部　品　表

ILLUSTRATED PARTS LIST

FOR

SINGER*

MACHINE

457U505
525
535
543

* A Trademark of THE SINGER COMPANY
Copyright © 1992 SINGER SEWING MACHINE COMPANY
All Rights Reserved Throughout The World

CONTENTS
目　　次

ROTARY TAKE-UP GUARD ---------- 1
天ビンガード

FACE PLATE ---------- 2
面板

MACHINE PULLEY,ARM SHAFT ---------- 3
ハズミ車,上軸関係

NEEDLE BAR CONNECTING LINK,ROTARY TAKE-UP ---------- 4
針棒クランクロッド,天ビン

TENSION RELEASER,KNEE LIFTER ROCK FRAME ---------- 5
糸ユルメ,ヒザ上ゲテコ関係

PRESSER BAR ---------- 6
押エ棒関係

THROAT PLATE,FEED DOG ---------- 7
針板,送り歯

NEEDLE BAR YOKE,NEEDLE ---------- 8
針棒フレーム,針関係

NEEDLE BAR CONNECTING LINK(FOR 505/525) ---------- 9
針棒ヨーク関係(505/525用)

NEEDLE BAR CONNECTING LINK(FOR 535) ---------- 10
針棒ヨーク関係(535用)

NEEDLE BAR CONNECTING LINK(FOR 543) ---------- 11
針棒ヨーク関係(543用)

NEEDLE VIBRATING YOKE CONNECTING LINK CARRIER FRAME(CPL.)(FOR 505) ---------- 12
ジグザグ幅調節器(組)(505用)

NEEDLE VIBRATING YOKE CONNECTING LINK CARRIER FRAME(CPL.)(FOR 525/535/543) ---------- 13
ジグザグ幅調節器(組)(525/535/543用)

FEED REGURATING INDICATOR,LINK ---------- 14
送り調節器,リンク

NEEDLE VIBRATING ADJUSTING BRACKET ---------- 15
ジグザグ幅調節

ARM COVER (TOP)(ASSEMBLY) ---------- 16
アーム上ブタ(総組)

PRETENSION,TENSION ---------- 17
プリテンション,テンション

HOOK,BOBBIN CASE ---------- 18
フック,ボビンケース

HOOK SHAFT,BEVEL GEAR ---------- 19
フックシャフト,ベベルギアー関係

FEED DRIVING CONNECTION,CARRIER FRAME ---------- 20
フィードレバー,キャリアー関係

FEED DRIVING ROCK SHAFT CRANK ---------- 21
水平送り軸クランク関係

BED SHAFT ---------- 22
下軸関係

ARM COVER (BACK) ---------- 23
アームカバー(後)関係

OIL PUMP BODY ---------- 24
オイルポンプ関係

THREAD PULLER RELEASING SOLENOID ---------- 25
スレッドプーラーソレノイド関係

THREAD TRIMMING UNIT ---------- 26
糸切り装置

TENSION RELEASING SOLENOID ---------- 27
糸ユルメソレノイド

NEEDLE THREAD HOLDER, WIPER ---------- 28
上糸ツカミ装置，ワイパー

SLACK NEEDLE THREAD REGULATOR ---------- 29
上糸タグリ装置

BACK TACK SOLENOID, BRAKET ---------- 30
電磁式ABT装置

BACK TACK SWITCH, BOX ---------- 31
バックタックスイッチ，ボックス

ACCESSORIES ---------- 32
補用品

NEEDLE THREAD SUCTION UNIT ---------- 33
上糸吸引装置

OIL RESERVOIR AND KNEE LIFTER ---------- 34
油受ケ関係

BELT GUARD, THREAD UNWINDER (2-SPOOL) ---------- 35
ベルトガード，二本糸立台

OPTION 1 ---------- 36
別売品 1

OPTION 2 ---------- 37
別売品 2

ROTARY TAKE-UP GUARD
天ビンガード

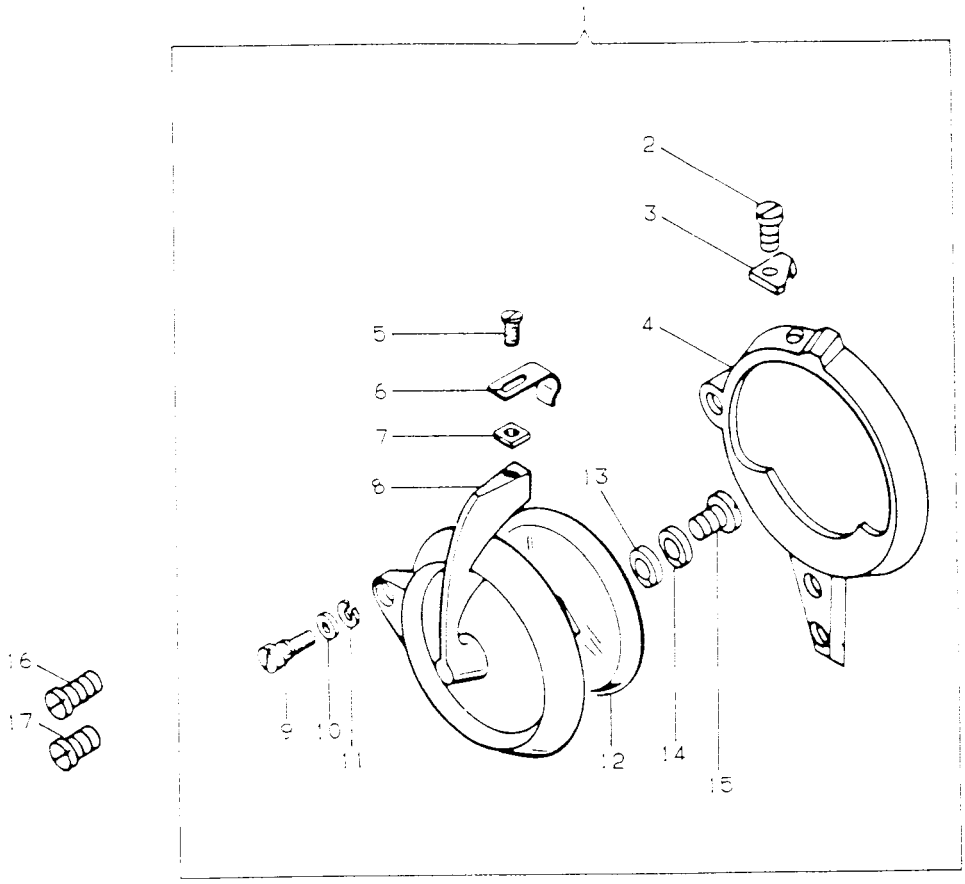

NO.	部品番号 PART NO.	505G	525G	535G	543G	505F	525F	535F	543F	505G	525G	535G	543G	505F	525F	535F	543F	員数 QTY.	名称	DESCRIPTION
1	411014-452	*	*	*	*	*	*	*	*	*	*	*	*	*	*	*	*	1	天ビンガード(組)	ROTARY TAKE-UP GUARD (CPL.)
2	545318-452	*	*	*	*	*	*	*	*	*	*	*	*	*	*	*	*	1	糸切り締メネジ	THREAD CUTTER (ON ROTARY TAKE-UP GUARD) SCREW
3	502670	*	*	*	*	*	*	*	*	*	*	*	*	*	*	*	*	1	糸切り	THREAD CUTTER (ON ROTARY TAKE-UP GUARD)
4	411015-452	*	*	*	*	*	*	*	*	*	*	*	*	*	*	*	*	1	天ビンガード	ROTARY TAKE-UP GUARD
5	500246-850	*	*	*	*	*	*	*	*	*	*	*	*	*	*	*	*	1	天ビンガードカバーキャッチャー締メネジ	ROTARY TAKE-UP GUARD SPRING CATCH SCREW
6	276508	*	*	*	*	*	*	*	*	*	*	*	*	*	*	*	*	1	天ビンガードカバーキャッチャー	ROTARY TAKE-UP GUARD SPRING CATCH
7	504507	*	*	*	*	*	*	*	*	*	*	*	*	*	*	*	*	1	天ビンガードカバーキャッチャー締メネジナット	ROTARY TAKE-UP GUARD SPRING CATCH SCREW NUT
8	411016-451	*	*	*	*	*	*	*	*	*	*	*	*	*	*	*	*	1	天ビンガードカバー	ROTARY TAKE-UP GUARD COVER
9	544298	*	*	*	*	*	*	*	*	*	*	*	*	*	*	*	*	1	天ビンガードカバー段ネジ	ROTARY TAKE-UP GUARD HINGE SCREW
10	230743	*	*	*	*	*	*	*	*	*	*	*	*	*	*	*	*	1	天ビンガードカバー段ネジ座金	ROTARY TAKE-UP GUARD HINGE SCREW WASHER
11	502622	*	*	*	*	*	*	*	*	*	*	*	*	*	*	*	*	1	天ビンガードカバー段ネジバネ座金	ROTARY TAKE-UP GUARD HINGE SCREW SPRING WASHER
12	272128	*	*	*	*	*	*	*	*	*	*	*	*	*	*	*	*	1	天ビンガードカバーウインドー	ROTARY TAKE-UP GUARD COVER WINDOW
13	543875-104	*	*	*	*	*	*	*	*	*	*	*	*	*	*	*	*	1	天ビンガードカバーウインドー締メネジ座金	ROTARY TAKE-UP GUARD COVER WINDOW SCREW WASHER
14	543805-003	*	*	*	*	*	*	*	*	*	*	*	*	*	*	*	*	1	天ビンガードカバーウインドー締メネジバネ座金	ROTARY TAKE-UP GUARD COVER WINDOW SCREW SPRING WASHER
15	545082-452	*	*	*	*	*	*	*	*	*	*	*	*	*	*	*	*	1	天ビンガードカバーウインドー締メネジ	ROTARY TAKE-UP GUARD COVER WINDOW SCREW
16	545244-452	*	*	*	*	*	*	*	*	*	*	*	*	*	*	*	*	1	天ビンガード締メネジ(長)	ROTARY TAKE-UP GUARD SCREW (LONG)
17	545246-452	*	*	*	*	*	*	*	*	*	*	*	*	*	*	*	*	1	天ビンガード締メネジ(短)	ROTARY TAKE-UP GUARD SCREW (SHORT)

FACE PLATE
面板

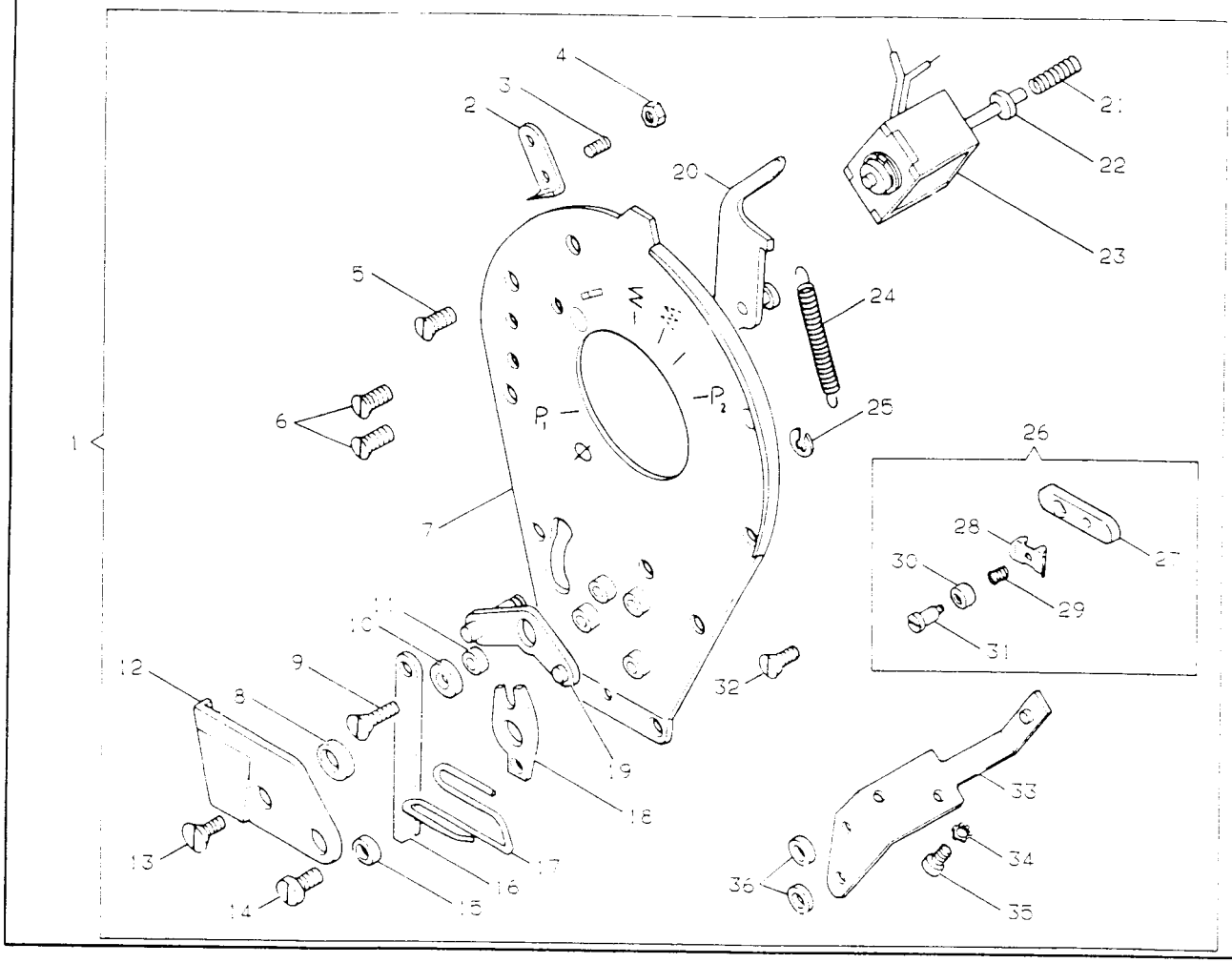

NO.	部品番号 PART NO.	U505B	U525B	U535B	U543B	U505E	U525E	U535E	U543E	U505G	U525G	U535G	U543G	U505F	U525F	U535F	U543F	員数 QTY.	名称	DESCRIPTION
1	376117	–	–	–	–	–	–	–	–	–	–	–	–	●	●	●	●	1	面板（組）	FACE PLATE (CPL.)
	417916	●	●	●	●	–	–	–	–	●	●	●	●	–	–	–	–	1	面板（組）	FACE PLATE (CPL.)
2	411088	●	●	●	●	●	●	●	●	●	●	●	●	●	●	●	●	1	面板糸切り	THREAD CUTTER (ON FACE PLATE)
3	50429-833	●	●	●	●	●	●	●	●	●	●	●	●	●	●	●	●	1	糸切り調節ネジ	THREAD CUTTER (ON FACE PLATE) ADJUSTING SCREW
4	541178	●	●	●	●	●	●	●	●	●	●	●	●	●	●	●	●	1	糸切り調節ネジナット	THREAD CUTTER (ON FACE PLATE) ADJUSTING SCREW NUT
5	500262-833	●	●	●	●	●	●	●	●	●	●	●	●	●	●	●	●	1	面板糸切り締メネジ	THREAD CUTTER (ON FACE PLATE) SCREW
6	500246-850	●	●	●	●	●	●	●	●	●	●	●	●	●	●	●	●	2	面板ソレノイドブラケット締メネジ	FACE PLATE LEVER WASHER SCREW
7	411254	●	●	●	●	●	●	●	●	●	●	●	●	●	●	●	●	1	面板（組）	FACE PLATE (SUB-ASS'Y)
8	509034	●	●	●	●	–	–	–	–	●	●	●	●	–	–	–	–	1	面板偏芯座金	FACE PLATE ECCENTRIC DISK
9	500246-850	●	●	●	●	●	●	●	●	●	●	●	●	●	●	●	●	1	面板レバー座金締メネジ	FACE PLATE SOLENOID BRAKET SCREW
10	509031	●	●	●	●	●	●	●	●	●	●	●	●	●	●	●	●	1	面板レバー座金	FACE PLATE LEVER WASHER
11	509030	●	●	●	●	●	●	●	●	●	●	●	●	●	●	●	●	1	面板レバーヒンジワッシャー	FACE PLATE LEVER HINGE WASHER
12	509035	●	●	●	●	●	●	●	●	●	●	●	●	●	●	●	●	1	面板カバー	FACE PLATE COVER PLATE
13	500246-850	●	●	●	●	●	●	●	●	●	●	●	●	●	●	●	●	1	面板カバー締メネジ	FACE PLATE COVER PLATE SCREW
14	549101	●	●	●	●	●	●	●	●	●	●	●	●	●	●	●	●	1	面板スレッドプーラー締メネジ	FACE PLATE THREAD PULLER SCREW
15	543804-002	●	●	●	●	●	●	●	●	●	●	●	●	●	●	●	●	1	面板スレッドプーラー座金	FACE PLATE THREAD PULLER WASHER
16	509033	●	●	●	●	–	–	–	–	●	●	●	●	–	–	–	–	1	面板連接リンク	FACE PLATE CONNECTING LINK
17	417915	●	●	●	●	–	–	–	–	●	●	●	●	–	–	–	–	1	面板スレッドプーラー	FACE PLATE THREAD PULLER
	509042	–	–	–	–	●	●	●	●	–	–	–	–	●	●	●	●	1	面板スレッドプーラー	FACE PLATE THREAD PULLER
18	509032	●	●	●	●	●	●	●	●	●	●	●	●	●	●	●	●	1	面板レバー	FACE PLATE LEVER (LOWER)
19	509026	●	●	●	●	●	●	●	●	●	●	●	●	●	●	●	●	1	面板レバー（上）	FACE PLATE LEVER (UPPER)
20	509025	●	●	●	●	●	●	●	●	●	●	●	●	●	●	●	●	1	面板外シ爪	FACE PLATE TRIP PAWL
21	509040	●	●	●	●	●	●	●	●	●	●	●	●	●	●	●	●	1	面板スタッドバネ	FACE PLATE PRESSURE SPRING (COIL)
22	509046	●	●	●	●	●	●	●	●	●	●	●	●	●	●	●	●	1	面板スタッド	FACE PLATE STUD
23	419289	●	●	●	●	●	●	●	●	●	●	●	●	●	●	●	●	1	面板ソレノイド	FACE PLATE SOLENOID
24	509041	●	●	●	●	●	●	●	●	●	●	●	●	●	●	●	●	1	面板外シ爪戻シバネ	FACE PLATE RETURN SPRING (COIL)
25	543801-003	●	●	●	●	●	●	●	●	●	●	●	●	●	●	●	●	1	面板外シ爪制限止メ輪	FACE PLATE TRIP PAWL SAFETY WASHER
26	417905	●	●	●	●	●	●	●	●	●	●	●	●	●	●	●	●	1	スレッドニッパー（組）	NEEDLE THREAD NIPPER (CPL.)
27	417906	●	●	●	●	●	●	●	●	●	●	●	●	●	●	●	●	1	スレッドニッパープレート	NEEDLE THREAD NIPPER PLATE
28	416647	●	●	●	●	●	●	●	●	●	●	●	●	●	●	●	●	1	スレッドニッパーガイド	NEEDLE THREAD NIPPER THREAD GUIDE
29	416648	●	●	●	●	●	●	●	●	●	●	●	●	●	●	●	●	1	スレッドニッパースプリング	NEEDLE THREAD NIPPER SPRING
30	546870	●	●	●	●	●	●	●	●	●	●	●	●	●	●	●	●	1	スレッドニッパースプリングキャップ	NEEDLE THREAD NIPPER SPRING CAP
31	374356	●	●	●	●	●	●	●	●	●	●	●	●	●	●	●	●	1	スレッドニッパー蝶ネジ	NEEDLE THREAD NIPPER HINGE SCREW
32	500262-833	●	●	●	●	●	●	●	●	●	●	●	●	●	●	●	●	1	面板糸掛け締メネジ	THREAD CUTTER THREAD GUIDE (ON FACE PLATE) SCREW
33	411259	●	●	●	●	●	●	●	●	●	●	●	●	●	●	●	●	1	面板ソレノイドブラケット	FACE PLATE SOLENOID BRACKET
34	509024	●	●	●	●	●	●	●	●	●	●	●	●	●	●	●	●	2	面板ソレノイドブラケットワッシャー	FACE PLATE SOLENOID BRACKET WASHER
35	544216-051	●	●	●	●	●	●	●	●	●	●	●	●	●	●	●	●	1	面板ソレノイド締メネジ	FACE PLATE SOLENOID SCREW
36	543814-001	●	●	●	●	●	●	●	●	●	●	●	●	●	●	●	●	2	面板ソレノイドブラケット固定座金	FACE PLATE SOLENOID WASHER

MACHINE PULLEY, ARM SHAFT
ハズミ車，上軸関係

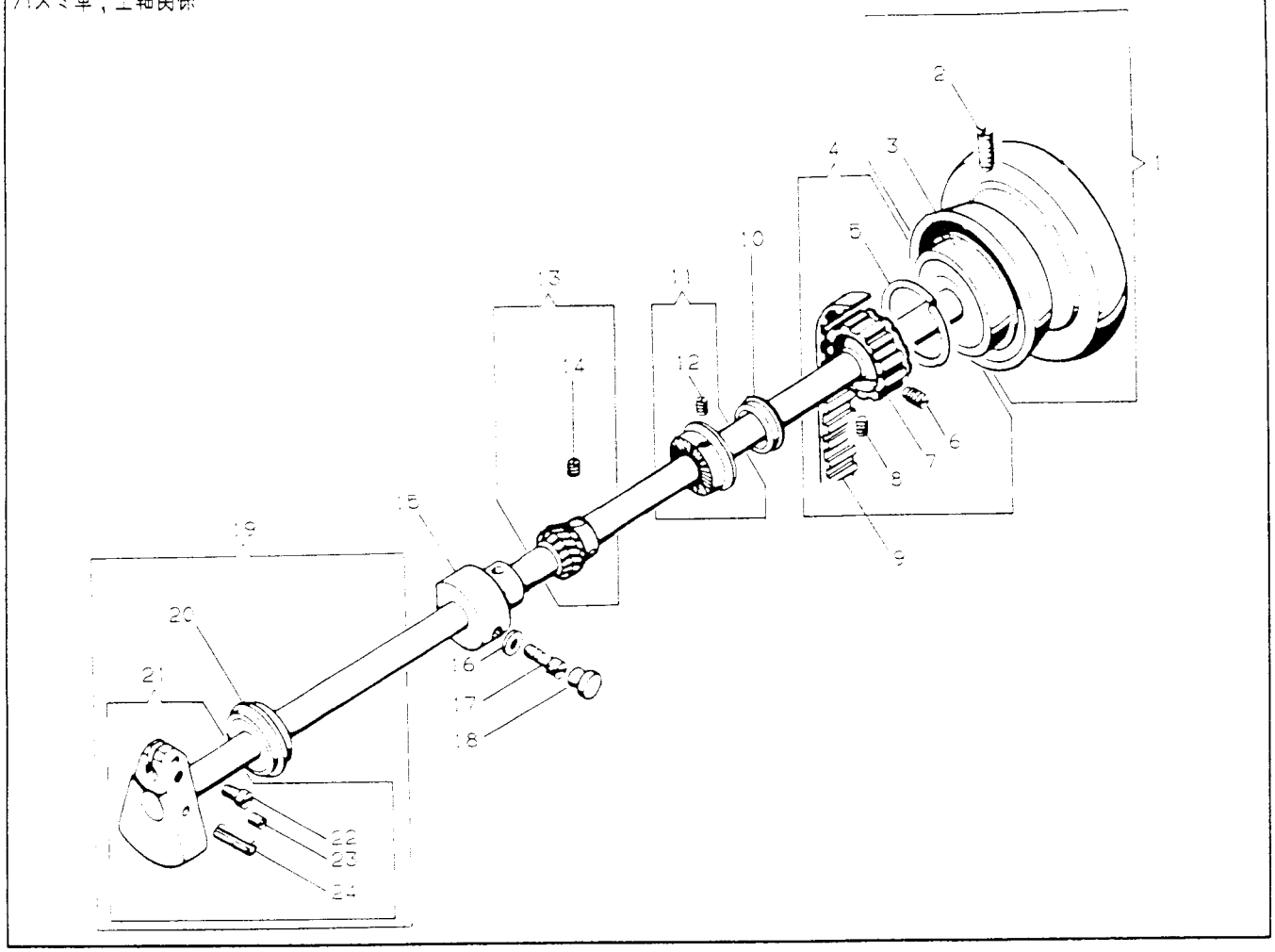

NO.	部品番号 PART NO.	15050	15250	15350	15430	15050E	15250E	15350E	15430E	15050G	15250G	15350G	15430G	15050F	15250F	15350F	15430F	員数 QTY.	名称	DESCRIPTION
1	411385-451	*	*	*	*	*	*	*	*	*	*	*	*	*	*	*	*	1	ハズミ車（組）	MACHINE PULLEY (CPL.)
2	141567-833	*	*	*	*	*	*	*	*	*	*	*	*	*	*	*	*	2	ハズミ車固定メネジ	MACHINE PULLEY SET SCREW
3	272142	*	*	*	*	*	*	*	*	*	*	*	*	*	*	*	*	1	上軸ベアリング	ARM SHAFT BEARING
4	502682	*	*	*	*	*	*	*	*	*	*	*	*	*	*	*	*	1	上軸ベルトプーリー（組）	ARM SHAFT CONNECTION BELT PULLEY (CPL.)
5	214206	*	*	*	*	*	*	*	*	*	*	*	*	*	*	*	*	1	上軸ベルトプーリーリング	ARM SHAFT CONNECTION BELT PULLEY RING
6	500272-833	*	*	*	*	*	*	*	*	*	*	*	*	*	*	*	*	1	上軸ベルトプーリー止メネジ	ARM SHAFT CONNECTION BELT PULLEY SET SCREW
7	502509	*	*	*	*	*	*	*	*	*	*	*	*	*	*	*	*	1	上軸ベルトプーリー	ARM SHAFT CONNECTION BELT PULLEY
8	500274-833	*	*	*	*	*	*	*	*	*	*	*	*	*	*	*	*	1	上軸ベルトプーリー位置決メネジ	ARM SHAFT CONNECTION BELT PULLEY POSITION SCREW
9	502508	*	*	*	*	*	*	*	*	*	*	*	*	*	*	*	*	1	タイミングベルト	ARM SHAFT CONNECTION BELT
10	376029	*	*	*	*	*	*	*	*	*	*	*	*	*	*	*	*	1	上軸オイルシールド	ARM SHAFT OIL SHIELD
11	417974	*	*	*	*	*	*	*	*	*	*	*	*	*	*	*	*	1	糸巻キ駆動車（組）	BOBBIN WINDER DRIVING WHEEL (CPL.)
12	414560	*	*	*	*	*	*	*	*	*	*	*	*	*	*	*	*	2	糸巻キ駆動車止メネジ	BOBBIN WINDER DRIVING WHEEL SET SCREW
13	417895	*	*	-	-	*	*	-	-	*	*	-	-	*	*	*	-	1	上軸歯車（組）	NEEDLE VIBRATING PINION (CPL.)
	411160	-	-	*	-	-	-	*	-	-	-	*	-	-	-	*	-	1	上軸ウォーム（組）	NEEDLE VIBRATING WORM GEAR (CPL.)
	411304	-	-	-	*	-	-	-	*	-	-	-	*	-	-	-	*	1	上軸ウォーム（組）	NEEDLE VIBRATING WORM GEAR (CPL.)
14	544300	*	*	-	-	*	*	-	-	*	*	-	-	*	*	-	-	2	上軸歯車止メネジ	NEEDLE VIBRATING PINION SET SCREW
	544306	-	-	*	*	-	-	*	*	-	-	*	*	-	-	*	*	4	上軸ウォーム止メネジ	NEEDLE VIBRATING WORM GEAR SET SCREW
15	502763	*	*	*	*	*	*	*	*	*	*	*	*	*	*	*	*	1	上軸メタル（中）	ARM SHAFT BUSHING (CENTER)
16	543833-002	*	*	*	*	*	*	*	*	*	*	*	*	*	*	*	*	1	上軸メタル（中）座金	ARM SHAFT BUSHING (CENTER) WASHER
17	500307-850	*	*	*	*	*	*	*	*	*	*	*	*	*	*	*	*	1	上軸メタル（中）止メネジ	ARM SHAFT BUSHING (CENTER) SCREW
18	502831	*	*	*	*	*	*	*	*	*	*	*	*	*	*	*	*	1	上軸メタル（中）プラグ	ARM SHAFT BUSHING (CENTER) PLUG
19	411032	*	*	*	*	*	*	*	*	*	*	*	*	*	*	*	*	1	上軸（組）	ARM SHAFT (ASS'Y)
20	272143	*	*	*	*	*	*	*	*	*	*	*	*	*	*	*	*	1	上軸ベアリング（前）	ARM SHAFT BALL BEARING
21	411183	*	*	*	*	*	*	*	*	*	*	*	*	*	*	*	*	1	上軸，針棒クランク（組）	ARM SHAFT WITH NEEDLE BAR CRANK
22	544290	*	*	*	*	*	*	*	*	*	*	*	*	*	*	*	*	1	針棒クランク軸締メネジ	NEEDLE BAR CRANK STUD PINCH SCREW
23	504101	*	*	*	*	*	*	*	*	*	*	*	*	*	*	*	*	1	針棒クランク軸止メネジ	NEEDLE BAR CRANK STUD POSITION SCREW
24	502927	*	*	*	*	*	*	*	*	*	*	*	*	*	*	*	*	1	針棒クランクノックピン	NEEDLE BAR CRANK POSITION PIN

NEEDLE BAR CONNECTING LINK, ROTARY TAKE-UP
針棒クランクロッド，天ビン

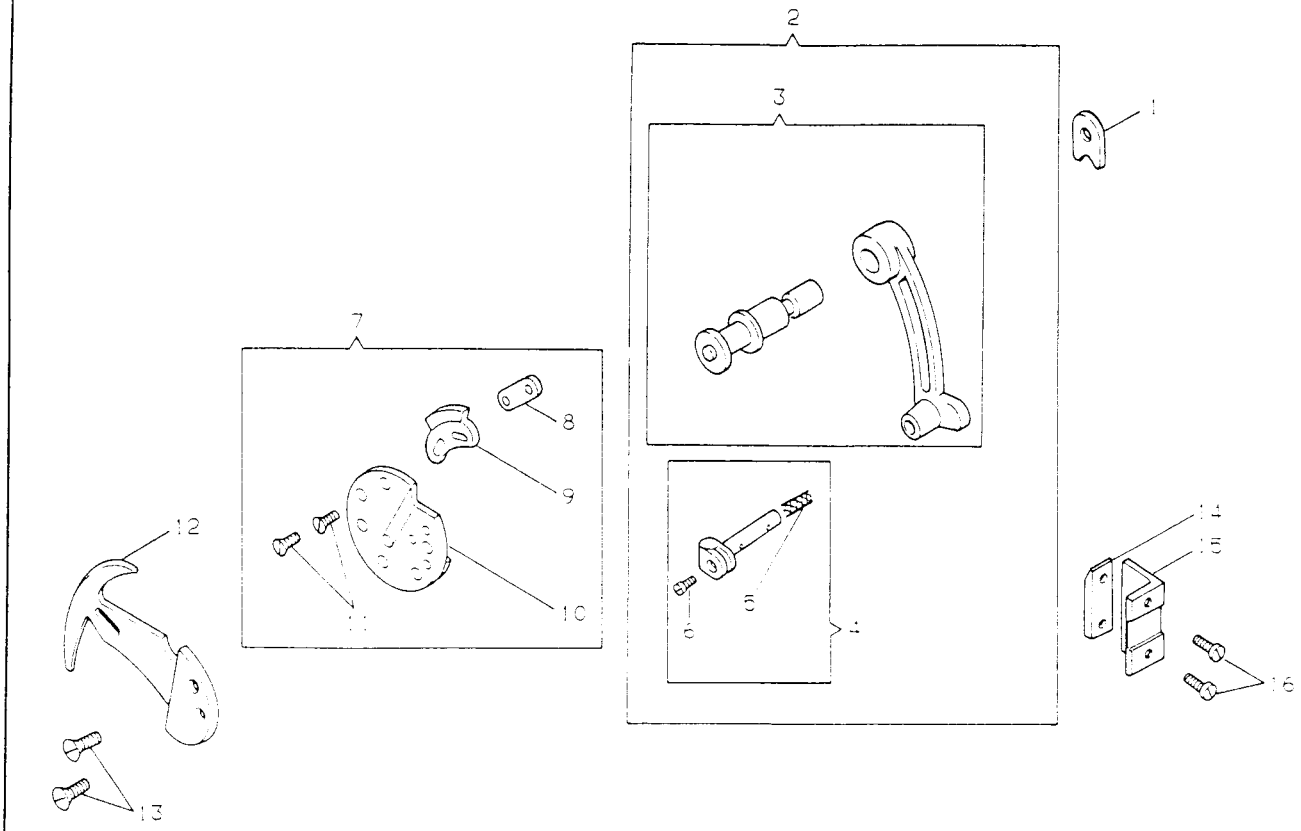

NO.	部品番号 PART NO.	LS-568	LS-256B	LS-356B	LS-438	LS-505L	LS-525F	LS-535E	LS-543F	LS-505G	LS-525G	LS-535G	LS-543G	LS-505F	LS-525F	LS-535F	LS-543F	員数 QTY.	名称	DESCRIPTION
1	276114	*	*	*	*	*	*	*	*	*	*	*	*	*	*	*	*	1	釣合クランクスラストワッシャー	NEEDLE BAR CRANK THRUST WASHER
2	411004	*	*	*	*	*	*	*	*	*	*	*	*	*	*	*	*	1	針棒抱キ，クランクロッド（組）	NEEDLE BAR CONNECTING STUD,CONNECTING LINK (CPL.)
3	508585-945	*	*	*	*	*	*	*	*	*	*	*	*	*	*	*	*	1	針棒クランクロッド，軸（組）	NEEDLE BAR CONNECTING LINK,CRANK STUD (CPL.)
4	411005	*	*	*	*	*	*	*	*	*	*	*	*	*	*	*	*	1	針棒抱キ（組）	NEEDLE BAR CONNECTING STUD (CPL.)
5	502603	*	*	*	*	*	*	*	*	*	*	*	*	*	*	*	*	1	針棒抱キウイック	NEEDLE BAR CONNECTING STUD OIL WICK
6	545249-452	*	*	*	*	*	*	*	*	*	*	*	*	*	*	*	*	1	針棒抱キ締メネジ	NEEDLE BAR CONNECTING STUD SCREW
7	411263	*	*	*	*	*	*	*	*	*	*	*	*	*	*	*	*	1	天ビン取付板（組）	ROTARY TAKE-UP MOUNTING DISK (CPL.)
8	411264	*	*	*	*	*	*	*	*	*	*	*	*	*	*	*	*	1	天ビン取付板爪固定板	ROTARY TAKE-UP MOUNTING DISK CATCH PLATE
9	509045	*	*	*	*	*	*	*	*	*	*	*	*	*	*	*	*	1	天ビン取付板爪	ROTARY TAKE-UP MOUNTING DISK CATCH
10	509044	*	*	*	*	*	*	*	*	*	*	*	*	*	*	*	*	1	天ビン取付板	ROTARY TAKE-UP MOUNTING DISK
11	374154	*	*	*	*	*	*	*	*	*	*	*	*	*	*	*	*	2	天ビン取付板爪締メネジ	ROTARY TAKE-UP MOUNTING DISK CATCH SCREW
12	509087	*	*	*	*	*	*	*	*	*	*	*	*	*	*	*	*	1	天ビン	ROTARY TAKE-UP
13	500244	*	*	*	*	*	*	*	*	*	*	*	*	*	*	*	*	2	天ビン締メネジ	ROTARY TAKE-UP SCREW
14	411010	*	*	*	*	*	*	*	*	*	*	*	*	*	*	*	*	1	針棒クランクロッド案内止メ板	NEEDLE BAR CONNECTING LINK CLAMPING PLATE
15	411009	*	*	*	*	*	*	*	*	*	*	*	*	*	*	*	*	1	針棒クランクロッド案内	NEEDLE BAR CONNECTING LINK GUID BLOCK
16	545249-452	*	*	*	*	*	*	*	*	*	*	*	*	*	*	*	*	2	針棒クランクロッド案内締メネジ	NEEDLE BAR CONNECTING LINK GUID BLOCK SCREW

TENSION RELEASER, KNEE LIFTER ROCK FRAME

※ニルメ，ヒザ上ゲテコ関係

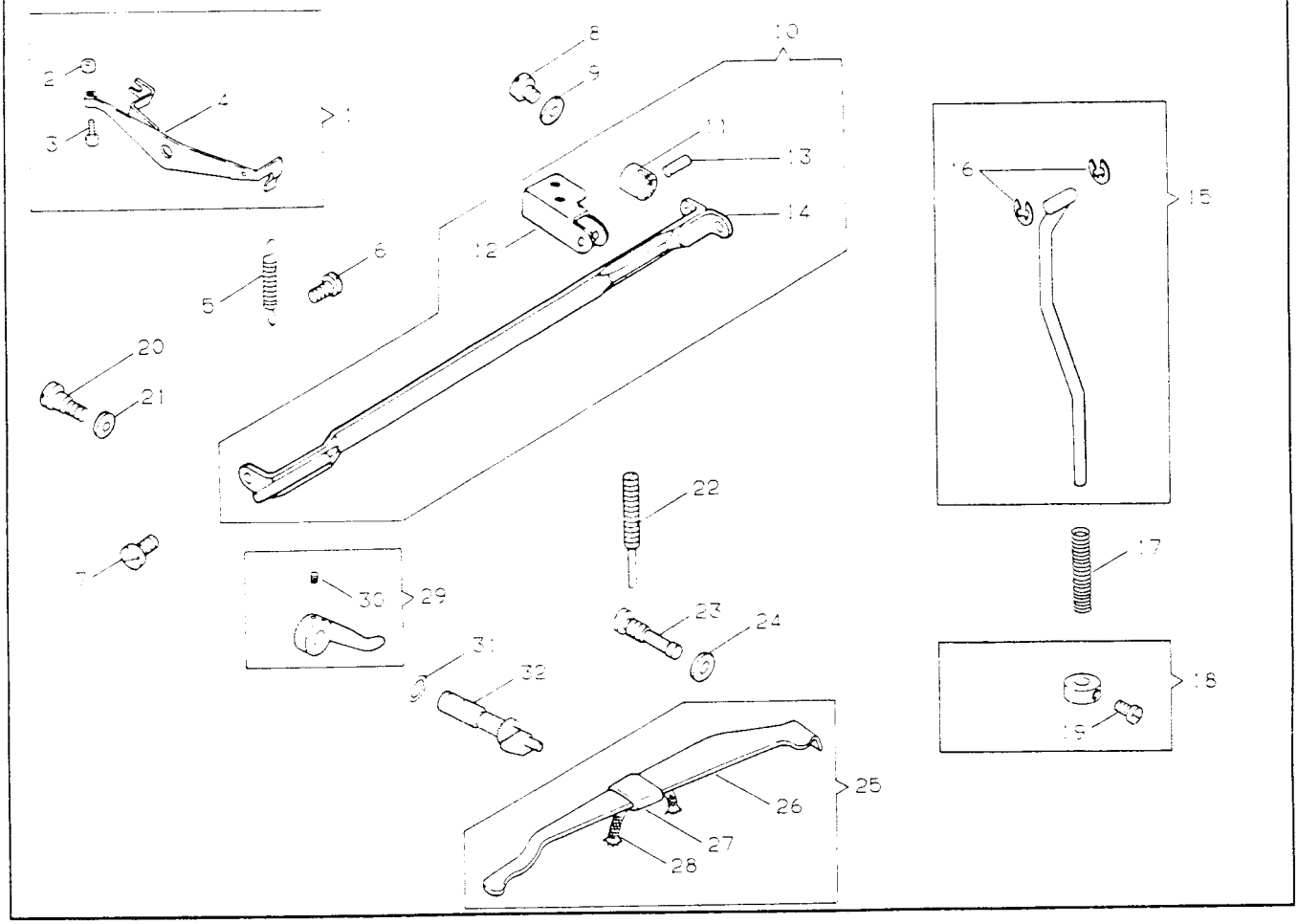

NO.	部品番号 PART NO.	U505B	U525B	U535B	U543B	U505E	U525E	U535E	U543E	U505G	U525G	U535G	U543G	U505F	U525F	U535F	U543F	員数 QTY.	名称	DESCRIPTION
1	417657	*	*	*	*	*	*	*	*	*	*	*	*	*	*	*	*	1	※ニルメ（組）	TENSION RELEASER (CPL.)
2	504509-452	*	*	*	*	*	*	*	*	*	*	*	*	*	*	*	*	1	※ニルメ調節ネジナット	TENSION RELEASER ADJUSTING SCREW NUT
3	544295	*	*	*	*	*	*	*	*	*	*	*	*	*	*	*	*	1	※ニルメ調節ネジ	TENSION RELEASER ADJUSTING SCREW
4	417658	*	*	*	*	*	*	*	*	*	*	*	*	*	*	*	*	1	※ニルメ	TENSION RELEASER
5	502662	*	*	*	*	*	*	*	*	*	*	*	*	*	*	*	*	1	※ニルメバネ	TENSION RELEASER SPRING
6	544296	*	*	*	*	*	*	*	*	*	*	*	*	*	*	*	*	1	※ニルメ段ネジ	TENSION RELEASER HINGE SCREW
7	544292	*	*	*	*	*	*	*	*	*	*	*	*	*	*	*	*	1	ヒザ上ゲテコヒンジネジ	KNEE LIFTER ROCK FRAME HINGE SCREW
8	545347-452	*	*	*	-	*	*	*	-	*	*	*	-	*	*	*	-	1	ヒザ上ゲテコヒンジ締メネジ	KNEE LIFTER ROCK FRAME HINGE STUD LOCK SCREW
	545153	-	-	-	*	-	-	-	*	-	-	-	*	-	-	-	*	2	ヒザ上ゲテコヒンジ締メネジ	KNEE LIFTER ROCK FRAME HINGE STUD LOCK SCREW
9	543833-002	*	*	*	-	*	*	*	-	*	*	*	-	*	*	*	-	1	ヒザ上ゲテコヒンジ締メネジ座金	KNEE LIFTER ROCK FRAME HINGE STUD LOCK SCREW WASHER
10	376071	*	*	*	-	*	*	*	-	*	*	*	-	*	*	*	-	1	ヒザ上ゲテコ（組）	KNEE LIFTER ROCK FRAME (CPL.)
	411297	-	-	-	*	-	-	-	*	-	-	-	*	-	-	-	*	1	ヒザ上ゲテコ（組）	KNEE LIFTER ROCK FRAME (CPL.)
11	417989	*	*	*	-	*	*	*	-	*	*	*	-	*	*	*	-	1	ヒザ上ゲテコヒンジ	KNEE LIFTER ROCK FRAME HINGE STUD
12	411298	-	-	-	*	-	-	-	*	-	-	-	*	-	-	-	*	1	ヒザ上ゲテコヒンジ	KNEE LIFTER ROCK FRAME HINGE STUD
13	502679	*	*	*	-	*	*	*	-	*	*	*	-	*	*	*	-	1	ヒザ上ゲテコヒンジピン	KNEE LIFTER ROCK FRAME HINGE STUD PIN
	543809-002	-	-	-	*	-	-	-	*	-	-	-	*	-	-	-	*	1	ヒザ上ゲテコヒンジピン	KNEE LIFTER ROCK FRAME HINGE STUD PIN
14	502786	*	*	*	-	*	*	*	-	*	*	*	-	*	*	*	-	1	ヒザ上ゲテコ	KNEE LIFTER ROCK FRAME
	411299	-	-	-	*	-	-	-	*	-	-	-	*	-	-	-	*	1	ヒザ上ゲテコ	KNEE LIFTER ROCK FRAME(FOR 543)
15	411180	*	*	*	*	*	*	*	*	*	*	*	*	*	*	*	*	1	ヒザ上ゲ連接（組）	KNEE LIFTER LIFTING ROD (ASS'Y)
16	543801-005	*	*	*	*	*	*	*	*	*	*	*	*	*	*	*	*	2	ヒザ上ゲ連接リング	KNEE LIFTER LIFTING ROD RING
17	502586	*	*	*	*	*	*	*	*	*	*	*	*	*	*	*	*	1	ヒザ上ゲ連接バネ	KNEE LIFTER LIFTING ROD SPRING
18	411120-001	*	*	*	*	*	*	*	*	*	*	*	*	*	*	*	*	1	ヒザ上ゲ連接バネカラー（組）	KNEE LIFTER LIFTING ROD SPRING COLLAR (CPL.)
19	545205-452	*	*	*	*	*	*	*	*	*	*	*	*	*	*	*	*	1	ヒザ上ゲ連接バネカラー止メネジ	KNEE LIFTER LIFTING ROD SPRING COLLAR SCREW)
20	500312-850	*	*	*	*	*	*	*	*	*	*	*	*	*	*	*	*	1	ライト取り付ケ穴プラグネジ	LIGHT STUD HOLE PLUG SCREW
21	545754	*	*	*	*	*	*	*	*	*	*	*	*	*	*	*	*	1	ライト取り付ケ穴プラグネジ座金	LIGHT STUD HOLE PLUG SCREW WASHER
22	500260-833	*	*	*	*	*	*	*	*	*	*	*	*	*	*	*	*	1	押工幕バネ調節ネジ	PRESSER BAR SPRING ADJUSTING SCREW
23	500261-850	*	*	*	*	*	*	*	*	*	*	*	*	*	*	*	*	1	押工幕バネ支エネジ	PRESSER BAR SPRING SUPPORT SCREW
24	543833-004	*	*	*	-	*	*	*	-	*	*	*	-	*	*	*	-	1	押工幕バネ支エネジ座金	PRESSER BAR SPRING SUPPORT SCREW WASHER
25	417893	*	*	*	*	*	*	*	*	*	*	*	*	*	*	*	*	1	押工幕バネ（組）	PRESSER BAR SPRING (CPL.)
26	502653	*	*	*	*	*	*	*	*	*	*	*	*	*	*	*	*	1	押工幕バネ	PRESSER BAR SPRING
27	417894	*	*	*	*	*	*	*	*	*	*	*	*	*	*	*	*	1	押工幕バネチューブ	PRESSER BAR SPRING TUBE
28	502516	*	*	*	*	*	*	*	*	*	*	*	*	*	*	*	*	1	押工幕バネウイック	PRESSER BAR SPRING WICK
29	376112	*	*	*	*	*	*	*	*	*	*	*	*	*	*	*	*	1	押工上ゲ（組）	PRESSER BAR LIFTER (CPL.)
30	544208-005	*	*	*	*	*	*	*	*	*	*	*	*	*	*	*	*	1	押工上ゲ止メネジ	PRESSER BAR LIFTTING CAM STUD O-RING
31	543871-003	*	*	*	*	*	*	*	*	*	*	*	*	*	*	*	*	1	押工上ゲカム軸Oリング	PRESSER BAR LIFTTING CAM,STUD (CPL.)
32	376181	*	*	*	*	*	*	*	*	*	*	*	*	*	*	*	*	1	押工上ゲカム，軸（組）	

PRESSER BAR
押工棒関係

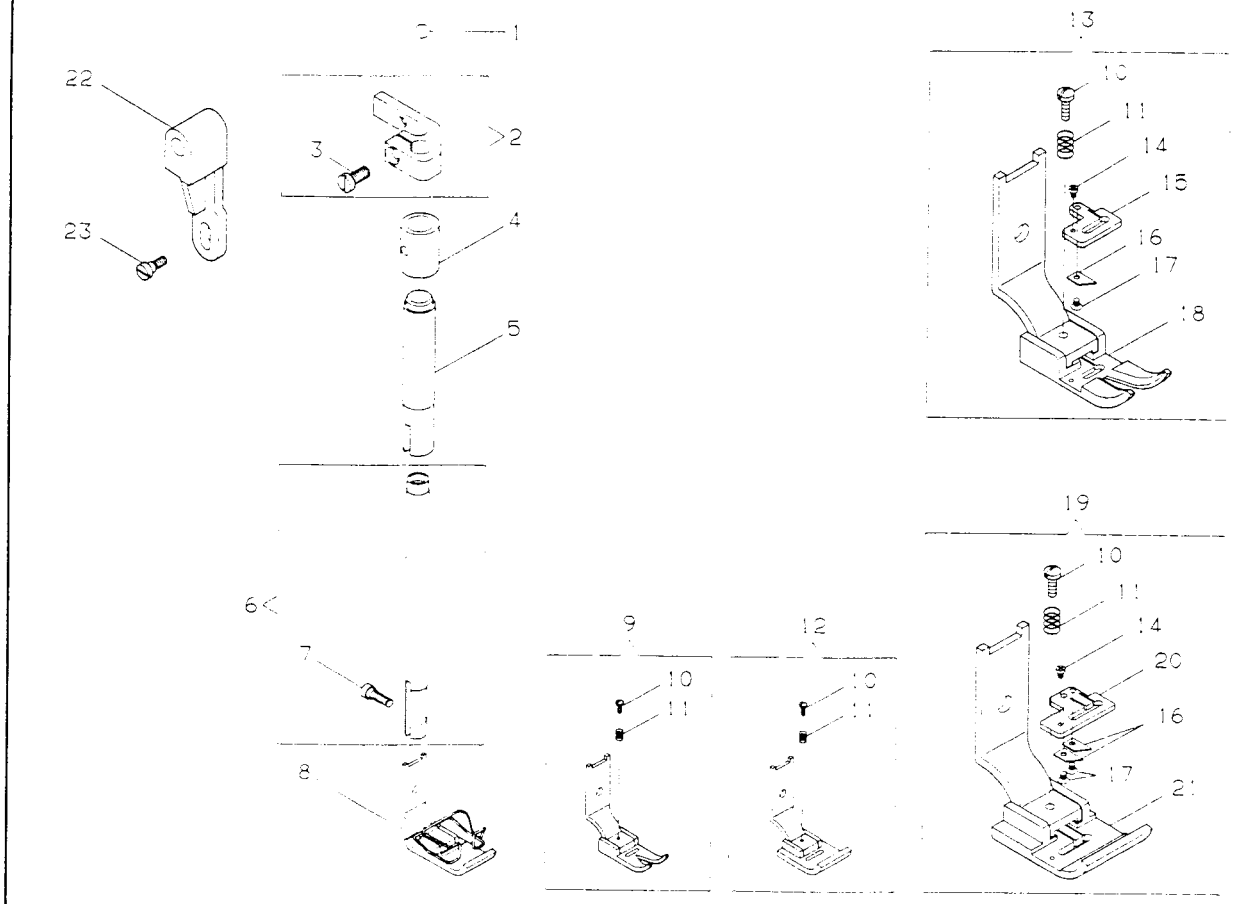

NO.	部品番号 PART NO.	LK-95B	LK-95B	LK-35B	LK-438	LK-95E	LK-95E	LK-35E	LK-431	LK-95G	LK-95G	LK-95G	LK-436	LK-95H	LK-95H	LK-95H	LK-438	員数 QTY	名称	DESCRIPTION
1	276025	*	*	*	*	*	*	*	*	*	*	*	*	*	*	*	*	1	押工棒ボール	PRESSER BAR BALL
2	411035	*	*	*	*	*	*	*	*	*	*	*	*	*	*	*	*	1	押工棒抱キ(組)	PRESSER BAR POSITION GUIDE (CPL.)
3	545249-452	*	*	*	*	*	*	*	*	*	*	*	*	*	*	*	*	1	押工棒抱キ締メネジ	PRESSER BAR POSITION GUIDE SCREW
4	376060	*	*	*	*	*	*	*	*	*	*	*	*	*	*	*	*	1	押工棒メタルカバー	PRESSER BAR BUSHING COVER
5	508652	*	*	*	*	*	*	*	*	*	*	*	*	*	*	*	*	1	押工棒メタル	PRESSER BAR BUSHING
6	502948	*	*	*	*	*	*	*	*	*	*	*	*	*	*	*	*	1	押工棒(組)	PRESSER BAR (CPL.)
7	500256	*	*	*	*	*	*	*	*	*	*	*	*	*	*	*	*	1	押工締メネジ	PRESSER FOOT SCREW
8	503818	*	-	*	-	-	-	-	*	-	*	-	-	-	-	-	-	1	押工(組)	PRESSER FOOT (HINGED) (CPL.)
9	411215	-	*	-	-	-	-	-	-	*	-	-	-	-	-	-	-	1	押工(組)	PRESSER FOOT (HINGED) (CPL.)
10	545291	-	*	-	*	*	*	*	*	-	*	-	*	*	*	*	*	1	押工制限ネジ	PRESSER FOOT PLATE STOP SCREW
11	548101	-	*	-	*	*	*	*	*	-	*	-	*	*	*	*	*	1	押工制限ネジバネ	PRESSER FOOT PLATE STOP SCREW SPRING
12	411314	-	-	-	*	-	-	-	-	-	-	-	*	-	-	-	-	1	押工(組)	PRESSER FOOT (HINGED) (CPL.)
13	376030	-	-	-	-	-	*	-	-	-	-	-	-	-	*	-	-	1	押工(組)(ナイフ内蔵型,5mm)	PRESSER FOOT (CPL.)
14	368596-002	-	-	-	-	*	*	*	-	-	-	-	-	*	*	*	*	1	ナイフ取付板絞メネジ	PRESSER FOOT FIXED KNIFE RETAINING PLATE SCREW
15	376034	-	-	-	-	-	*	-	-	-	-	-	-	-	*	-	-	1	ナイフ取付板(5mm)	PRESSER FOOT FIXED KNIFE RETAINING PLATE
16	368619	-	-	-	-	-	*	-	-	-	-	-	-	-	*	-	-	1	押工固定メス	PRESSER FOOT FIXED KNIFE
	368619	-	-	-	-	-	*	-	*	-	-	-	-	-	*	-	*	2	押工固定メス	PRESSER FOOT FIXED KNIFE
17	368479-001	-	-	-	-	-	*	-	-	-	-	-	-	-	*	-	-	1	押工固定メス締メネジ	PRESSER FOOT FIXED KNIFE SCREW
	368479-001	-	-	-	-	-	*	-	*	-	-	-	-	-	*	-	*	2	押工固定メス締メネジ	PRESSER FOOT FIXED KNIFE SCREW
18	376031	-	-	-	-	-	*	-	-	-	-	-	-	-	*	-	-	1	押工	PRESSER FOOT
19	376035	-	-	-	-	-	*	-	*	-	-	-	-	-	*	-	*	1	押工(組)(ナイフ内蔵型,8mm)	PRESSER FOOT (CPL.)
20	376038	-	-	-	-	-	*	-	*	-	-	-	-	-	*	-	*	1	ナイフ取付板(8mm)	PRESSER FOOT FIXED KNIFE RETAINING PLATE
21	376036	-	-	-	-	-	*	-	*	-	-	-	-	-	*	-	*	1	押工	PRESSER FOOT
22	376184	*	*	*	*	*	*	*	*	*	*	*	*	*	*	*	*	1	押工上げカム受け	PRESSER BAR LIFTING CAM CATCH
23	86-850	*	*	*	*	*	*	*	*	*	*	*	*	*	*	*	*	1	押工引き上げ板段ネジ	PRESSER BAR LIFTING LINK SCREW

THROAT PLATE, FEED DOG
針板，送り歯

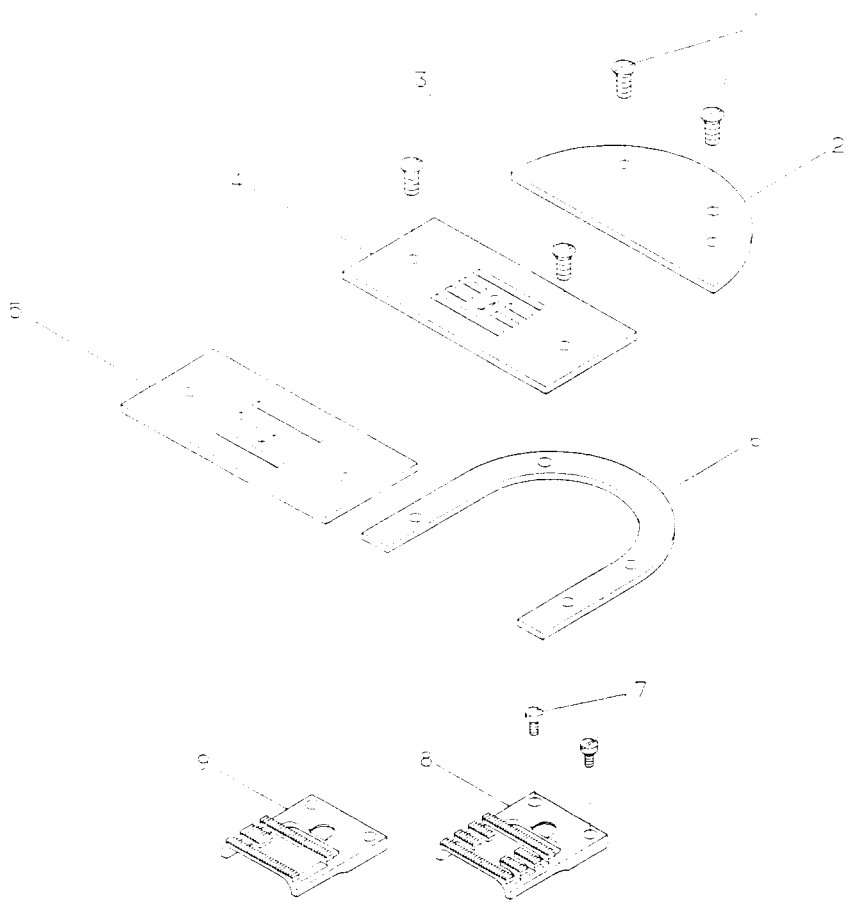

NO.	部品番号 PART NO.	U505B	U525B	U535B	U543B	U505E	U525E	U535E	U543E	U505G	U525G	U535G	U543G	U505F	U525F	U535F	U543F	員数 QTY.	名称	DESCRIPTION
1	500244	*	*	*	*	*	*	*	*	*	*	*	*	*	*	*	*	2	ベッドプレート締メネジ	BED PLATE SCREW
2	210505	*	*	*	*	*	*	*	*	*	*	*	*	*	*	*	*	1	ベッドプレート	BED PLATE
3	500244	*	*	*	*	*	*	*	*	*	*	*	*	*	*	*	*	2	針板締メネジ	THROAT PLATE SCREW
4	517681	*	-	*	*	*	-	*	*	*	-	*	*	*	-	*	*	1	針板	THROAT PLATE
	417918	-	*	-	-	-	*	-	-	-	*	-	-	-	*	-	-	1	針板	THROAT PLATE
6	417812	*	*	*	*	*	*	*	*	*	*	*	*	*	*	*	*	1	針板スペーサー	THROAT PLATE SPACER
7	50624-833	*	*	*	*	*	*	*	*	*	*	*	*	*	*	*	*	2	送り歯締メネジ	FEED DOG SCREW
8	417920	*	-	*	*	*	-	*	*	*	-	*	*	*	-	*	*	1	送り歯	FEED DOG
	417919	-	*	-	-	-	*	-	-	-	*	-	-	-	*	-	-	1	送り歯	FEED DOG

NO.	部品番号 PART NO.	Σ U505B	Σ U525B	Σ U535B	Σ U543B	Σ U505E	Σ U525E	Σ U535E	Σ U543E	Σ U505G	Σ U525G	Σ U535G	Σ U543G	Σ U505F	Σ U525F	Σ U535F	Σ U543F	員数 QTY.	名称	DESCRIPTION
1	500244	*	*	*	*	*	*	*	*	*	*	*	*	*	*	*	*	2	ベッドプレート締メネジ	BED PLATE SCREW
2	210505	*	*	*	*	*	*	*	*	*	*	*	*	*	*	*	*	1	ベッドプレート	BED PLATE
3	500244	*	*	*	*	*	*	*	*	*	*	*	*	*	*	*	*	2	針板締メネジ	THROAT PLATE SCREW
4	503682	*	-	*	*	*	-	*	*	*	-	*	*	*	-	*	*	1	針板	THROAT PLATE
5	210600	-	*	-	-	-	*	-	-	-	*	-	-	-	*	-	-	1	針板	THROAT PLATE
6	417812	*	*	*	*	*	*	*	*	*	*	*	*	*	*	*	*	1	針板スペーサー	THROAT PLATE SPACER
7	50624-833	*	*	*	*	*	*	*	*	*	*	*	*	*	*	*	*	2	送り歯締メネジ	FEED DOG SCREW
8	417821	*	-	-	-	*	-	-	-	*	-	-	-	*	-	-	-	1	送り歯	FEED DOG
	417912	-	-	-	*	-	-	-	*	-	-	-	*	-	-	-	*	1	送り歯	FEED DOG
	417823	-	-	*	-	-	-	*	-	-	-	*	-	-	-	*	-	1	送り歯	FEED DOG
9	417822	-	*	-	-	-	*	-	-	-	*	-	-	-	*	-	-	1	送り歯	FEED DOG

NEEDLE BAR YOKE, NEEDLE
針棒フレーム，針関係

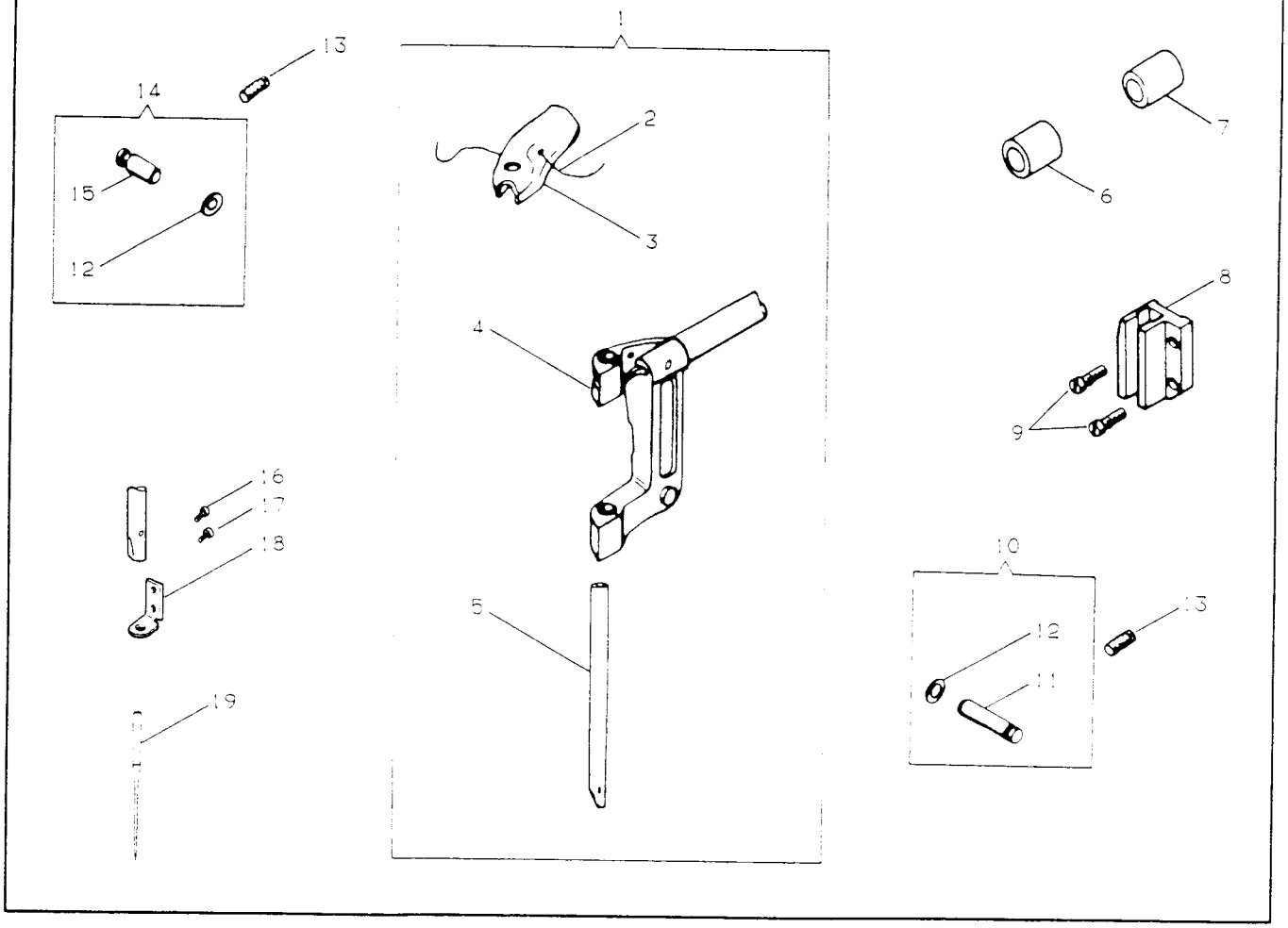

NO.	部品番号 PART NO.	U5058	U5258	U5358	U5438	U5058E	U5258E	U5358E	U5438E	U5058G	U5258G	U5358G	U5438G	U5058F	U5258F	U5358F	U5438F	員数 QTY.	名称	DESCRIPTION
1	508879-002	*	*	*	*	*	*	*	*	*	*	*	*	*	*	*	*	1	針棒フレーム（組組）	NEEDLE BAR YOKE (ASS'Y)
2	502594	*	*	*	*	*	*	*	*	*	*	*	*	*	*	*	*	1	針棒フェルトコード	NEEDLE BAR OIL FELT CORD
3	502608	*	*	*	*	*	*	*	*	*	*	*	*	*	*	*	*	1	針棒フェルト	NEEDLE BAR OIL FELT
4	508880	*	*	*	*	*	*	*	*	*	*	*	*	*	*	*	*	1	針棒フレーム（組）	NEEDLE BAR YOKE (CPL.)
5	502993-902	*	*	*	*	*	*	*	*	*	*	*	*	*	*	*	*	1	針棒	NEEDLE BAR
6	502674	*	*	*	*	*	*	*	*	*	*	*	*	*	*	*	*	1	針棒フレーム軸メタル（前）	NEEDLE BAR YOKE SHAFT BUSHING (FRONT)
7	502672	*	*	*	*	*	*	*	*	*	*	*	*	*	*	*	*	1	針棒フレーム軸メタル（後）	NEEDLE BAR YOKE SHAFT BUSHING (BACK)
8	411001	*	*	*	*	*	*	*	*	*	*	*	*	*	*	*	*	1	針棒抱キ案内	NEEDLE BAR CONNECTING STUD GUIDE BLOCK
9	545249-452	*	*	*	*	*	*	*	*	*	*	*	*	*	*	*	*	2	針棒抱キ案内締ネジ	NEEDLE BAR CONNECTING STUD GUIDE BLOCK SCREW
10	411132	*	*	*	*	*	*	*	*	*	*	*	*	*	*	*	*	1	針棒フレームガイド（前）（組）	NEEDLE BAR YOKE GUIDE (FRONT)(CPL.)
11	508884	*	*	*	*	*	*	*	*	*	*	*	*	*	*	*	*	1	針棒フレームガイド（前）	NEEDLE BAR YOKE GUIDE (FRONT)
12	502930	*	*	*	*	*	*	*	*	*	*	*	*	*	*	*	*	2	針棒フレームガイドシール	NEEDLE BAR YOKE GUIDE SEAL
13	544301	*	*	*	*	*	*	*	*	*	*	*	*	*	*	*	*	2	針棒フレームガイド止メネジ	NEEDLE BAR YOKE GUIDE SET SCREW
14	411131	*	*	*	*	*	*	*	*	*	*	*	*	*	*	*	*	1	針棒フレームガイド（後）（組）	NEEDLE BAR YOKE GUIDE (REAR)(CPL.)
15	508883	*	*	*	*	*	*	*	*	*	*	*	*	*	*	*	*	1	針棒フレームガイド（後）	NEEDLE BAR YOKE GUIDE (REAR)
16	545180-452	*	*	*	*	*	*	*	*	*	*	*	*	*	*	*	*	1	針棒糸掛ケ止メネジ	NEEDLE BAR THREAD GUIDE SCREW
17	223	*	*	*	*	*	*	*	*	*	*	*	*	*	*	*	*	1	針止メネジ	NEEDLE SET SCREW
18	502597	*	*	*	*	*	*	*	*	*	*	*	*	*	*	*	*	1	針棒糸掛ケ	NEEDLE BAR THREAD GUIDE

NO.	部品番号 PART NO.	U5058-L	U5258-L	U5358-L	U5438-L	U5058E-L	U5258E-L	U5358E-L	U5438E-L	U5058G-L	U5258G-L	U5358G-L	U5438G-L	U5058F-L	U5258F-L	U5358F-L	U5438F-L	員数 QTY.	名称	DESCRIPTION
19	N1906-07-10	*	*	*	*	*	*	*	*	*	*	*	*	*	*	*	*	1	針（1906-07-10）	NEEDLE(1906-07-10)

NO.	部品番号 PART NO.	U5058-H	U5258-H	U5358-H	U5438-H	U5058E-H	U5258E-H	U5358E-H	U5438E-H	U5058G-H	U5258G-H	U5358G-H	U5438G-H	U5058F-H	U5258F-H	U5358F-H	U5438F-H	員数 QTY.	名称	DESCRIPTION
19	N1906-07-10	*	*	*	*	*	*	*	*	*	*	*	*	*	*	*	*	1	針（1906-07-10）（国内向）	NEEDLE(1906-07-10)(DOM.)
	N1906-01-14	*	-	*	-	*	-	*	-	*	-	*	-	*	-	*	-	1	針（1906-01-14）（輸出向）	NEEDLE(1906-01-14)(EXP.)
	N1906-01-12	-	*	-	*	-	*	-	*	-	*	-	*	-	*	-	*	1	針（1906-01-12）（輸出向）	NEEDLE(1906-01-12)(EXP.)

NEEDLE BAR CONNECTING LINK(FCP 505/525)
針棒ヨーク関係(505/525用)

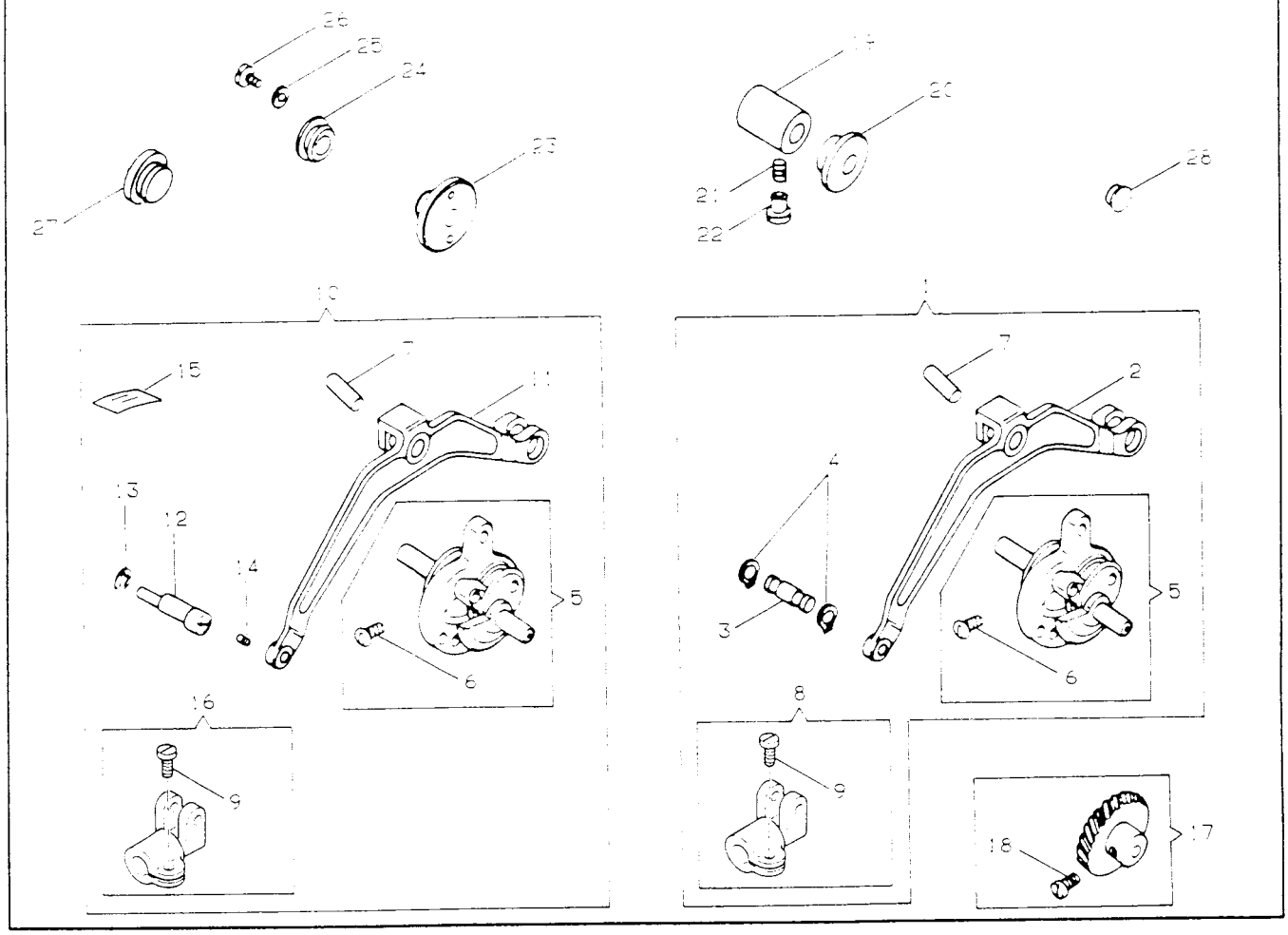

NO.	部品番号 PART NO.	505SB	525SB	535SB	543SB	505SF	525SF	535SF	543SF	505SC	525SC	535SC	543SC	505SM	525SM	535SM	543SM	員数 QTY	名称	DESCRIPTION
1	411073	*	-	-	-	*	-	-	-	*	-	-	-	*	-	-	-	1	針棒ヨーク(組)	NEEDLE BAR CONN. LINK (CPL.)
2	502768	*	-	-	-	*	-	-	-	*	-	-	-	*	-	-	-	1	針棒ヨーク	NEEDLE BAR CONN. LINK
3	502785	*	-	-	-	*	-	-	-	*	-	-	-	*	-	-	-	1	針棒ヨークコネクターピン	NEEDLE BAR CONN. LINK HINGE STUD
4	502802	*	-	-	-	*	-	-	-	*	-	-	-	*	-	-	-	2	針棒ヨークコネクターピンリング	NEEDLE BAR CONN. LINK HINGE STUD SNAP RING
5	502787	*	*	-	-	*	*	-	-	*	*	-	-	*	*	-	-	1	ジグザグカム軸(組)	NEEDLE VIBRATING ECC. SHAFT (CPL.)
6	504112	*	*	-	-	*	*	-	-	*	*	-	-	*	*	-	-	1	針棒ヨークピン止メネジ	NEEDLE BAR CONN. LINK STUD SCREW
7	411499	*	*	-	-	*	*	-	-	*	*	-	-	*	*	-	-	1	針棒ヨークピン	NEEDLE BAR CONN. LINK STUD
8	411074	*	-	-	-	*	-	-	-	*	-	-	-	*	-	-	-	1	針棒ヨークコネクター(組)	NEEDLE BAR CONN. LINK HINGE BEARING (CPL.)
9	544286	*	*	-	-	*	*	-	-	*	*	-	-	*	*	-	-	1	針棒ヨークコネクター締メネジ	NEEDLE BAR CONN. LINK HINGE BEARING SCREW
10	411227	-	*	-	-	-	*	-	-	-	*	-	-	-	*	-	-	1	針棒ヨーク(組)	NEEDLE BAR CONN. LINK (CPL.)
11	411224	-	*	-	-	-	*	-	-	-	*	-	-	-	*	-	-	1	針棒ヨーク	NEEDLE BAR CONN. LINK
12	411220	-	*	-	-	-	*	-	-	-	*	-	-	-	*	-	-	1	針棒ヨークコネクター軸(偏心)	NEEDLE BAR CONN. LINK HINGE STUD (ECC.)
13	543801-003	-	*	-	-	-	*	-	-	-	*	-	-	-	*	-	-	1	針棒ヨークコネクター軸リング	NEEDLE BAR CONN. LINK HINGE STUD SNAP RING
14	545181-451	-	*	-	-	-	*	-	-	-	*	-	-	-	*	-	-	1	針棒ヨークコネクター軸止メネジ	NEEDLE BAR CONN. LINK HINGE STUD SCREW
15	502619	-	*	-	-	-	*	-	-	-	*	-	-	-	*	-	-	1	針棒ヨークコネクターフェルト	NEEDLE BAR CONN. LINK HINGE BEARING FELT
16	411223	-	*	-	-	-	*	-	-	-	*	-	-	-	*	-	-	1	針棒ヨークコネクター(組)	NEEDLE BAR CONN. LINK HINGE BEARING (CPL.)
17	411045	*	*	-	-	*	*	-	-	*	*	-	-	*	*	-	-	1	ジグザグカム歯車(組)	NEEDLE VIBRATING ECC. SHAFT GEAR (CPL.)
18	504101	*	*	-	-	*	*	-	-	*	*	-	-	*	*	-	-	2	ジグザグカム歯車止メネジ	NEEDLE VIBRATING ECC. SHAFT GEAR SET SCREW
19	502825	*	*	-	-	*	*	-	-	*	*	-	-	*	*	-	-	1	ジグザグカム軸メタル(前)	NEEDLE VIBRATING CAM SHAFT BUSHING (FRONT)
20	502760	*	*	-	-	*	*	-	-	*	*	-	-	*	*	-	-	1	ジグザグカム軸メタル(前)キャップ	NEEDLE VIBRATING CAM SHAFT BUSHING (FRONT) CAP
21	500303-869	*	*	-	-	*	*	-	-	*	*	-	-	*	*	-	-	1	ジグザグカム軸メタル(前)止メネジ	NEEDLE VIBRATING CAM SHAFT BUSHING (FRONT) SCREW
22	502577	*	*	-	-	*	*	-	-	*	*	-	-	*	*	-	-	1	ジグザグカム軸メタル(前)止メネジプラグ	NEEDLE VIBRATING CAM SHAFT BUSHING (FRONT) SCREW PLUG
23	411053	*	*	-	-	*	*	-	-	*	*	-	-	*	*	-	-	1	ジグザグカム軸メタル(後)	NEEDLE VIBRATING CAM SHAFT BUSHING (BACK)
24	502751	*	*	-	-	*	*	-	-	*	*	-	-	*	*	-	-	1	ジグザグカム軸メタル(後)キャップ	NEEDLE VIBRATING CAM SHAFT BUSHING (BACK) CAP
25	417985-001	*	*	-	-	*	*	-	-	*	*	-	-	*	*	-	-	2	ジグザグカム軸メタル(後)締メネジ座金	NEEDLE VIBRATING CAM SHAFT BUSHING (BACK) SCREW WASHER
26	544286	*	*	-	-	*	*	-	-	*	*	-	-	*	*	-	-	2	ジグザグカム軸メタル(後)締メネジ	NEEDLE VIBRATING CAM SHAFT BUSHING (BACK) SCREW
27	502760	*	*	-	-	*	*	-	-	*	*	-	-	*	*	-	-	1	ジグザグカムローラー軸調整穴キャップ	NEEDLE VIBRATING CAM ROLLER STUD ADJ. HOLE CAP
28	544782	*	*	-	-	*	*	-	-	*	*	-	-	*	*	-	-	1	針落後調整穴プラグ	NEEDLE POSITION FINE ADJ. HOLE PLUG

NEEDLE BAR CONNECTING LINK(FOR 535)
針棒ヨーク関係(535用)

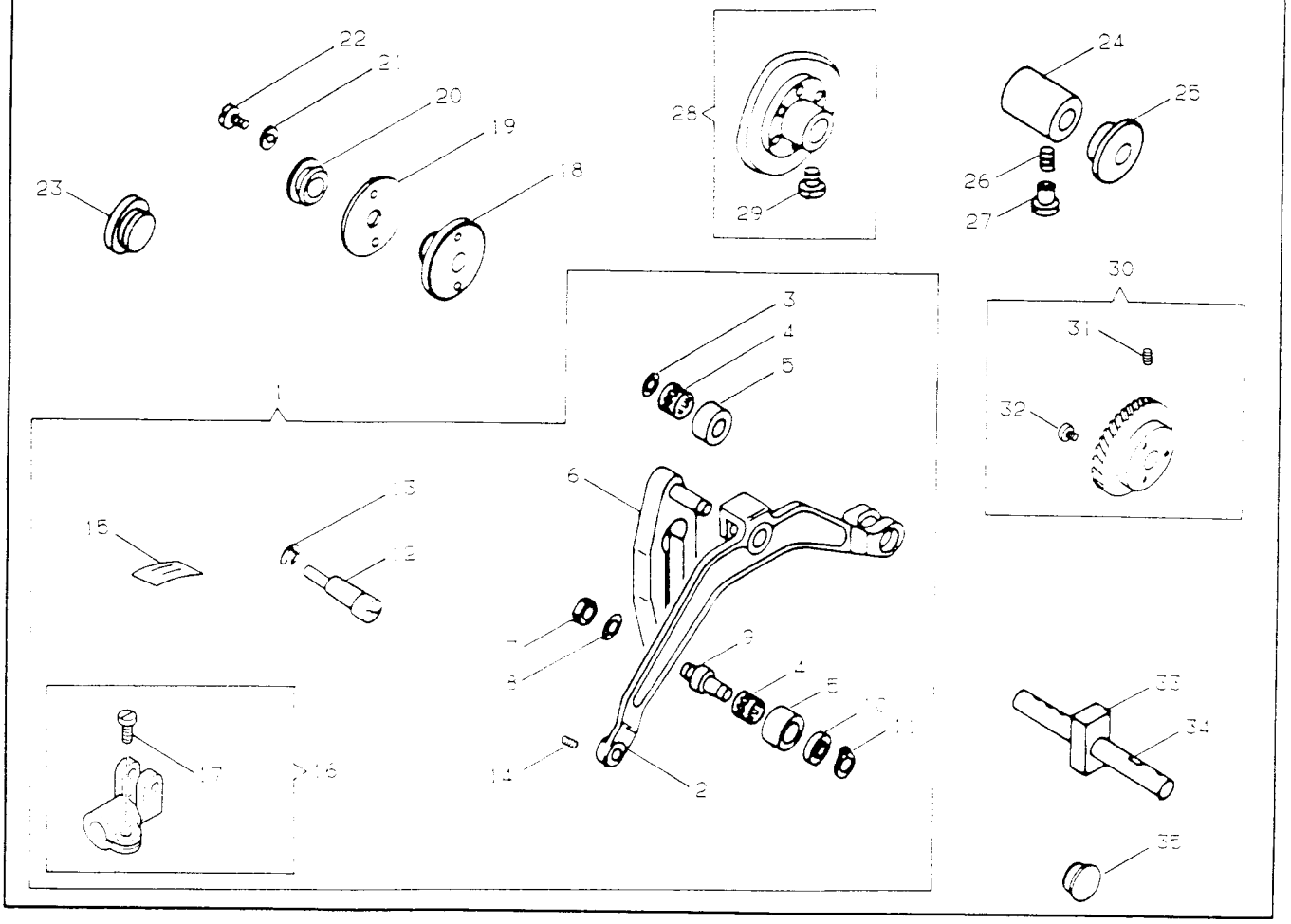

NO.	部品番号 PART NO.	U5058	U5258	U5358	U5438	U5058	U5258	U5358	U5438	U5058	U5258	U5358	U5438	U5058	U5258	U5358	U5438	員数 QTY.	名称	DESCRIPTION
1	411247	–	–	●	–	–	–	●	–	–	–	●	–	–	–	●	–	1	針棒ヨーク(組)	NEEDLE BAR CONN. LINK (CPL.)
2	411226	–	–	●	–	–	–	●	–	–	–	●	–	–	–	●	–	1	針棒ヨーク	NEEDLE BAR CONN. LINK
3	502990	–	–	●	–	–	–	●	–	–	–	●	–	–	–	●	–	1	ジグザグカムローラー軸バネ座金	NEEDLE VIBRATING CAM ROLLER STUD SPRING WASHER
4	502964	–	–	●	–	–	–	●	–	–	–	●	–	–	–	●	–	2	ジグザグカムローラーベアリング	NEEDLE VIBRATING CAM ROLLER NEEDLE BEARING CAGE
5	502960	–	–	●	–	–	–	●	–	–	–	●	–	–	–	●	–	2	ジグザグカムローラー	NEEDLE VIBRATING CAM ROLLER
6	502959	–	–	●	–	–	–	●	–	–	–	●	–	–	–	●	–	1	ジグザグカムローラーブラケット(組)	NEEDLE VIBRATING CAM ROLLER GUIDE (CPL.)
7	1664-850	–	–	●	–	–	–	●	–	–	–	●	–	–	–	●	–	1	ジグザグカムローラー軸(偏心)ナット	NEEDLE VIBRATING CAM ROLLER STUD (ECC.) NUT
8	502961	–	–	●	–	–	–	●	–	–	–	●	–	–	–	●	–	1	ジグザグカムローラー軸(偏心)バネ座金	NEEDLE VIBRATING CAM ROLLER STUD (ECC.) SPRING WASHER
9	411169	–	–	●	–	–	–	●	–	–	–	●	–	–	–	●	–	1	ジグザグカムローラー軸(偏心)	NEEDLE VIBRATING CAM ROLLER STUD (ECC.)
10	502963	–	–	●	–	–	–	●	–	–	–	●	–	–	–	●	–	1	ジグザグカムローラー軸(偏心)座金	NEEDLE VIBRATING CAM ROLLER STUD (ECC.) WASHER
11	502958	–	–	●	–	–	–	●	–	–	–	●	–	–	–	●	–	1	ジグザグカムローラー軸(偏心)リング	NEEDLE BAR YOKE CONN. LINK SNAP RING
12	411220	–	–	●	–	–	–	●	–	–	–	●	–	–	–	●	–	1	針棒ヨークコネクター軸(偏心)	NEEDLE BAR CONN. LINK HINGE STUD (ECC.)
13	543801-003	–	–	●	–	–	–	●	–	–	–	●	–	–	–	●	–	1	針棒ヨークコネクター軸リング	NEEDLE BAR CONN. LINK HINGE STUD SNAP RING
14	545181-451	–	–	●	–	–	–	●	–	–	–	●	–	–	–	●	–	1	針棒ヨークコネクター軸止メネジ	NEEDLE BAR CONN. LINK HINGE STUD SCREW
15	502619	–	–	●	–	–	–	●	–	–	–	●	–	–	–	●	–	1	針棒ヨークコネクターフェルト	NEEDLE BAR CONN. LINK HINGE BEARING FELT
16	411223	–	–	●	–	–	–	●	–	–	–	●	–	–	–	●	–	1	針棒ヨークコネクター(組)	NEEDLE BAR CONN. LINK HINGE BEARING (CPL.)
17	544286	–	–	●	–	–	–	●	–	–	–	●	–	–	–	●	–	1	針棒ヨークコネクター蹄メネジ	NEEDLE BAR CONN. LINK HINGE BEARING SCREW
18	411053	–	–	●	–	–	–	●	–	–	–	●	–	–	–	●	–	1	ジグザグカム軸メタル(後)	NEEDLE VIBRATING CAM SHAFT BUSHING (BACK)
19	509050	–	–	●	–	–	–	●	–	–	–	●	–	–	–	●	–	1	ジグザグカム軸メタル(後)スペーサー	NEEDLE VIBRATING CAM SHAFT BUSHING (BACK) SPACER
20	502751	–	–	●	–	–	–	●	–	–	–	●	–	–	–	●	–	1	ジグザグカム軸メタル(後)キャップ	NEEDLE VIBRATING CAM SHAFT BUSHING (BACK) CAP
21	417985-001	–	–	●	–	–	–	●	–	–	–	●	–	–	–	●	–	2	ジグザグカム軸メタル(後)蹄メネジ座金	NEEDLE VIBRATING CAM SHAFT BUSHING (BACK) SCREW WASHER
22	544288	–	–	●	–	–	–	●	–	–	–	●	–	–	–	●	–	2	ジグザグカム軸メタル(後)蹄メネジ	NEEDLE VIBRATING CAM SHAFT BUSHING (BACK) SCREW
23	502760	–	–	●	–	–	–	●	–	–	–	●	–	–	–	●	–	1	ジグザグカムローラー軸調整穴キャップ	NEEDLE VIBRATING CAM ROLLER STUD ADJ. HOLE CAP
24	502825	–	–	●	–	–	–	●	–	–	–	●	–	–	–	●	–	1	ジグザグカム軸メタル(前)	NEEDLE VIBRATING CAM SHAFT BUSHING (FRONT)
25	502760	–	–	●	–	–	–	●	–	–	–	●	–	–	–	●	–	1	ジグザグカム軸メタル(前)キャップ	NEEDLE VIBRATING CAM SHAFT BUSHING (FRONT) CAP
26	500303-869	–	–	●	–	–	–	●	–	–	–	●	–	–	–	●	–	1	ジグザグカム軸メタル(前)止メネジ	NEEDLE VIBRATING CAM SHAFT BUSHING (FRONT) SCREW
27	502577	–	–	●	–	–	–	●	–	–	–	●	–	–	–	●	–	1	ジグザグカム軸メタル(前)止メネジプラグ	NEEDLE VIBRATING CAM SHAFT BUSHING (FRONT) SCREW PLUG
28	411146	–	–	●	–	–	–	●	–	–	–	●	–	–	–	●	–	1	ジグザグカム(組)	NEEDLE VIBRATING CAM (CPL.)
29	545136-452	–	–	●	–	–	–	●	–	–	–	●	–	–	–	●	–	2	ジグザグカム止メネジ	NEEDLE VIBRATING CAM SET SCREW
30	411174	–	–	●	–	–	–	●	–	–	–	●	–	–	–	●	–	1	ジグザグカムウォームホイール(組)	NEEDLE VIBRATING WORM WHEEL (CPL.)
31	544307	–	–	●	–	–	–	●	–	–	–	●	–	–	–	●	–	2	ジグザグカムウォームホイール止メネジ	NEEDLE VIBRATING WORM WHEEL SCREW
32	545249-452	–	–	●	–	–	–	●	–	–	–	●	–	–	–	●	–	3	ジグザグカムウォームホイールディスク止メネジ	NEEDLE VIBRATING WORM WHEEL DISC SCREW
33	502966	–	–	●	–	–	–	●	–	–	–	●	–	–	–	●	–	1	ジグザグカム軸スライドブロック	NEEDLE VIBRATING CAM SHAFT SLIDE BLOCK
34	502968	–	–	●	–	–	–	●	–	–	–	●	–	–	–	●	–	1	ジグザグカム軸	NEEDLE VIBRATING CAM SHAFT
35	544782	–	–	●	–	–	–	●	–	–	–	●	–	–	–	●	–	1	針落点調整穴プラグ	NEEDLE POSITION FINE ADJ. HOLE PLUG

NEEDLE BAR CONNECTING LINK(FOR 543)
針棒ヨーク関係(543用)

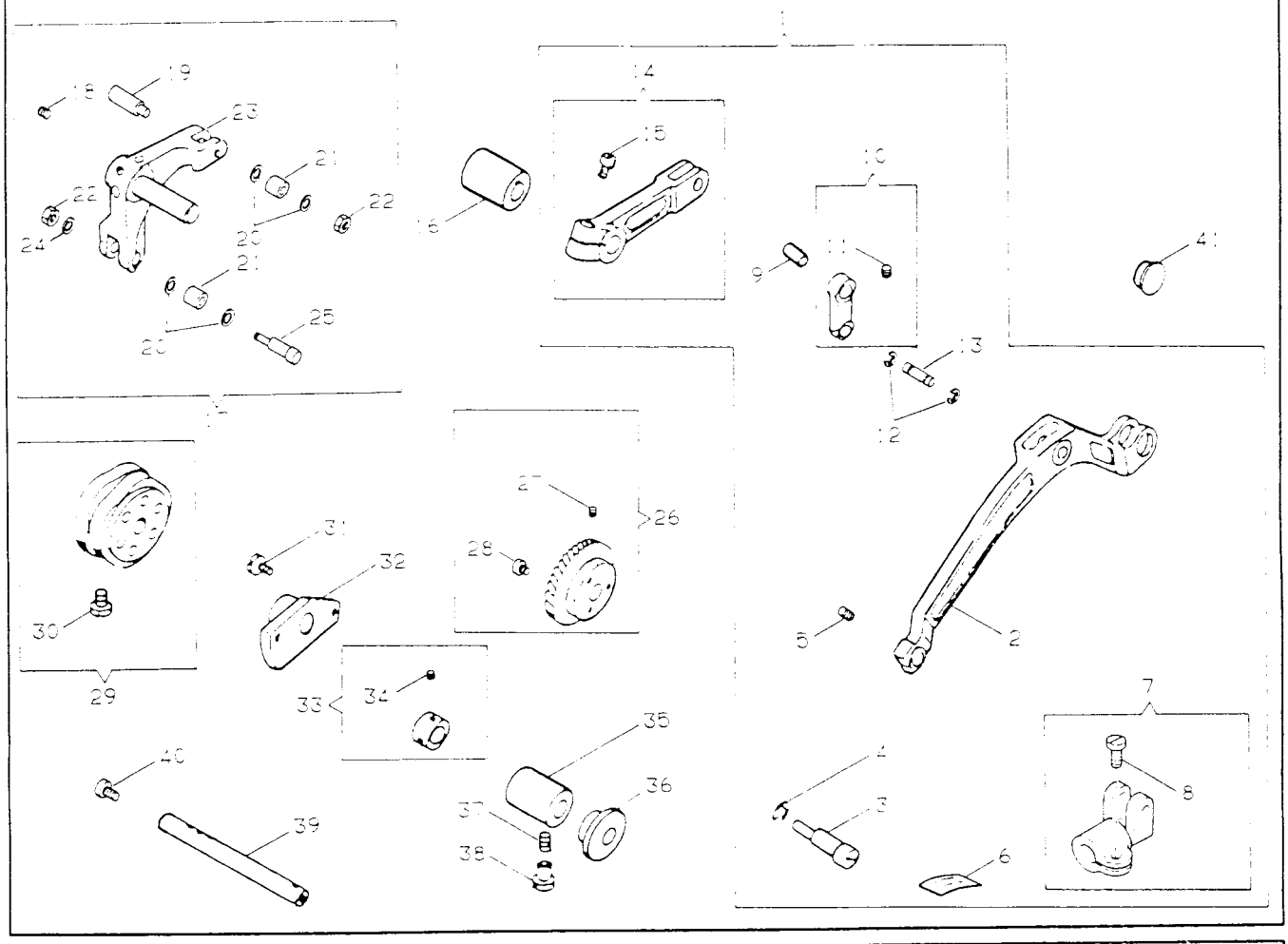

NO.	部品番号 PART NO.	U505B	U525B	U535B	U543B	U505E	U525E	U575E	U543E	U505G	U525G	U535G	U543G	U505F	U525F	U535F	U543F	員数 QTY.	名称	DESCRIPTION
1	41:277	-	-	-	*	-	-	-	*	-	-	-	*	-	-	-	*	1	針棒ヨーク(組)	NEEDLE BAR CONN. LINK (CPL.)
2	41:278	-	-	-	*	-	-	-	*	-	-	-	*	-	-	-	*	1	針棒ヨーク	NEEDLE BAR CONN. LINK
3	41:220	-	-	-	*	-	-	-	*	-	-	-	*	-	-	-	*	1	針棒ヨークコネクター軸(偏心)	NEEDLE BAR CONN. LINK HINGE STUD (ECC.)
4	543801-003	-	-	-	*	-	-	-	*	-	-	-	*	-	-	-	*	1	針棒ヨークコネクター軸リング	NEEDLE BAR CONN. LINK HINGE STUD SNAP RING
5	545181-451	-	-	-	*	-	-	-	*	-	-	-	*	-	-	-	*	1	針棒ヨークコネクター軸止メネジ	NEEDLE BAR CONN. LINK HINGE STUD SCREW
6	502619	-	-	-	*	-	-	-	*	-	-	-	*	-	-	-	*	1	針棒ヨークコネクターフェルト	NEEDLE BAR CONN. LINK HINGE BEARING FELT
7	41:223	-	-	-	*	-	-	-	*	-	-	-	*	-	-	-	*	1	針棒ヨークコネクター(組)	NEEDLE BAR CONN. LINK HINGE BEARING (CPL.)
8	544286	-	-	-	*	-	-	-	*	-	-	-	*	-	-	-	*	1	針棒ヨークコネクター蓋メネジ	NEEDLE BAR CONN. LINK HINGE BEARING SCREW
9	41:283	-	-	-	*	-	-	-	*	-	-	-	*	-	-	-	*	1	針棒ヨーク作動レバーリンクピン(上)	NEEDLE BAR CONN. LINK DRIVING LEVER LINK PIN (UPPER)
10	41:281	-	-	-	*	-	-	-	*	-	-	-	*	-	-	-	*	1	針棒ヨーク作動レバーリンク(組)	NEEDLE BAR CONN. LINK DRIVING LEVER LINK (CPL.)
11	544203-001	-	-	-	*	-	-	-	*	-	-	-	*	-	-	-	*	1	針棒ヨーク作動レバーリンクピン(上)止メネジ	NEEDLE BAR CONN. LINK DRIVING LEVER LINK PIN SET SCREW
12	549886	-	-	-	*	-	-	-	*	-	-	-	*	-	-	-	*	2	針棒ヨーク作動レバーリンクピン(下)止メ輪	NEEDLE BAR CONN. LINK DRIVING LEVER LINK PIN (LOWER) RETAINING RING
13	41:284	-	-	-	*	-	-	-	*	-	-	-	*	-	-	-	*	1	針棒ヨーク作動レバーリンクピン(下)	NEEDLE BAR CONN. LINK DRIVING LEVER LINK PIN (LOWER)
14	41:279	-	-	-	*	-	-	-	*	-	-	-	*	-	-	-	*	1	針棒ヨーク作動レバー(組)	NEEDLE BAR CONN. LINK DRIVING LEVER (COL.)
15	350881-869	-	-	-	*	-	-	-	*	-	-	-	*	-	-	-	*	1	針棒ヨーク作動レバー蓋メネジ	NEEDLE BAR CONN. LINK DRIVING LEVER SCREW
16	41:290	-	-	-	*	-	-	-	*	-	-	-	*	-	-	-	*	1	ジグザグカムフォロアーレバー軸メタル	Z/Z CAM FOLLOWER LEVER SHAFT BUSHING
17	41:285	-	-	-	*	-	-	-	*	-	-	-	*	-	-	-	*	1	ジグザグカムフォロアーレバー軸(組)	Z/Z CAM FOLLOWER LEVER SHAFT (CPL.)
18	544204-001	-	-	-	*	-	-	-	*	-	-	-	*	-	-	-	*	1	ジグザグカムフォロアーレバー止メネジ	Z/Z CAM FOLLOWER LEVER SET SCREW
19	544488	-	-	-	*	-	-	-	*	-	-	-	*	-	-	-	*	1	ジグザグカムフォロアーローラー軸	Z/Z CAM FOLLOWER ROLLER HINGE STUD
20	543815-003	-	-	-	*	-	-	-	*	-	-	-	*	-	-	-	*	4	ジグザグカムフォロアーローラースラストワッシャー	Z/Z CAM FOLLOWER ROLLER THRUST WASHER
21	41:288	-	-	-	*	-	-	-	*	-	-	-	*	-	-	-	*	2	ジグザグカムフォロアーローラー	Z/Z CAM FOLLOWER ROLLER
22	541180	-	-	-	*	-	-	-	*	-	-	-	*	-	-	-	*	2	ジグザグカムフォロアーローラー軸ナット	Z/Z CAM FOLLOWER ROLLER HINGE STUD NUT
23	41:286	-	-	-	*	-	-	-	*	-	-	-	*	-	-	-	*	1	ジグザグカムフォロアーレバー(組)	Z/Z CAM FOLLOWER LEVER (CPL.)
24	543849-004	-	-	-	*	-	-	-	*	-	-	-	*	-	-	-	*	1	ジグザグカムフォロアーローラー偏心軸座金	Z/Z CAM FOLLOWER ROLLER HINGE STUD (ECC.) WASHER
25	544487	-	-	-	*	-	-	-	*	-	-	-	*	-	-	-	*	1	ジグザグカムフォロアーローラー偏心軸	Z/Z CAM FOLLOWER ROLLER HINGE STUD (ECC.)
26	41:306	-	-	-	*	-	-	-	*	-	-	-	*	-	-	-	*	1	ジグザグカムウォームホイール(組)	NEEDLE VIBRATING WORM WHEEL (CPL.)
27	544307	-	-	-	*	-	-	-	*	-	-	-	*	-	-	-	*	2	ジグザグカムウォームホイール止メネジ	NEEDLE VIBRATING WORM WHEEL SCREW
28	545249-452	-	-	-	*	-	-	-	*	-	-	-	*	-	-	-	*	3	ジグザグカムウォームホイールディスク止メネジ	NEEDLE VIBRATING WORM WHEEL DISC SCREW
29	41:295	-	-	-	*	-	-	-	*	-	-	-	*	-	-	-	*	1	ジグザグカム(組)	NEEDLE VIBRATING CAM (CPL.)
30	545136-452	-	-	-	*	-	-	-	*	-	-	-	*	-	-	-	*	2	ジグザグカム止メネジ	NEEDLE VIBRATING CAM SET SCREW
31	544288	-	-	-	*	-	-	-	*	-	-	-	*	-	-	-	*	2	ジグザグカム軸メタル(後)蓋メネジ	NEEDLE VIBRATING CAM SHAFT BUSHING (BACK) SCREW
32	41:291	-	-	-	*	-	-	-	*	-	-	-	*	-	-	-	*	1	ジグザグカム軸メタル(後)	NEEDLE VIBRATING CAM SHAFT BUSHING (BACK)
33	41:292	-	-	-	*	-	-	-	*	-	-	-	*	-	-	-	*	1	ジグザグカム軸カラー(組)	NEEDLE VIBRATING CAM SHAFT COLLER (CPL.)
34	544205-001	-	-	-	*	-	-	-	*	-	-	-	*	-	-	-	*	2	ジグザグカム軸カラー止メネジ	NEEDLE VIBRATING CAM SHAFT COLLER SET SCREW
35	502825	-	-	-	*	-	-	-	*	-	-	-	*	-	-	-	*	1	ジグザグカム軸メタル(前)	NEEDLE VIBRATING CAM SHAFT BUSHING (FRONT)
36	502760	-	-	-	*	-	-	-	*	-	-	-	*	-	-	-	*	1	ジグザグカム軸メタル(前)キャップ	NEEDLE VIBRATING CAM SHAFT BUSHING (FRONT) CAP
37	500303-869	-	-	-	*	-	-	-	*	-	-	-	*	-	-	-	*	1	ジグザグカム軸メタル(前)止メネジ	NEEDLE VIBRATING CAM SHAFT BUSHING (FRONT) SCREW
38	502577	-	-	-	*	-	-	-	*	-	-	-	*	-	-	-	*	1	ジグザグカム軸メタル(前)止メネジプラグ	NEEDLE VIBRATING CAM SHAFT BUSHING (FRONT) SCREW PLUG
39	41:294	-	-	-	*	-	-	-	*	-	-	-	*	-	-	-	*	1	ジグザグカム軸	NEEDLE VIBRATING CAM SHAFT
40	502752	-	-	-	*	-	-	-	*	-	-	-	*	-	-	-	*	1	ジグザグカム軸油穴止メ栓	NEEDLE VIBRATING CAM SHAFT OIL HOLE PLUG
41	544782	-	-	-	*	-	-	-	*	-	-	-	*	-	-	-	*		針棒位置調整穴プラグ	NEEDLE POSITION FINE ADJ. HOLE PLUG

NEEDLE VIBRATING YOKE CONNECTING LINK CARRIER FRAME(CPL.)(FOR 505)
ジグザグ幅調節器(組)(505用)

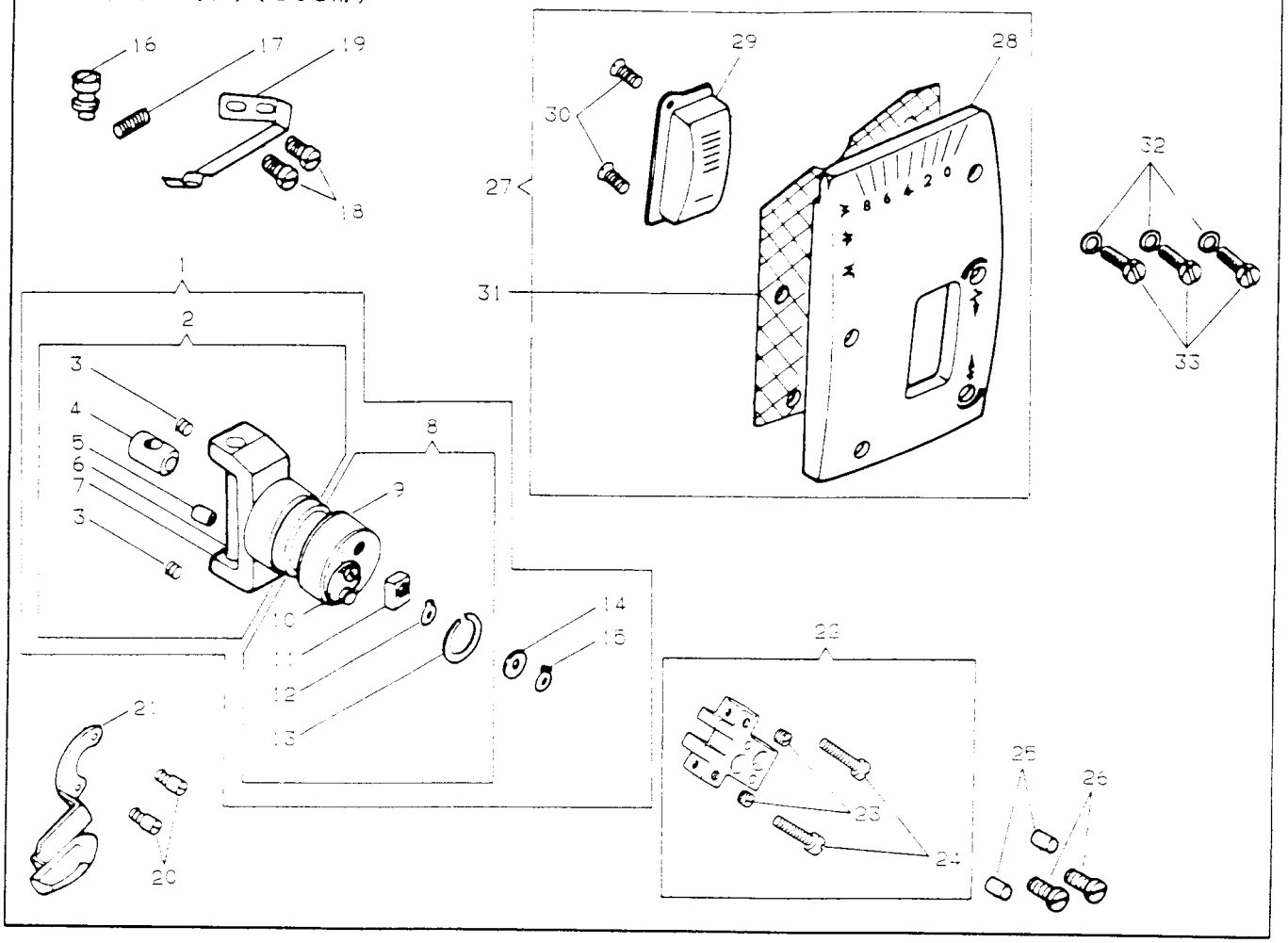

NO.	部品番号 PART NO.	U505B	U525B	U535B	U543B	U505E	U525E	U535E	U543E	U505G	U525G	U535G	U543G	U505H	U525H	U535H	U543H	員数 QTY.	名称	DESCRIPTION
1	411068-945	*	-	-	-	*	-	-	-	*	-	-	-	*	-	-	-	1	ジグザグ調節器,メタル(組)	NEEDLE VIBRATING YOKE CONN. CARRIER FRAME,ADJ. BUSHING (CPL.)
2	411068	*	-	-	-	*	-	-	-	*	-	-	-	*	-	-	-	1	ジグザグ調節器(組)	NEEDLE VIBRATING YOKE CONN. LINK CARRIER FRAME (CPL.)
3	504048	*	-	-	-	*	-	-	-	*	-	-	-	*	-	-	-	2	針棒ヨークスライド軸止メネジ	NEEDLE VIBRATING YOKE CONN. LINK CARRIER FRAME SLIDE STUD SET SCREW
4	502850-931	*	-	-	-	*	-	-	-	*	-	-	-	*	-	-	-	1	針棒ヨークスライドブロック	NEEDLE VIBRATING YOKE CONN. LINK SLIDE BEARING
5	502789	*	-	-	-	*	-	-	-	*	-	-	-	*	-	-	-	1	ジグザグ調節器キャリアーピン	NEEDLE VIBRATING YOKE CONN. LINK CARRIER FRAME STUD
6	411246	*	-	-	-	*	-	-	-	*	-	-	-	*	-	-	-	1	針棒ヨークスライド軸	NEEDLE VIBRATING YOKE CONN. LINK SLIDE STUD
7	411069	*	-	-	-	*	-	-	-	*	-	-	-	*	-	-	-	1	ジグザグ調節器キャリアー	NEEDLE VIBRATING YOKE CONN. LINK CARRIER FRAME
8	411070	*	-	-	-	*	-	-	-	*	-	-	-	*	-	-	-	1	ジグザグ調節器メタル(組)	NEEDLE POSITION ADJ. ECC. (CPL.)
9	411071	*	-	-	-	*	-	-	-	*	-	-	-	*	-	-	-	1	ジグザグ調節器メタル(大)(小)(組)	NEEDLE POSITION ADJ. ECC. BUSHING (LARGE),(SMALL) (CPL.)
10	502776	*	-	-	-	*	-	-	-	*	-	-	-	*	-	-	-	1	ジグザグ調節器メタル(小)案内軸	NEEDLE POSITION ADJ. ECC. BUSHING (SMALL) SLIDE BLOCK STUD
11	502781	*	-	-	-	*	-	-	-	*	-	-	-	*	-	-	-	1	ジグザグ調節器メタル(小)案内	NEEDLE POSITION ADJ. ECC. BUSHING (SMALL) SLIDE BLOCK
12	502793	*	-	-	-	*	-	-	-	*	-	-	-	*	-	-	-	1	ジグザグ調節器メタル(小)案内軸リング	NEEDLE POSITION ADJ. ECC. BUSHING (SMALL) SLIDE BLOCK STUD RING
13	502762	*	-	-	-	*	-	-	-	*	-	-	-	*	-	-	-	2	ジグザグ調節器メタル(小)リング	NEEDLE POSITION ADJ. ECC. BUSHING (SMALL) SNAP RING
14	502800	*	-	-	-	*	-	-	-	*	-	-	-	*	-	-	-	1	ジグザグ調節器キャリアー座	NEEDLE VIBRATING YOKE CONN. LINK CARRIER FRAME CUP SPRING
15	502802	*	-	-	-	*	-	-	-	*	-	-	-	*	-	-	-	1	ジグザグ調節器キャリアーリング	NEEDLE VIBRATING YOKE CONN. LINK CARRIER FRAME SNAP RING
16	411046	*	-	-	-	*	-	-	-	*	-	-	-	*	-	-	-	1	ジグザグ調節器調整軸	NEEDLE POSITION ADJ. CAM REGULATING STUD
17	544302	*	-	-	-	*	-	-	-	*	-	-	-	*	-	-	-	1	ジグザグ調節器調整軸止メネジ	NEEDLE POSITION ADJ. CAM REGULATING STUD SET SCREW
18	545249-452	*	-	-	-	*	-	-	-	*	-	-	-	*	-	-	-	2	針基線位置決メネジ	NEEDLE POSITION ADJ. ECC. POSITION SPRING SCREW
19	502794	*	-	-	-	*	-	-	-	*	-	-	-	*	-	-	-	1	針基線位置決スプリング	NEEDLE POSITION ADJ. ECC. POSITION SPRING
20	500302-850	*	-	-	-	*	-	-	-	*	-	-	-	*	-	-	-	2	ジグザグ調節器制限メネジ軸	NEEDLE POSITION ADJ. ECC. STOP SCREW
21	509007-451	*	-	-	-	*	-	-	-	*	-	-	-	*	-	-	-	1	針基線変換レバー	NEEDLE POSITION ADJ. LEVER
22	411051	*	-	-	-	*	-	-	-	*	-	-	-	*	-	-	-	1	ジグザグ調節器制限ブロック(組)	NEEDLE POSITION ADJ. ECC. SLIDE BLOCK BRACKET (CPL.
23	500067-833	*	-	-	-	*	-	-	-	*	-	-	-	*	-	-	-	2	ジグザグ調節器制限ネジ止メネジ	NEEDLE POSITION ADJ. CAM STOP SCREW SET SCREW
24	544308	*	-	-	-	*	-	-	-	*	-	-	-	*	-	-	-	2	ジグザグ調節器制限ネジ	NEEDLE POSITION ADJ. CAM STOP SCREW
25	548226	*	-	-	-	*	-	-	-	*	-	-	-	*	-	-	-	2	ジグザグ調節器制限ブロックフックピン	NEEDLE POSITION ADJ. ECC. SLIDE BLOCK BRACKET POSITION PIN
26	544286	*	-	-	-	*	-	-	-	*	-	-	-	*	-	-	-	2	ジグザグ調節器制限ブロック結メネジ	NEEDLE POSITION ADJ. ECC. SLIDE BLOCK BRACKET SCREW
27	411056-451	*	-	-	-	*	-	-	-	*	-	-	-	*	-	-	-	1	アームカバー(前)(組)	ARM COVER (FRONT) (CPL.)
28	411124-451	*	-	-	-	*	-	-	-	*	-	-	-	*	-	-	-	1	アームカバー(前)	ARM COVER (FRONT)
29	502829	*	-	-	-	*	-	-	-	*	-	-	-	*	-	-	-	1	目盛板	STITCH LENGTH INDICATOR PLATE
30	544293	*	-	-	-	*	-	-	-	*	-	-	-	*	-	-	-	2	目盛板結メネジ	STITCH LENGTH INDICATOR PLATE SCREW
31	502770	*	-	-	-	*	-	-	-	*	-	-	-	*	-	-	-	1	アームカバー(前)ガスケット	ARM COVER (FRONT) GASKET
32	417985-001	*	-	-	-	*	-	-	-	*	-	-	-	*	-	-	-	3	アームカバー(前)結メネジ座	ARM COVER (FRONT) SCREW WASHER
33	544286	*	-	-	-	*	-	-	-	*	-	-	-	*	-	-	-	3	アームカバー(前)結メネジ	ARM COVER (FRONT) SCREW

NEEDLE VIBRATING YOKE CONNECTING LINK CARRIER FRAME(CPL.)(FOR 525/535/543)
ジグザグ幅調節器(組)(525/535/543用)

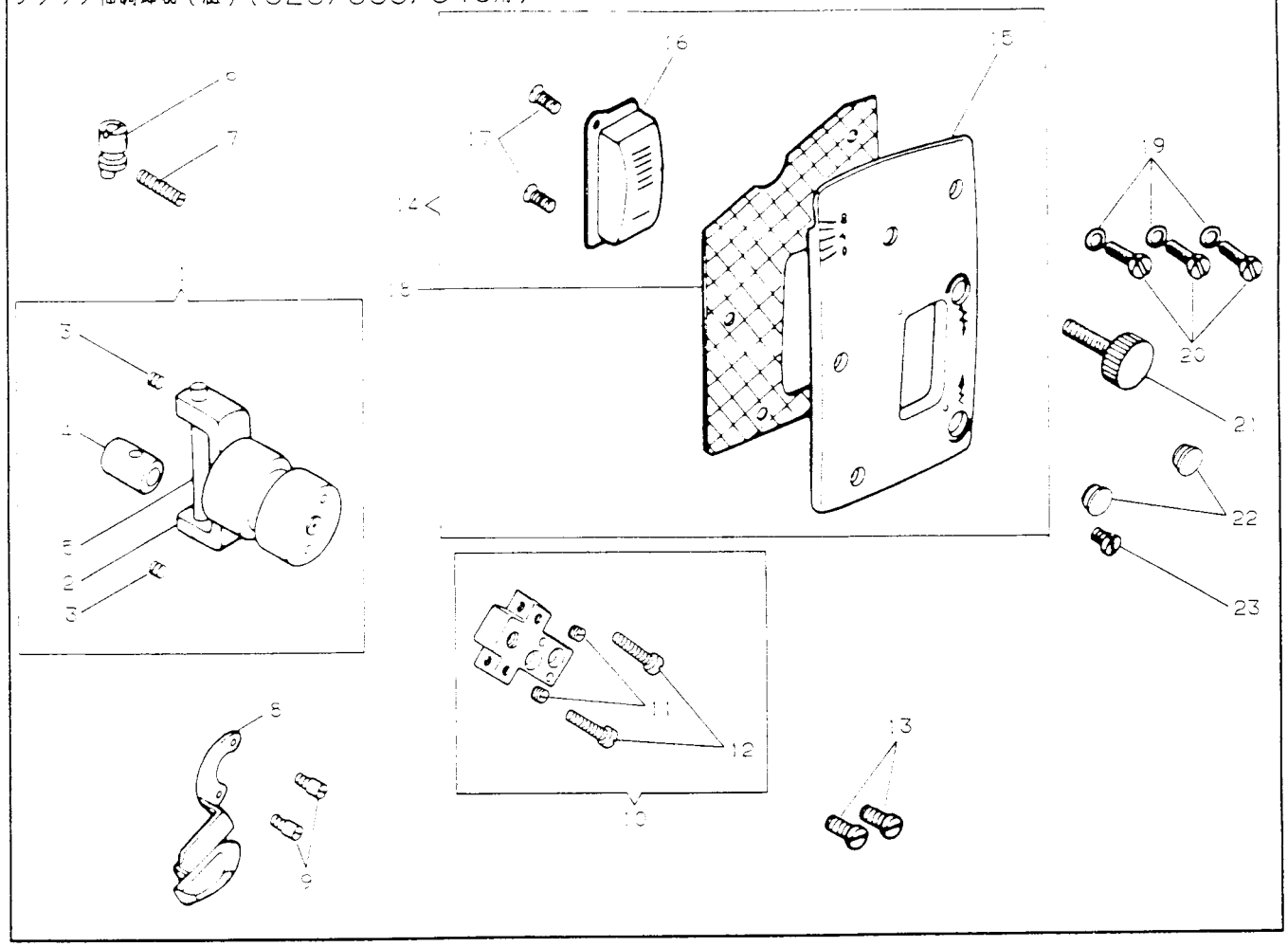

NO.	部品番号 PART NO.	U505B	U525B	U535B	U543B	U505E	U525E	U535E	U543E	U505G	U525G	U535G	U543G	U505F	U525F	U535F	U543F	員数 QTY.	名称	DESCRIPTION
1	411165	-	*	*	-	-	*	*	-	-	*	*	-	-	*	*	-	1	ジグザグ調節器,スライドブロック(組)	NEEDLE VIBRATING YOKE CONN. LINK CARRIER FRAME,BLOCK (CPL.)
	411275	-	-	-	*	-	-	-	*	-	-	-	*	-	-	-	*	1	ジグザグ調節器,スライドブロック(組)	NEEDLE VIBRATING YOKE CONN. LINK CARRIER FRAME,BLOCK (CPL.)
2	411166	-	*	*	-	-	*	*	-	-	*	*	-	-	*	*	-	1	ジグザグ調節器(組)	NEEDLE VIBRATING YOKE CONN. LINK CARRIER FRAME (CPL.)
	411276	-	-	-	*	-	-	-	*	-	-	-	*	-	-	-	*	1	ジグザグ調節器(組)	NEEDLE VIBRATING YOKE CONN. LINK CARRIER FRAME (CPL.)
3	504048	-	*	*	*	-	*	*	*	-	*	*	*	-	*	*	*	2	針棒ヨークスライド軸止メネジ	NEEDLE VIBRATING YOKE CONN. LINK CARRIER FRAME SLIDE STUD SET SCREW
4	502850-931	-	*	*	*	-	*	*	*	-	*	*	*	-	*	*	*	1	針棒ヨークスライドブロック	NEEDLE VIBRATING YOKE CONN. LINK SLIDE BEARING
5	411246	-	*	*	*	-	*	*	*	-	*	*	*	-	*	*	*	1	針棒ヨークスライド軸	NEEDLE VIBRATING YOKE CONN. LINK SLIDE STUD
6	411046	-	*	*	*	-	*	*	*	-	*	*	*	-	*	*	*	1	ジグザグ調節器調整軸	NEEDLE POSITION ADJ. CAM REGULATING STUD
7	544302	-	*	*	*	-	*	*	*	-	*	*	*	-	*	*	*	1	ジグザグ調節器調整軸止メネジ	NEEDLE POSITION ADJ. CAM REGULATING STUD SET SCREW
8	509007-451	-	*	*	-	-	*	*	-	-	*	*	-	-	*	*	-	1	針基線変換レバー	NEEDLE POSITION ADJ. LEVER
	411337-451	-	-	-	*	-	-	-	*	-	-	-	*	-	-	-	*	1	ジグザグ調節レバー	NEEDLE VIBRATING ADJ. LEVER
9	500302-850	-	*	*	*	-	*	*	*	-	*	*	*	-	*	*	*	2	ジグザグ調節器制限ネジ軸	NEEDLE POSITION ADJ. ECC. STOP SCREW
10	411170	-	*	*	*	-	*	*	*	-	*	*	*	-	*	*	*	1	ジグザグ調節器制限ブロック(組)	NEEDLE POSITION ADJ. ECC. SLIDE BLOCK BRACKET (CPL.)
11	500067-833	-	*	*	*	-	*	*	*	-	*	*	*	-	*	*	*	2	ジグザグ調節器制限ネジ止メネジ	NEEDLE POSITION ADJ. CAM STOP SCREW SET SCREW
12	544283	-	*	*	*	-	*	*	*	-	*	*	*	-	*	*	*	2	ジグザグ調節器制限ネジ	NEEDLE POSITION ADJ. CAM STOP SCREW
13	544286	-	*	*	*	-	*	*	*	-	*	*	*	-	*	*	*	2	ジグザグ調節器制限ブロック締メネジ	NEEDLE POSITION ADJ. ECC. SLIDE BLOCK BRACKET SCREW
14	411204-451	-	*	-	-	-	*	-	-	-	*	-	-	-	*	-	-	1	アームカバー(前)(組)	ARM COVER (FRONT) (CPL.)
	411162-451	-	-	*	-	-	-	*	-	-	-	*	-	-	-	*	-	1	アームカバー(前)(組)	ARM COVER (FRONT) (CPL.)
	411302-451	-	-	-	*	-	-	-	*	-	-	-	*	-	-	-	*	1	アームカバー(前)(組)	ARM COVER (FRONT) (CPL.)
15	411205-451	-	*	-	-	-	*	-	-	-	*	-	-	-	*	-	-	1	アームカバー(前)	ARM COVER (FRONT)
	411163-451	-	-	*	-	-	-	*	-	-	-	*	-	-	-	*	-	1	アームカバー(前)	ARM COVER (FRONT)
	411303-451	-	-	-	*	-	-	-	*	-	-	-	*	-	-	-	*	1	アームカバー(前)	ARM COVER (FRONT)
16	502829	-	*	*	*	-	*	*	*	-	*	*	*	-	*	*	*	1	目盛板	STICH LENGTH INDICATOR PLATE
17	544293	-	*	*	*	-	*	*	*	-	*	*	*	-	*	*	*	2	目盛板締メネジ	STICH LENGTH INDICATOR PLATE SCREW
18	502770	-	*	*	*	-	*	*	*	-	*	*	*	-	*	*	*	1	アームカバー(前)ガスケット	ARM COVER (FRONT) GASKET
19	417985-001	-	*	*	*	-	*	*	*	-	*	*	*	-	*	*	*	3	アームカバー(前)締メネジ座金	ARM COVER (FRONT) SCREW WASHER
20	544286	-	*	*	*	-	*	*	*	-	*	*	*	-	*	*	*	3	アームカバー(前)締メネジ	ARM COVER (FRONT) SCREW
21	502951-850	-	*	*	*	-	*	*	*	-	*	*	*	-	*	*	*	1	ジグザグ調節器固定ネジ	NEEDLE POSITION ADJUSTING CAM SET SCREW
22	502986	-	*	*	-	-	*	*	-	-	*	*	-	-	*	*	-	2	ジグザグ幅調節クランク軸穴プラグ	NEEDLE VIBRATING ADJ. CRANK SHAFT HOLE PLUG
23	544284	-	*	*	-	-	*	*	-	-	*	*	-	-	*	*	-	1	アームカバー(前)プラグネジ	ARM COVER (FRONT) PLUG SCREW

FEED REGURATING INDICATOR, LINK
送り調節器，リンク

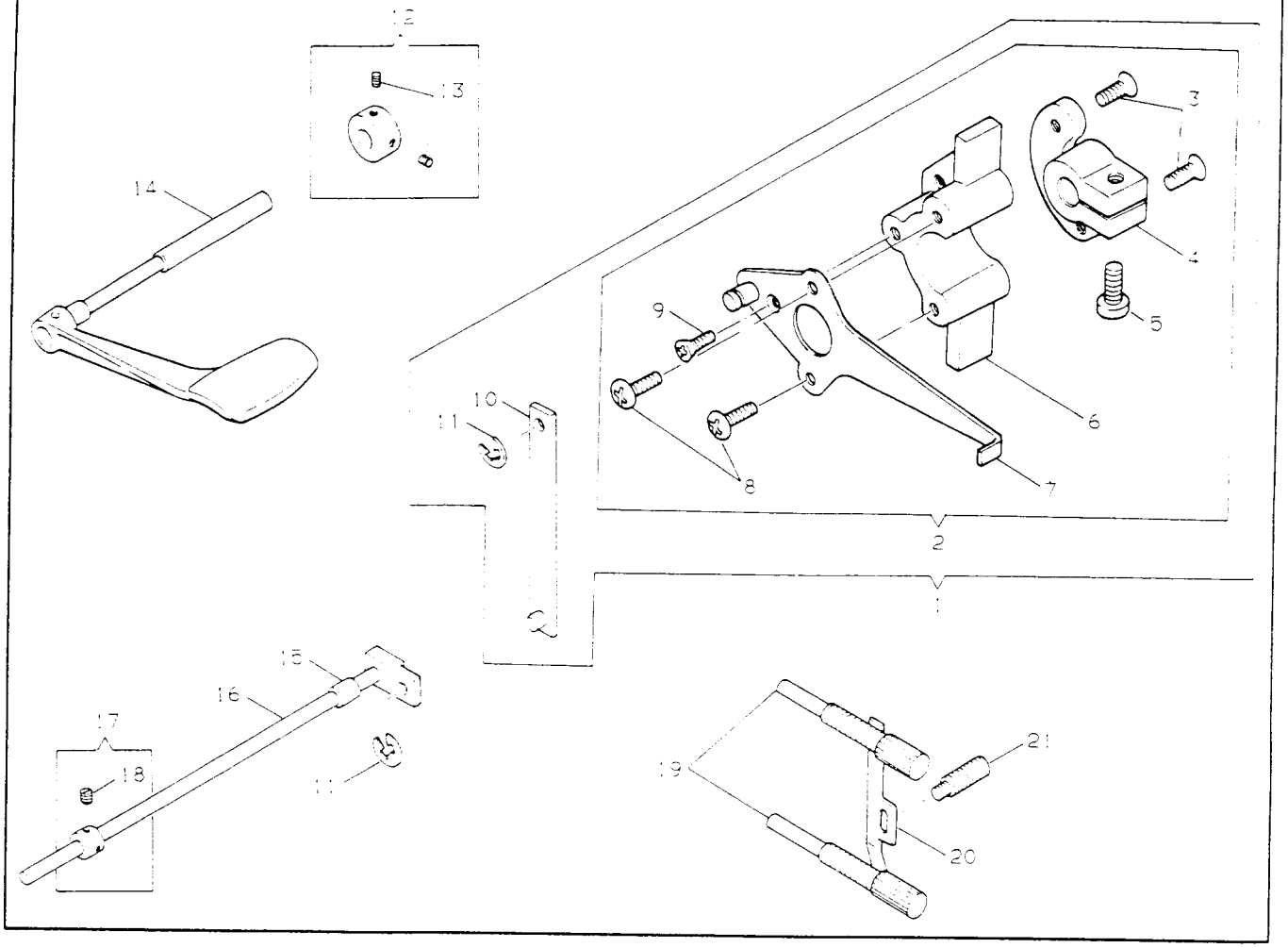

NO.	部品番号 PART NO.	U505B	U525D	U535B	U543B	U505E	U525E	U535E	U543E	U505F	U525G	U535G	U543G	U505I	U525I	U515I	U543I	員数 QTY	名称	DESCRIPTION
1	376118	*	*	*	*	*	*	*	*	*	*	*	*	*	*	*	*	1	送り調節器，リンク（組）	FEED REGULATING INDICATOR,LINK (CPL.)
2	376129	*	*	*	*	*	*	*	*	*	*	*	*	*	*	*	*	1	送り調節器（組）	FEED REGULATING INDICATOR (CPL.)
3	374496-005	*	*	*	*	*	*	*	*	*	*	*	*	*	*	*	*	2	送り調節器（体）締メネジ	FEED REGULATING INDICATOR (BODY) SCREW
4	376131	*	*	*	*	*	*	*	*	*	*	*	*	*	*	*	*	1	送り調節器ハブ	FEED REGULATING INDICATOR HUB
5	544214-055	*	*	*	*	*	*	*	*	*	*	*	*	*	*	*	*	1	送り調節器ハブ締メネジ	FEED REGULATING INDICATOR HUB SCREW
6	376130	*	*	*	*	*	*	*	*	*	*	*	*	*	*	*	*	1	送り調節器（体）	FEED REGULATING INDICATOR (BODY)
7	376132	*	*	*	*	*	*	*	*	*	*	*	*	*	*	*	*	1	送り調節器指示板（組）	FEED REGULATING INDICATOR PLATE (CPL.)
8	544212-052	*	*	*	*	*	*	*	*	*	*	*	*	*	*	*	*	2	送り調節器締メネジ（大）	FEED REGULATING INDICATOR SCREW (LARGE)
9	414685-001	*	*	*	*	*	*	*	*	*	*	*	*	*	*	*	*	1	送り調節器締メネジ（小）	FEED REGULATING INDICATOR SCREW (SMALL)
10	411150	*	*	*	*	*	*	*	*	*	*	*	*	*	*	*	*	1	送り調節器リンク	FEED REGULATING INDICATOR LEVER CONNECTING LINK
11	543801-005	*	*	*	*	*	*	*	*	*	*	*	*	*	*	*	*	2	送り調節器リング	FEED REGULATING INDICATOR PLATE PIN RETAINER
12	376134	*	*	*	*	*	*	*	*	*	*	*	*	*	*	*	*	1	送り調節レバー軸カラー（組）	FEED REGULATING LEVER SHAFT COLLAR (CPL.)
13	544204-001	*	*	*	*	*	*	*	*	*	*	*	*	*	*	*	*	2	送り調節レー軸カラー止メネジ	FEED REGULATING LEVER SHAFT COLLAR SET SCREW
14	502878-451	*	*	*	*	*	*	*	*	–	–	–	–	–	–	–	–	1	送り調節レバー（組）	FEED REGULATING LEVER (ASS'Y)
15	502868	*	*	*	*	*	*	*	*	*	*	*	*	*	*	*	*	1	送り調節軸メタル	FEED REGULATING CONN. SHAFT BUSHING
16	411184	*	*	*	*	*	*	*	*	*	*	*	*	*	*	*	*	1	送り調節軸	FEED REGULATING CONN. SHAFT
17	411065	*	*	*	*	*	*	*	*	*	*	*	*	*	*	*	*	1	送り調節軸カラー（組）	FEED REGULATING CONN. SHAFT COLLAR (CPL.)
18	545174-452	*	*	*	*	*	*	*	*	*	*	*	*	*	*	*	*	2	送り調節軸カラー止メネジ	FEED REGULATING CONN. SHAFT COLLAR SET SCREW
19	500309-850	*	*	*	*	*	*	*	*	*	*	*	*	*	*	*	*	2	送り調節器制限ネジ軸	FEED REGULATING SHAFT INDICATOR STOP SCREW
20	502849	*	*	*	*	*	*	*	*	*	*	*	*	*	*	*	*	1	送り調節器制限ネジフリクション	FEED REGULATING SHAFT INDICATOR STOP SCREW RETAINING SPRING
21	500310-833	*	*	*	*	*	*	*	*	*	*	*	*	*	*	*	*	1	送り調節器制限ネジフリクション調節ネジ	FEED REGULATING RETAINING SPRING SCREW

NEEDLE VIBRATING ADJUSTING BRACKET
ジグザグ幅調節

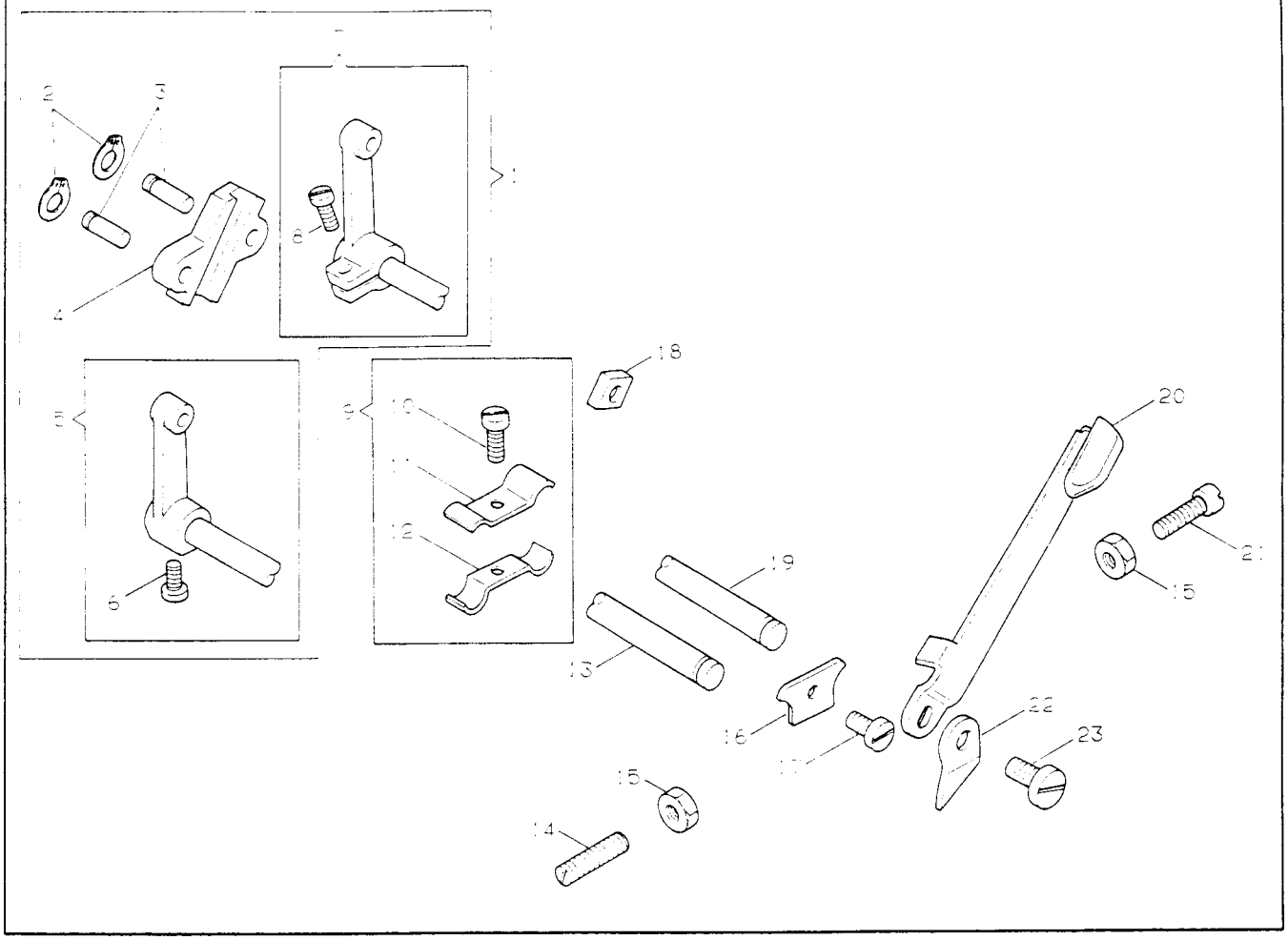

NO.	部品番号 PART NO.	U505B	U525B	U535B	U543B	U505F	U525F	U535F	U543F	U505G	U525G	U535G	U543G	U505F	U525F	U535F	U543F	員数 QTY.	名称	DESCRIPTION
1	411041	*	-	-	-	*	-	-	-	*	-	-	-	*	-	-	-	1	ジグザグ幅調節(組)	NEEDLE VIBRATING ADJ. BRACKET (CPL.)
2	502793	*	-	-	-	*	-	-	-	*	-	-	-	*	-	-	-	2	ジグザグ幅調節クランクブラケットヒンジ軸リング	NEEDLE BAR YOKE CONN. LINK STUD SNAP RING
3	502776	*	-	-	-	*	-	-	-	*	-	-	-	*	-	-	-	2	ジグザグ幅調節ブラケットヒンジ軸	NEEDLE POSTION ADJ. ECC. BUSHING (SMALL)SLIDE BLOCK STUD
4	502775	*	-	-	-	*	-	-	-	*	-	-	-	*	-	-	-	1	ジグザグ幅調節ブラケット	NEEDLE VIBRATING ADJ. BRACKET
5	411042	*	-	-	-	*	-	-	-	*	-	-	-	*	-	-	-	1	ジグザグ幅調節リンク(組)	NEEDLE VIBRATING ADJ. GUIDE CRANK (CPL.)
6	549168	*	-	-	-	*	-	-	-	*	-	-	-	*	-	-	-	1	ジグザグ幅調節リンク止メネジ	NEEDLE VIBRATING ADJ. GUIDE CRANK SET SCREW
7	411044	*	-	-	-	*	-	-	-	*	-	-	-	*	-	-	-	1	ジグザグ幅調節クランク(組)	NEEDLE VIBRATING ADJ. CRANK (CPL.)
8	545249-452	*	-	-	-	*	-	-	-	*	-	-	-	*	-	-	-	1	ジグザグ幅調節クランク締メネジ	NEEDLE VIBRATING CRANK PINCH SCREW
9	411077	*	-	-	-	*	-	-	-	*	-	-	-	*	-	-	-	1	ジグザグ幅調節軸止メ板(組)	NEEDLE VIBRATING ADJ. SHAFT CLAMPING BRACKET (CPL.)
10	545361-452	*	-	-	-	*	-	-	-	*	-	-	-	*	-	-	-	1	ジグザグ幅調節軸止メ板締メネジ	NEEDLE VIBRATING ADJ. SHAFT CLAMPING BRACKET SCREW
11	502922	*	-	-	-	*	-	-	-	*	-	-	-	*	-	-	-	1	ジグザグ幅調節軸止メ板(上)	NEEDLE VIBRATING ADJ. SHAFT CLAMPING BRACKET (UPPER)
12	411078	*	-	-	-	*	-	-	-	*	-	-	-	*	-	-	-	1	ジグザグ幅調節軸止メ板(下)	NEEDLE VIBRATING ADJ. SHAFT CLAMPING BRACKET (LOWER)
13	502783	*	-	-	-	*	-	-	-	*	-	-	-	*	-	-	-	1	ジグザグ幅調節リンク軸	NEEDLE VIBRATING ADJ. GUIDE CRANK SHAFT
14	544302	*	-	-	-	*	-	-	-	*	-	-	-	*	-	-	-	1	ジグザグ幅調節レバー制限ネジ(左)	NEEDLE VIBRATING ADJ. LEVER STOP SCREW (LEFT)
15	541180	*	-	-	-	*	-	-	-	*	-	-	-	*	-	-	-	2	ジグザグ幅調節レバー制限ネジナット	NEEDLE VIBRATING ADJ. LEVER STOP SCREW NUT
16	502788	*	-	-	-	*	-	-	-	*	-	-	-	*	-	-	-	1	ジグザグ幅調節レバー取付板	NEEDLE VIBRATING ADJ. SHAFT RETAINER
17	544282	*	-	-	-	*	-	-	-	*	-	-	-	*	-	-	-	1	ジグザグ幅調節レバー取付板締メネジ	NEEDLE VIBRATING ADJ. SHAFT RETAINER SCREW
18	502782	*	-	-	-	*	-	-	-	*	-	-	-	*	-	-	-	1	ジグザグ幅調節器キャリアーピンスライドブロック	NEEDLE VIBRATING ADJ. BRACKET SLIDE BLOCK
19	411047	*	-	-	-	*	-	-	-	*	-	-	-	*	-	-	-	1	ジグザグ幅調節クランク軸	NEEDLE VIBRATING ADJ. CRANK SHAFT
20	502803-451	*	-	-	-	*	-	-	-	*	-	-	-	*	-	-	-	1	ジグザグ幅調節レバー(組)	NEEDLE VIBRATING ADJ. LEVER (CPL.)
21	544283	*	-	-	-	*	-	-	-	*	-	-	-	*	-	-	-	1	ジグザグ幅調節レバー制限ネジ(右)	NEEDLE VIBRATING ADJ. LEVER STOP SCREW (RIGHT)
22	502835	*	-	-	-	*	-	-	-	*	-	-	-	*	-	-	-	1	オイルガイド	NEEDLE VIBRATING ADJ. LEVER OIL GUIDE
23	544282	*	-	-	-	*	-	-	-	*	-	-	-	*	-	-	-	1	ジグザグ幅調節レバー締メネジ	NEEDLE VIBRATING ADJ. LEVER SCREW

ARM COVER (TOP)(ASSEMBLY)
アーム上ブタ(総組)

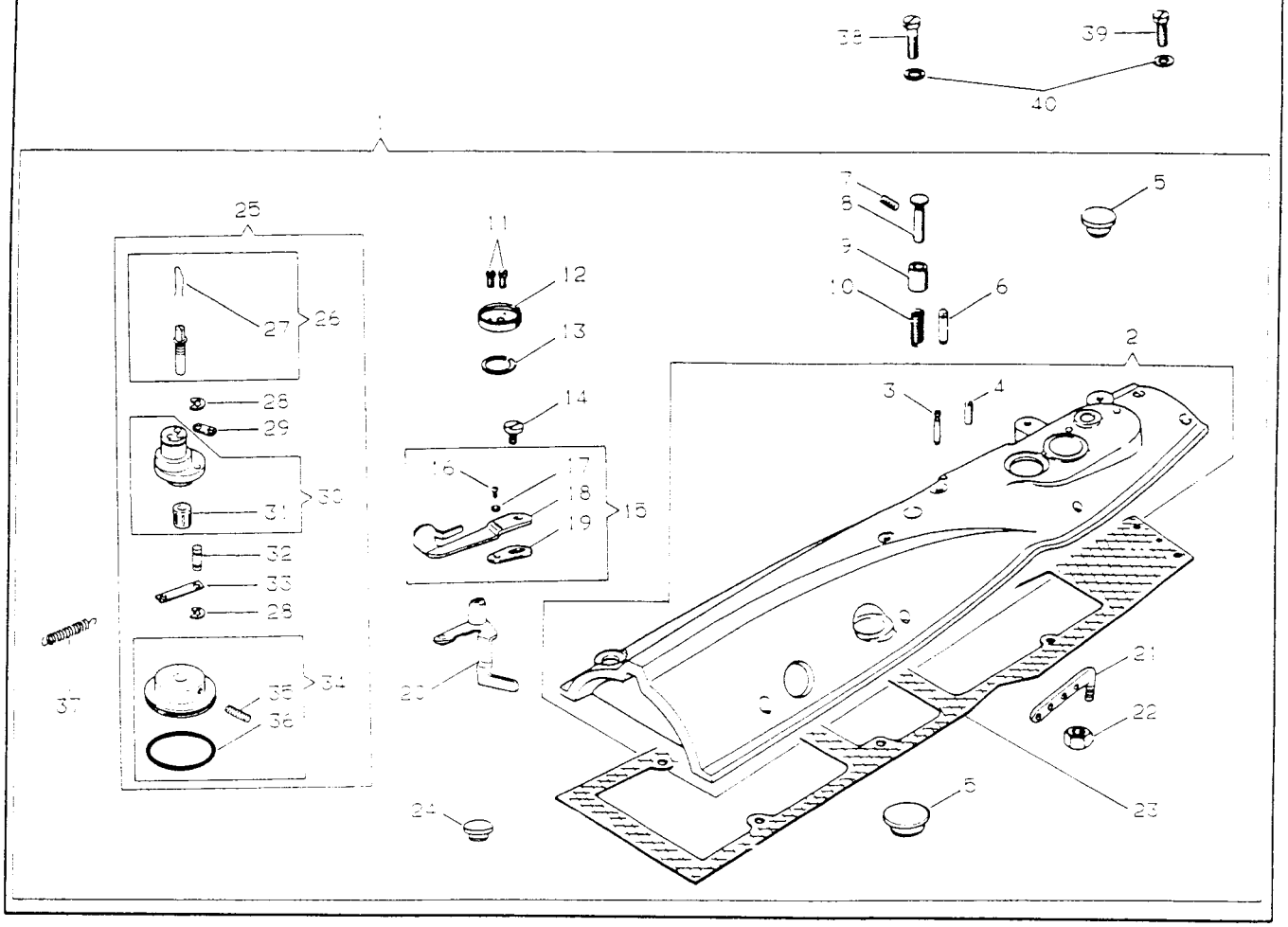

NO.	部品番号 PART NO.	U505B	U525B	U535B	U543B	U505L	U525L	U535L	U543L	U505G	U525G	U535G	U543G	U505F	U525F	U535F	U543F	員数 QTY.	名称	DESCRIPTION
1	376067-451	*	*	*	*	*	*	*	*	*	*	*	*	*	*	*	*	1	アーム上ブタ(総組)	ARM COVER (TOP)(ASS'Y)
2	376068-451	*	*	*	*	*	*	*	*	*	*	*	*	*	*	*	*	1	アーム上ブタ(塗完)	ARM COVER (TOP)(PAINTED)
3	508558	*	*	*	*	*	*	*	*	*	*	*	*	*	*	*	*	1	糸巻キ軸台バネ止メピン	BOBBIN WINDER SHAFT BUSHING (ECC.) SPRING STUD
4	508561	*	*	*	*	*	*	*	*	*	*	*	*	*	*	*	*	1	ボビン押エ軸制限ピン	BOBBIN WINDER BUSHING (ECC.) ROCKING LEVER STOP PIN
5	502832	*	*	*	*	*	*	*	*	*	*	*	*	*	*	*	*	2	アーム上ブタプラグ	ARM COVER (TOP) PLUG
6	508562	*	*	*	*	*	*	*	*	*	*	*	*	*	*	*	*	1	糸案内線	ARM COVER (TOP) THREAD GUIDE STUD
7	50429-833	*	*	*	*	*	*	*	*	*	*	*	*	*	*	*	*	1	糸巻キプリテンション止メネジ	ARM COVER (TOP) THREAD TENSION STUD SET SCREW
8	508563	*	*	*	*	*	*	*	*	*	*	*	*	*	*	*	*	1	糸巻キプリテンション軸	ARM COVER (TOP) THREAD TENSION STUD
9	508565	*	*	*	*	*	*	*	*	*	*	*	*	*	*	*	*	1	糸巻キプリテンション軸外周	ARM COVER (TOP) THREAD TENSION DISC
10	508564	*	*	*	*	*	*	*	*	*	*	*	*	*	*	*	*	1	糸巻キプリテンションバネ	ARM COVER (TOP) THREAD TENSION SPRING
11	544281	*	*	*	*	*	*	*	*	*	*	*	*	*	*	*	*	2	ボビン受ケ止メネジ	BOBBIN WINDER BUSHING (ECC.) THREAD GUARD SCREW
12	508556	*	*	*	*	*	*	*	*	*	*	*	*	*	*	*	*	1	ボビン受ケ	BOBBIN WINDER BUSHING (ECC.) THREAD GUARD
13	508555	*	*	*	*	*	*	*	*	*	*	*	*	*	*	*	*	1	糸巻キ軸台リング	BOBBIN WINDER BUSHING (ECC.) SNAP RING
14	500280-850	*	*	*	*	*	*	*	*	*	*	*	*	*	*	*	*	1	糸巻キ調節レバー止メネジ	BOBBIN WINDER SHAFT BUSHING (ECC.) TRIP LEVER CAP SCREW
15	411106	*	*	*	*	*	*	*	*	*	*	*	*	*	*	*	*	1	糸巻キ調節レバー(組)	BOBBIN WINDER SHAFT BUSHING (ECC.) TRIP LEVER (CPL.)
16	544211-052	*	*	*	*	*	*	*	*	*	*	*	*	*	*	*	*	1	糸巻キ調節レバー締メネジ	BOBBIN WINDER SHAFT BUSHING (ECC.) TRIP LEVER SCREW
17	543805-008	*	*	*	*	*	*	*	*	*	*	*	*	*	*	*	*	1	糸巻キ調節レバー締メネジワッシャー	BOBBIN WINDER SHAFT BUSHING (ECC.) TRIP LEVER SCREW WASHER
18	411107	*	*	*	*	*	*	*	*	*	*	*	*	*	*	*	*	1	糸巻キ調節レバー(長)	BOBBIN WINDER SHAFT BUSHING (ECC.) TRIP LEVER (LONG)
19	411108	*	*	*	*	*	*	*	*	*	*	*	*	*	*	*	*	1	糸巻キ調節レバー(短)	BOBBIN WINDER SHAFT BUSHING (ECC.) TRIP LEVER (SHORT)
20	411101	*	*	*	*	*	*	*	*	*	*	*	*	*	*	*	*	1	ボビン押エ軸(組)	BOBBIN WINDER BUSHING (ECC.) ROCKING LEVER (CPL.)
21	411092	*	*	*	*	*	*	*	*	*	*	*	*	*	*	*	*	1	四ッ目糸掛ケ	THREAD RETAINER (4-HOLES)
22	541179	*	*	*	*	*	*	*	*	*	*	*	*	*	*	*	*	1	四ッ目糸掛ケナット	THREAD RETAINER LOCK NUT
23	502909	*	*	*	*	*	*	*	*	*	*	*	*	*	*	*	*	1	アーム上ブタガスケット	ARM COVER (TOP) GASKET
24	502986	*	*	*	*	*	*	*	*	*	*	*	*	*	*	*	*	1	押エ圧力調整穴プラグ	PRESSER FOOT PRESSURE ADJ. HOLE PLUG
25	411093	*	*	*	*	*	*	*	*	*	*	*	*	*	*	*	*	1	糸巻キ(組)	BOBBIN WINDER SHAFT BUSHING (ECC.)(A'SSY)
26	411095	*	*	*	*	*	*	*	*	*	*	*	*	*	*	*	*	1	糸巻キ軸(組)	BOBBIN WINDER SHAFT (CPL.)
27	411097	*	*	*	*	*	*	*	*	*	*	*	*	*	*	*	*	1	糸巻キ軸バネ	BOBBIN SNAP SPRING
28	547412	*	*	*	*	*	*	*	*	*	*	*	*	*	*	*	*	2	糸巻キ軸台リンク軸リング	BOBBIN WINDER SHAFT BUSHING (ECC.) LINK LOCK WASHER
29	411178	*	*	*	*	*	*	*	*	*	*	*	*	*	*	*	*	1	糸巻キ軸台リンク	BOBBIN WINDER BUSHING (ECC.) CONN. LEVER
30	411094	*	*	*	*	*	*	*	*	*	*	*	*	*	*	*	*	1	糸巻キ軸台(組)	BOBBIN WINDER SHAFT BUSHING (ECC.)(CPL.)
31	411179	*	*	*	*	*	*	*	*	*	*	*	*	*	*	*	*	1	糸巻キ軸台ベアリング	BOBBIN WINDER SHAFT BUSHING (ECC.) BEARING
32	508554	*	*	*	*	*	*	*	*	*	*	*	*	*	*	*	*	1	糸巻キ軸台リンク軸	BOBBIN WINDER BUSHING (ECC.) LINK STUD
33	508553	*	*	*	*	*	*	*	*	*	*	*	*	*	*	*	*	1	糸巻キ軸台バネ掛ケ	BOBBIN WINDER BUSHING (ECC.) SPRING SHACKLE
34	417882	*	*	*	*	*	*	*	*	*	*	*	*	*	*	*	*	1	糸巻キ車(組)	BOBBIN WINDER SHAFT FRICTION WHEEL (CPL.)
35	544203-003	*	*	*	*	*	*	*	*	*	*	*	*	*	*	*	*	2	糸巻キ車止メネジ	BOBBIN WINDER SHAFT FRICTION WHEEL SET SCREW
36	543871-020	*	*	*	*	*	*	*	*	*	*	*	*	*	*	*	*	1	糸巻キ車リング	BOBBIN WINDER SHAFT FRICTION WHEEL RING
37	508557	*	*	*	*	*	*	*	*	*	*	*	*	*	*	*	*	1	糸巻キ軸台バネ	BOBBIN WINDER BUSHING (ECC.) SPRING
38	544285	*	*	*	*	*	*	*	*	*	*	*	*	*	*	*	*	4	ブタ締メネジ(長)	ARM COVER (TOP) SCREW (LONG)
39	544284	*	*	*	*	*	*	*	*	*	*	*	*	*	*	*	*	4	ブタ締メネジ(短)	ARM COVER (TOP) SCREW (SHORT)
40	417985-001	*	*	*	*	*	*	*	*	*	*	*	*	*	*	*	*	8	ブタ締メネジ座金	ARM COVER (TOP) SCREW WASHER

PRETENSION, TENSION
プリテンション，テンション

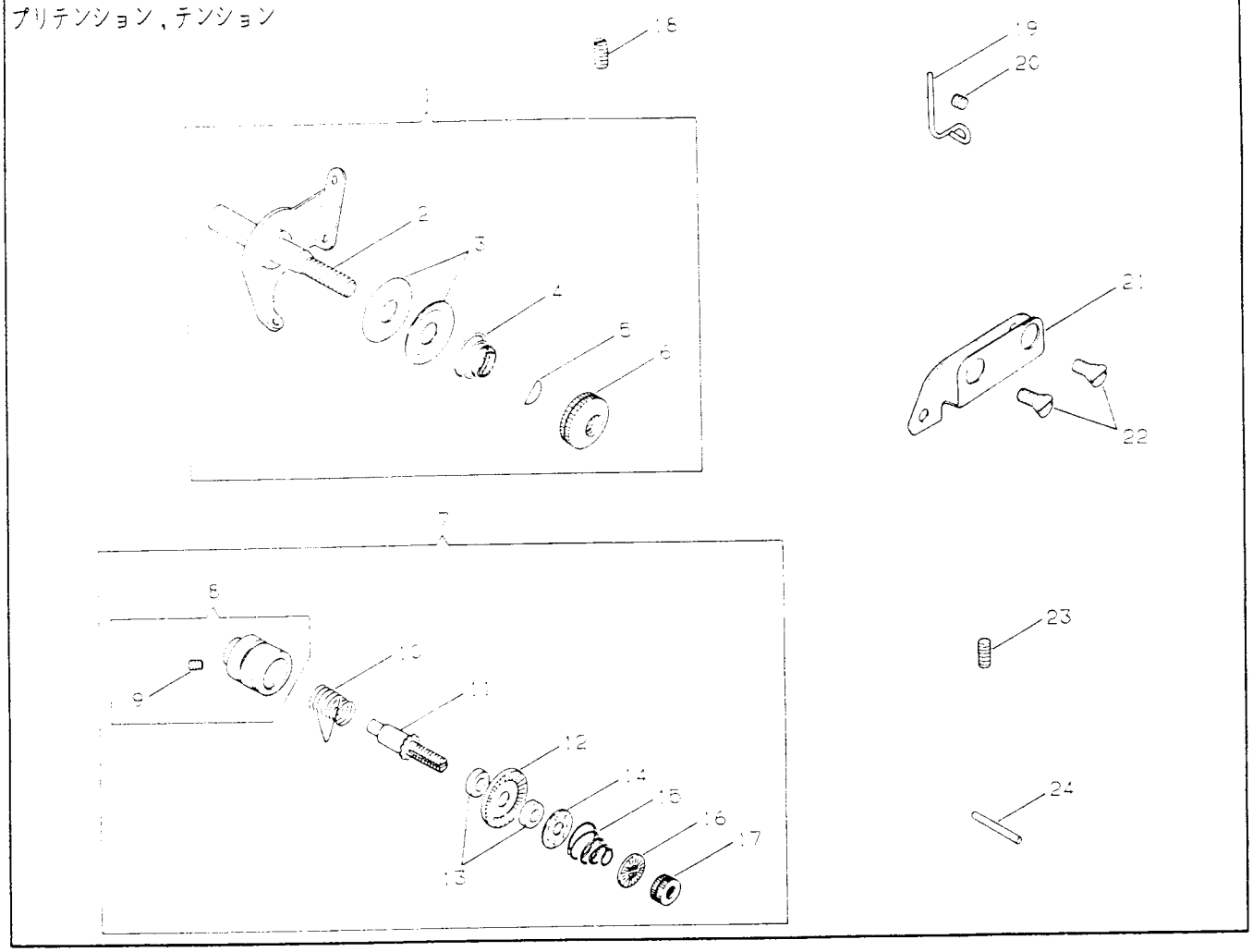

NO.	部品番号 PART NO.	15050	15250	15350	15430	15050F	15250F	15350F	15430F	15050G	15250G	15350G	15430G	15050J	15250J	15350J	15430J	員数 QTY.	名称	DESCRIPTION
1	376077	●	●	●	●	●	●	●	●	●	●	●	●	●	●	●	●	1	プッテンション（組）	PRETENSION (CPL.)
2	376078	●	●	●	●	●	●	●	●	●	●	●	●	●	●	●	●	1	プリテンションブラケット	PRETENSION BRACKET
3	547247	●	●	●	●	●	●	●	●	●	●	●	●	●	●	●	●	2	プリテンション皿	PRETENSION DISC
4	368824	●	●	●	●	●	●	●	●	●	●	●	●	●	●	●	●	1	プリテンションバネ	PRETENSION SPRING
5	376080	●	●	●	●	●	●	●	●	●	●	●	●	●	●	●	●	1	プリテンションナットフリクション	PRETENSION ADJUSTING NUT SPRING
6	376081	●	●	●	●	●	●	●	●	●	●	●	●	●	●	●	●	1	プリテンションナット	PRETENSION ADJUSTING NUT
7	41:025	●	●	●	●	●	●	●	●	●	●	●	●	●	●	●	●	1	上糸調整器（組）	TENSION (CPL.)
8	41:026	●	●	●	●	●	●	●	●	●	●	●	●	●	●	●	●	1	糸調子外筒（組）	THREAD TAKE-UP SPRING REGULATOR (CPL.)
9	50305-850	●	●	●	●	●	●	●	●	●	●	●	●	●	●	●	●	1	糸調子軸止メネジ	TENSION STUD SET SCREW
10	502668	●	●	●	●	●	●	●	●	●	●	●	●	●	●	●	●	1	糸取バネ	THREAD TAKE-UP SPRING
11	41:158	●	●	●	●	●	●	●	●	●	●	●	●	●	●	●	●	1	糸調子軸	TENSION STUD
12	41:152	●	●	●	●	●	●	●	●	●	●	●	●	●	●	●	●	2	糸調子皿フェルト	TENSION FELT WASHER
13	41:155	●	●	●	●	●	●	●	●	●	●	●	●	●	●	●	●	1	糸調子皿	TENSION WHEEL
14	509076	●	●	●	●	●	●	●	●	●	●	●	●	●	●	●	●	1	糸ユルメ板	TENSION RELEASING DISC
15	272219	●	●	●	●	●	●	●	●	●	●	●	●	●	●	●	●	1	糸調子バネ	TENSION SPRING
16	41:154	●	●	●	●	●	●	●	●	●	●	●	●	●	●	●	●	1	糸調子ナット座金	TENSION THUMB NUT LOCK WASHER
17	541182	●	●	●	●	●	●	●	●	●	●	●	●	●	●	●	●	1	糸調子ナット	TENSION THUMB NUT
18	50429-833	●	●	●	●	●	●	●	●	●	●	●	●	●	●	●	●	1	プリテンション止メネジ	PRETENSION BRACKET SET SCREW
19	502666	●	●	●	●	●	●	●	●	●	●	●	●	●	●	●	●	1	糸抜ケ（前）	THREAD PULL OFF
20	549056	●	●	●	●	●	●	●	●	●	●	●	●	●	●	●	●	1	糸抜ケ（前）止メネジ	THREAD PULL OFF SET SCREW
21	502665	●	●	●	●	●	●	●	●	●	●	●	●	●	●	●	●	1	糸案内（前）	THREAD GUIDE
22	500246-850	●	●	●	●	●	●	●	●	●	●	●	●	●	●	●	●	2	糸案内（前）締メネジ	THREAD GUIDE SCREW
23	544303	●	●	●	●	●	●	●	●	●	●	●	●	●	●	●	●	1	糸調子外筒止メネジ	THREAD REGULATOR SET SCREW
24	270086	●	●	●	●	●	●	●	●	●	●	●	●	●	●	●	●	1	糸ユルメピン	TENSION RELEASING PIN

HOOK, BOBBIN CASE
フック，ボビンケース

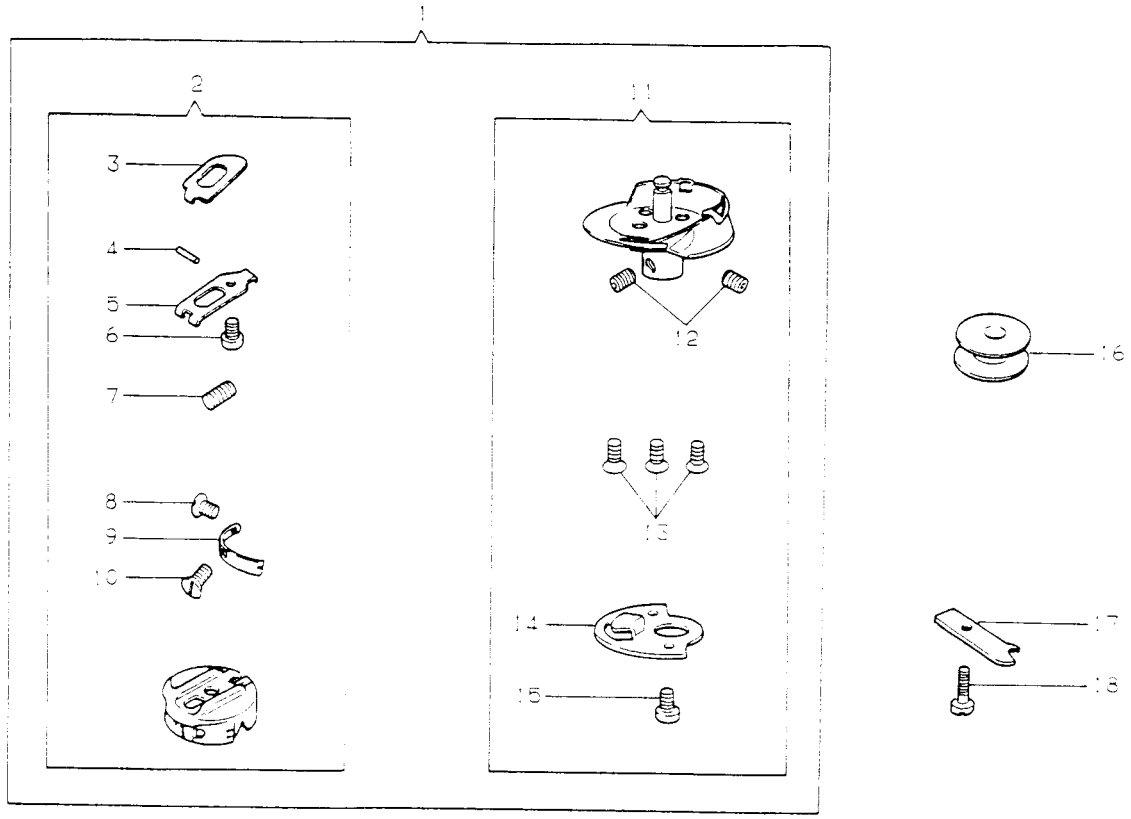

NO.	部品番号 PART NO.	適用機種	員数 QTY	名称	DESCRIPTION
1	376111		1	フックボビンケース(組)	HOOK AND BOBBIN CASE (CPL.)
2	502530		1	ボビンケース	BOBBIN CASE CAP (CPL.)
3	502717		1	ボビンケースラッチレバー	BOBBIN CASE LATCH LEVER
4	210735		1	ボビンケースラッチピン	BOBBIN CASE LATCH PIN
5	210913		1	ボビンケースラッチ	BOBBIN CASE LATCH
6	200964		1	ボビンケースラッチ制限ネジ	BOBBIN CASE LATCH STOP SCREW
7	210736		1	ボビンケースラッチバネ	BOBBIN CASE LATCH SPRING
8	200592		1	ボビンケーステンションバネ締メネジ	BOBBIN CASE CAP TENSION SPRING SCREW
9	508530		1	ボビンケーステンションバネ	BOBBIN CASE CAP TENSION SPRING
10	201016		1	ボビンケーステンションバネ調整ネジ	BOBBIN CASE CAP TENSION SPRING REG. SCREW
11	376024		1	フック(組)	HOOK (CPL.)
12	500306		2	フック締メネジ	HOOK SET SCREW
13	141525		3	フックジブ締メネジ	HOOK GIB SCREW
14	508537		1	針受ケ	HOOK NEEDLE GUARD AND COUNTERBALANCE
15	141507		1	針受ケ締メネジ	HOOK NEEDLE GUARD AND COUNTERBALANCE SCREW
16	233028-452		1	ボビン	BOBBIN
17	502536		1	中ガマ止メ	BOBBIN CASE STOP
18	190-850		1	中ガマ止メ締メネジ	BOBBIN CASE STOP SCREW

HOOK SHAFT, BEVEL GEAR
フックシャフト，ベベルギアー関係

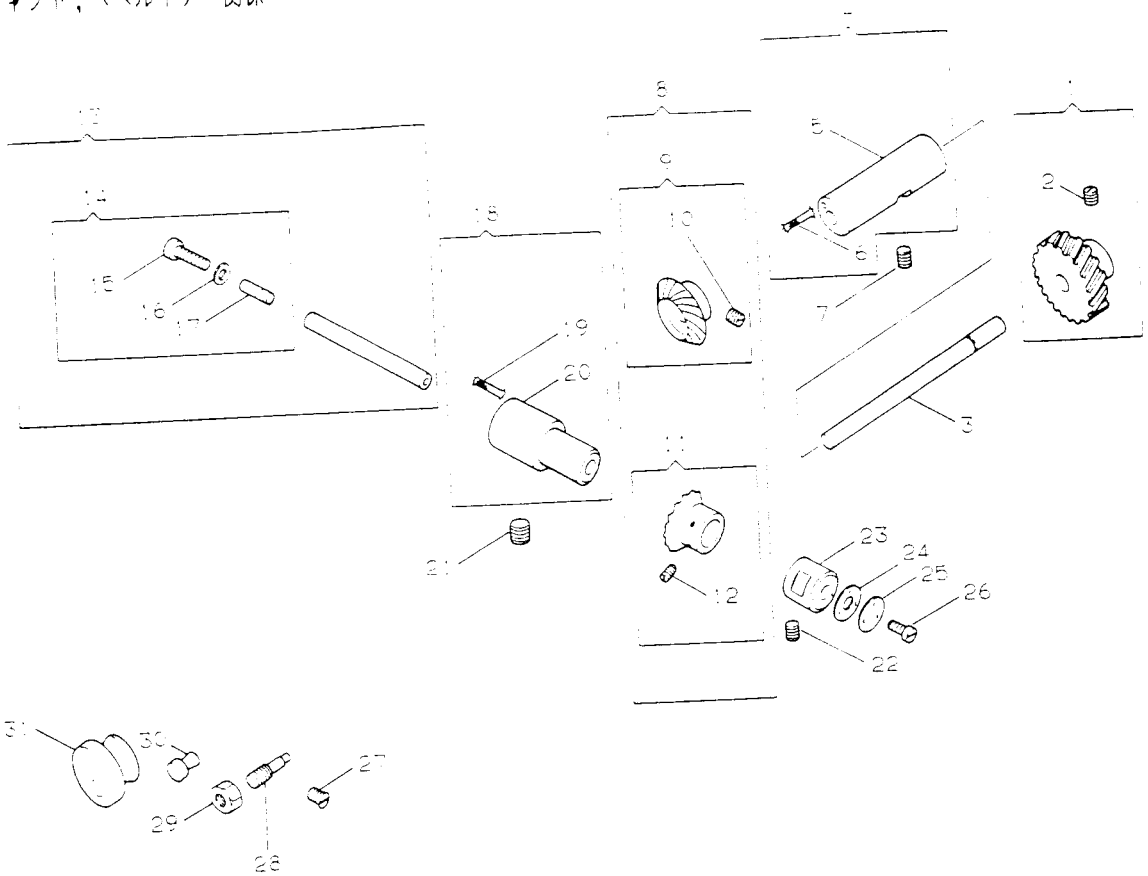

NO.	部品番号 PART NO.	U505B	U525B	U535B	U543B	U505E	U525E	U535E	U543E	U505G	U525G	U535G	U543G	U505F	U525F	U535F	U543F	員数 QTY.	名称	DESCRIPTION
1	411003	*	*	*	*	*	*	*	*	*	*	*	*	*	*	*	*	1	フックドライビングシャフトギアー(組)	HOOK DRIVING SHAFT HELICAL GEAR (CPL.)
2	504101	*	*	*	*	*	*	*	*	*	*	*	*	*	*	*	*	2	フックドライビングシャフトギアー止メネジ	HOOK DRIVING SHAFT HELICAL GEAR SET SCREW
3	502565	*	*	*	*	*	*	*	*	*	*	*	*	*	*	*	*	1	フックドライビングシャフト	HOOK DRIVING SHAFT
4	502713	*	*	*	*	*	*	*	*	*	*	*	*	*	*	*	*	1	フックドライビングシャフトブッシュ(組)	HOOK DRIVING SHAFT BUSHING (CPL.)
5	502566	*	*	*	*	*	*	*	*	*	*	*	*	*	*	*	*	1	フックドライビングシャフトブッシュ	HOOK DRIVING SHAFT BUSHING
6	502516	*	*	*	*	*	*	*	*	*	*	*	*	*	*	*	*	1	フックドライビングシャフトブッシュウイック	HOOK DRIVING SHAFT BUSHING WICK
7	544305	*	*	*	*	*	*	*	*	*	*	*	*	*	*	*	*	1	下軸メタル止メネジ	BED SHAFT BUSHING SET SCREW
8	411038	*	*	*	*	*	*	*	*	*	*	*	*	*	*	*	*	1	ベベルギアー(対)	A PAIR OF BEVEL GEARS
9	411039	*	*	*	*	*	*	*	*	*	*	*	*	*	*	*	*	1	フックドライビングシャフトベベルギアー(組)	HOOK DRIVING SHAFT BEVEL GEAR (CPL.)
10	504101	*	*	*	*	*	*	*	*	*	*	*	*	*	*	*	*	2	フックドライビングシャフトベベルギアー止メネジ	HOOK DRIVING SHAFT BEVEL GEAR SET SCREW
11	411040	*	*	*	*	*	*	*	*	*	*	*	*	*	*	*	*	1	フックシャフトベベルギアー(組)	HOOK SHAFT BEVEL GEAR (CPL.)
12	504101	*	*	*	*	*	*	*	*	*	*	*	*	*	*	*	*	2	フックシャフトベベルギアー止メネジ	HOOK SHAFT BEVEL GEAR SET SCREW
13	411123	*	*	*	*	*	*	*	*	*	*	*	*	*	*	*	*	1	フックシャフト(組)	HOOK SHAFT (CPL.)
14	376162	*	*	*	*	*	*	*	*	*	*	*	*	*	*	*	*	1	フックシャフトキャップネジ(組)	HOOK SHAFT OIL FILTER WICK HOLDER (CPL.)
15	544320	*	*	*	*	*	*	*	*	*	*	*	*	*	*	*	*	1	フックシャフトキャップネジ	HOOK SHAFT OIL FILTER WICK HOLDER
16	271808	*	*	*	*	*	*	*	*	*	*	*	*	*	*	*	*	1	フックシャフトキャップネジシール	HOOK SHAFT OIL FILTER WICK HOLDER SEAL
17	376154	*	*	*	*	*	*	*	*	*	*	*	*	*	*	*	*	1	フックシャフトオイルフェルト	HOOK SHAFT OIL FILTER FELT
18	502676	*	*	*	*	*	*	*	*	*	*	*	*	*	*	*	*	1	フックシャフトブッシュ(後)(組)	HOOK SHAFT BUSHING (BACK)(CPL.)
19	502582	*	*	*	*	*	*	*	*	*	*	*	*	*	*	*	*	1	フックシャフトブッシュ(後)ウイック	HOOK SHAFT BUSHING (BACK) WICK
20	502581	*	*	*	*	*	*	*	*	*	*	*	*	*	*	*	*	1	フックシャフトブッシュ(後)	HOOK SHAFT BUSHING (BACK)
21	544305	*	*	*	*	*	*	*	*	*	*	*	*	*	*	*	*	1	フックシャフトブッシュ(後)止メネジ	HOOK SHAFT BUSHING (BACK) SCREW
22	500264-833	*	*	*	*	*	*	*	*	*	*	*	*	*	*	*	*	1	フックシャフトブッシュ(前)止メネジ	HOOK SHAFT BUSHING (FRONT) SET SCREW
23	508914	*	*	*	*	*	*	*	*	*	*	*	*	*	*	*	*	1	フックシャフトブッシュ(前)	HOOK SHAFT BUSHING (FRONT)
24	502572	*	*	*	*	*	*	*	*	*	*	*	*	*	*	*	*	1	フックシャフトブッシュキャップガスケット	HOOK SHAFT BUSHING CAP GASKET
25	502611	*	*	*	*	*	*	*	*	*	*	*	*	*	*	*	*	1	フックシャフトブッシュキャップ	HOOK SHAFT BUSHING CAP
26	229	*	*	*	*	*	*	*	*	*	*	*	*	*	*	*	*	3	フックシャフトキャップ締メネジ	HOOK SHAFT BUSHING (FRONT) CAP SCREW
27	504134	*	*	*	*	*	*	*	*	*	*	*	*	*	*	*	*	1	バイパスネジ	HOOK OIL BYPASS SCREW
28	500247-833	*	*	*	*	*	*	*	*	*	*	*	*	*	*	*	*	1	フックオイル調節ネジ	HOOK OIL REGULATING SCREW
29	545425-452	*	*	*	*	*	*	*	*	*	*	*	*	*	*	*	*	1	オイル調節ネジロックナット	HOOK OIL REGULATING SCREW LOCK NUT
30	502577	*	*	*	*	*	*	*	*	*	*	*	*	*	*	*	*	1	フックシャフトギアボックスプラグ	HOOK SHAFT GEAR BOX PLUG
31	502818	*	*	*	*	*	*	*	*	*	*	*	*	*	*	*	*	1	ベントキャップ	HOOK GEAR BOX VENT CAP

FEED DRIVING CONNECTION, CARRIER FRAME
フィードレバー，キャリアー関係

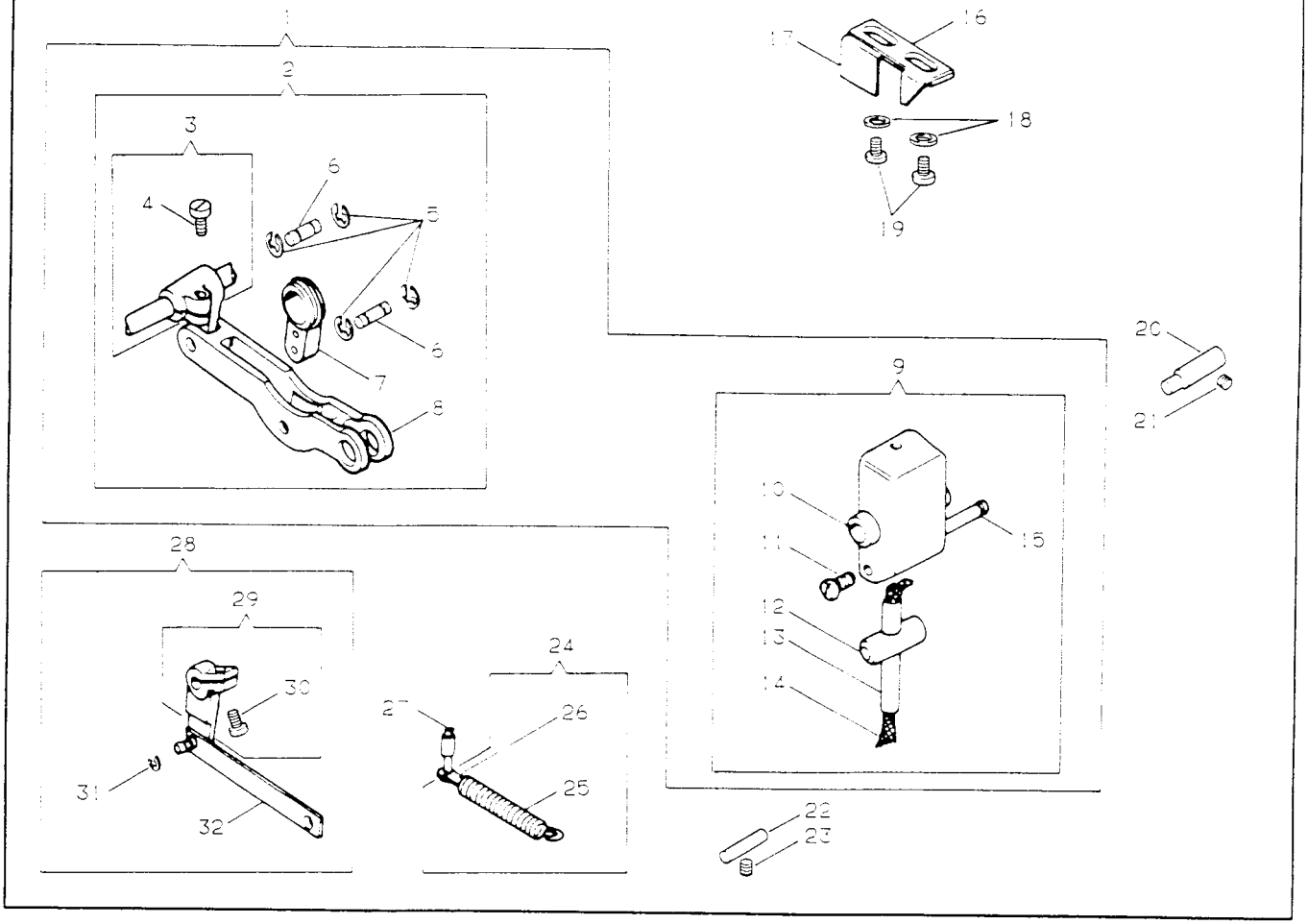

NO.	部品番号 PART NO.	L505B	L525B	L535B	L543B	L505E	L525E	L535E	L543E	L505G	L525G	L535G	L543G	L505F	L525F	L535F	L543F	員数 QTY.	名称	DESCRIPTION
1	411058	*	*	*	*	*	*	*	*	*	*	*	*	*	*	*	*	1	フィードレバー，キャリアー（組）	FEED DRIVING CONN.,CARRIER FRAME (CPL.)
2	411061	*	*	*	*	*	*	*	*	*	*	*	*	*	*	*	*	1	フィードレバー（組）	FEED DRIVING CONN. (CPL)
3	502847	*	*	*	*	*	*	*	*	*	*	*	*	*	*	*	*	1	フィードコネクションクランク（組）	FEED DRIVING CONN. CRANK (CPL)
4	1177-850	*	*	*	*	*	*	*	*	*	*	*	*	*	*	*	*	1	フィードコネクションクランク締メネジ	FEED DRIVING CONN. CRANK PINCH SCREW
5	543801-005	*	*	*	*	*	*	*	*	*	*	*	*	*	*	*	*	4	フィードレバーリング	FEED DRIVING CONN. LEVER HINGE PIN RETAINER
6	502845	*	*	*	*	*	*	*	*	*	*	*	*	*	*	*	*	2	フィードレバーヒンジピン	FEED DRIVING CONN. LEVER HINGE PIN
7	502844	*	*	*	*	*	*	*	*	*	*	*	*	*	*	*	*	1	フィードコネクションリンク	FEED DRIVING CONN. LINK
8	502843	*	*	*	*	*	*	*	*	*	*	*	*	*	*	*	*	1	フィードレバー	FEED DRIVING CONN. LEVER
9	411059	*	*	*	*	*	*	*	*	*	*	*	*	*	*	*	*	1	フィードキャリアー（組）	FEED DRIVING CONN. CARRIER FRAME (CPL.)
10	411060	*	*	*	*	*	*	*	*	*	*	*	*	*	*	*	*	1	フィードキャリアー	FEED DRIVING CONN. CARRIER FRAME
11	545249-452	*	*	*	*	*	*	*	*	*	*	*	*	*	*	*	*	1	フィードレバースライド軸上メネジ	NEEDLE POSITION ADJ. ECC. POSITION SPRING SCREW
12	502850-931	*	*	*	*	*	*	*	*	*	*	*	*	*	*	*	*	1	フィードレバースライドロック	FEED DRIVING CONN. LEVER SLIDE BEARING
13	502857	*	*	*	*	*	*	*	*	*	*	*	*	*	*	*	*	1	フィードレバースライド軸	FEED DRIVING CONN. CARRRIER FRAME SLIDE STUD
14	502858	*	*	*	*	*	*	*	*	*	*	*	*	*	*	*	*	1	フィードレバースライド軸ウィック	FEED DRIVING CONN. CARRRIER FRAME SLIDE STUD OIL WICK
15	502949	*	*	*	*	*	*	*	*	*	*	*	*	*	*	*	*	1	フィードキャリアーバネ掛ケ軸	FEED DRIVING CONN. CARRIER FRAME SPRING STUD
16	508523	*	*	*	*	*	*	*	*	*	*	*	*	*	*	*	*	1	フィードキャリアー制限（後）	FEED DRIVING CONN. CARRIER FRAME STOP (BACK)
17	508524	*	*	*	*	*	*	*	*	*	*	*	*	*	*	*	*	1	フィードキャリアー制限（前）	FEED DRIVING CONN. CARRIER FRAME STOP (FRONT)
18	507523	*	*	*	*	*	*	*	*	*	*	*	*	*	*	*	*	2	フィードキャリアー制限締メネジ座金	FEED DRIVING CONN. CARRIER FRAME STOP SCREW WASHER
19	544287	*	*	*	*	*	*	*	*	*	*	*	*	*	*	*	*	2	フィードキャリアー制限締メネジ	FEED DRIVING CONN. CARRIER FRAME STOP SCREW
20	502860	*	*	*	*	*	*	*	*	*	*	*	*	*	*	*	*	1	フィードキャリアーヒンジピン（右）	FEED DRIVING CONN. CARRIER FRAME BEARING STUD (RIGHT)
21	544307	*	*	*	*	*	*	*	*	*	*	*	*	*	*	*	*	1	フィードキャリアーヒンジピン（右）止メネジ	FEED DRIVING CONN. CARRIER FRAME STUD SET SCREW (RIGHT)
22	502859	*	*	*	*	*	*	*	*	*	*	*	*	*	*	*	*	1	フィードキャリアーヒンジピン（左）	FEED DRIVING CONN. CARRIER FRAME BEARING STUD (LEFT)
23	504066-452	*	*	*	*	*	*	*	*	*	*	*	*	*	*	*	*	1	フィードキャリアーヒンジピン（左）止メネジ	FEED DRIVING CONN. CARRIER FRAME STUD SET SCREW (LEFT)
24	502932	*	*	*	*	*	*	*	*	*	*	*	*	*	*	*	*	1	フィードキャリアーバネ（組）	FEED DRIVING CONN. CARRIER FRAME SPRING (CPL.)
25	502866	*	*	*	*	*	*	*	*	*	*	*	*	*	*	*	*	1	フィードキャリアーバネ	FEED DRIVING CONN. CARRIER FRAME SPRING
26	502931	*	*	*	*	*	*	*	*	*	*	*	*	*	*	*	*	1	フィードキャリアーバネ支エ	FEED DRIVING CONN. CARRIER FRAME SPRING RETAINER
27	502867	*	*	*	*	*	*	*	*	*	*	*	*	*	*	*	*	1	フィードキャリアーバネ掛ケ軸（ベッド）	FEED DRIVING CONN. CARRIER FRAME SPRING STUD
28	411062	*	*	*	*	*	*	*	*	*	*	*	*	*	*	*	*	1	送り調節クランク，リンク（組）	FEED REGULATING CONN. SHAFT CRANK & LINK (ASS'Y)
29	411063	*	*	*	*	*	*	*	*	*	*	*	*	*	*	*	*	1	送り調節クランク（組）	FEED REGULATING CONN. SHAFT CRANK (CPL.)
30	544286	*	*	*	*	*	*	*	*	*	*	*	*	*	*	*	*	1	送り調節クランク締メネジ	FEED REGULATING CONN. SHAFT CRANK PINCH SCREW
31	543801-005	*	*	*	*	*	*	*	*	*	*	*	*	*	*	*	*	1	送り調節クランクリンクリング	FEED REGULATING CONN. SHAFT CRANK LINK RETAINING RING
32	502862	*	*	*	*	*	*	*	*	*	*	*	*	*	*	*	*	1	送り調節クランクリンク	FEED REGULATING CONN. SHAFT CRANK LINK

FEED DRIVING ROCK SHAFT CRANK
水平送り軸クランク関係

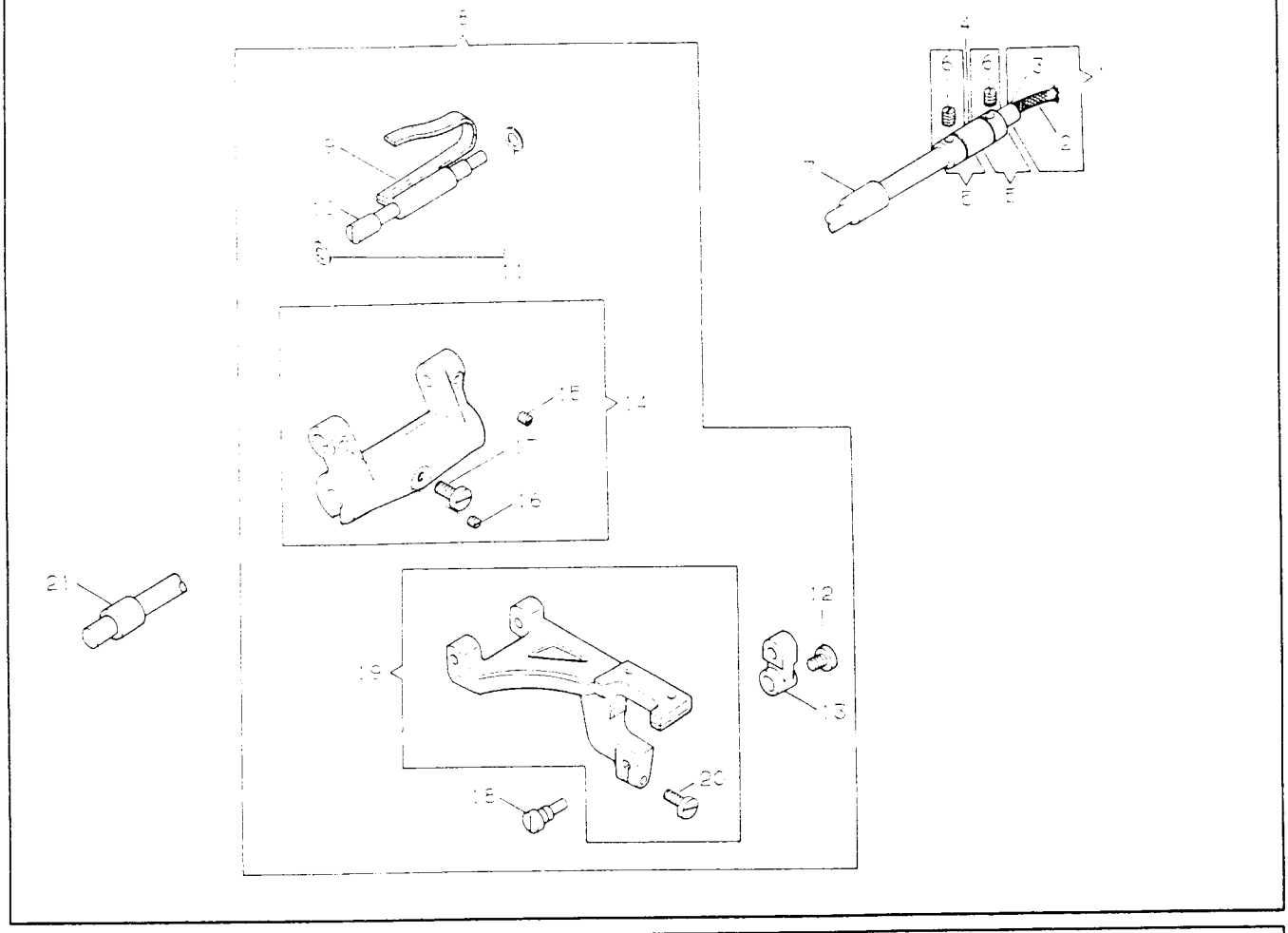

NO.	部品番号 PART NO.	U505B	U525B	U535B	U543B	U505E	U525E	U535E	U543E	U505G	U525G	U535G	U543G	U505F	U525F	U535F	U543F	員数 QTY.	名称	DESCRIPTION
1	502879	●	●	●	●	●	●	●	●	●	●	●	●	●	●	●	●	1	水平送り軸(組)	FEED DRIVING ROCK SHAFT (CPL.)
2	502560-002	●	●	●	●	●	●	●	●	●	●	●	●	●	●	●	●	1	水平送り軸ウィック	FEED DRIVING ROCK SHAFT OIL WICK
3	502880	●	●	●	●	●	●	●	●	●	●	●	●	●	●	●	●	1	水平送り軸	FEED DRIVING ROCK SHAFT
4	502558	●	●	●	●	●	●	●	●	●	●	●	●	●	●	●	●	1	水平送り軸メタル(後)	FEED DRIVING ROCK SHAFT BUSHING (BACK)
5	411118	●	●	●	●	●	●	●	●	●	●	●	●	●	●	●	●	2	水平送り軸カラー(組)	FEED DRIVING ROCK SHAFT COLLAR (CPL.)
6	544053	●	●	●	●	●	●	●	●	●	●	●	●	●	●	●	●	4	水平送り軸カラー止メネジ	FEED DRIVING ROCK SHAFT COLLAR SET SCREW
7	502892	●	●	●	●	●	●	●	●	●	●	●	●	●	●	●	●	1	水平送り軸メタル(中)	FEED DRIVING ROCK SHAFT BUSHING (CENTER)
8	417838	●	●	●	●	●	●	●	●	●	●	●	●	●	●	●	●	1	水平送り軸クランク(組)	FEED DRIVING ROCK SHAFT CRANK (ASS'Y)
9	502542	●	●	●	●	●	●	●	●	●	●	●	●	●	●	●	●	1	送り台ヒンジピンフェルト(組)	FEED BAR HIGE PIN FELT (CPL.)
10	502541	●	●	●	●	●	●	●	●	●	●	●	●	●	●	●	●	1	送り台ヒンジピン	FEED BAR HIGE PIN
11	502544	●	●	●	●	●	●	●	●	●	●	●	●	●	●	●	●	2	送り台ヒンジピンワッシャー	FEED BAR HIGE PIN WASHER
12	5:388-850	●	●	●	●	●	●	●	●	●	●	●	●	●	●	●	●	1	上下送りリンクヒンジキャップネジ	FEED BAR LIFTING LINK HINGE PIN CAP SCREW
13	417849	●	●	●	●	●	●	●	●	●	●	●	●	●	●	●	●	1	上下送りリンク	FEED BAR LIFTING LINK
14	411028	●	●	●	●	●	●	●	●	●	●	●	●	●	●	●	●	1	送り台キャリアー(組)	FEED DRIVING ROCK SHAFT CRANK (CPL.)
15	504134	●	●	●	●	●	●	●	●	●	●	●	●	●	●	●	●	1	送り台ヒンジピン止メネジ(長)	FEED BAR HIGE PIN SET SCREW (LONG)
16	504048	●	●	●	●	●	●	●	●	●	●	●	●	●	●	●	●	1	送り台ヒンジピン止メネジ(短)	FEED BAR HIGE PIN SET SCREW (SHORT)
17	500257-850	●	●	●	●	●	●	●	●	●	●	●	●	●	●	●	●	1	送り台キャリアー締メネジ	FEED DRIVING ROCK SHAFT CRANK SCREW
18	502546	●	●	●	●	●	●	●	●	●	●	●	●	●	●	●	●	1	上下送りリンクヒンジピン	FEED BAR LIFTING LINK HINGE PIN
19	411030	●	●	●	●	●	●	●	●	●	●	●	●	●	●	●	●	1	送り台(組)	FEED BAR (CPL.)
20	544291	●	●	●	●	●	●	●	●	●	●	●	●	●	●	●	●	1	上下送りリンクヒンジ締メネジ	FEED BAR LIFTING LINK HING PIN SCREW
21	502826	●	●	●	●	●	●	●	●	●	●	●	●	●	●	●	●	1	水平送り軸メタル(前)	FEED DRIVING ROCK SHFT BUSHING (FRONT)

BED SHAFT
下軸関係

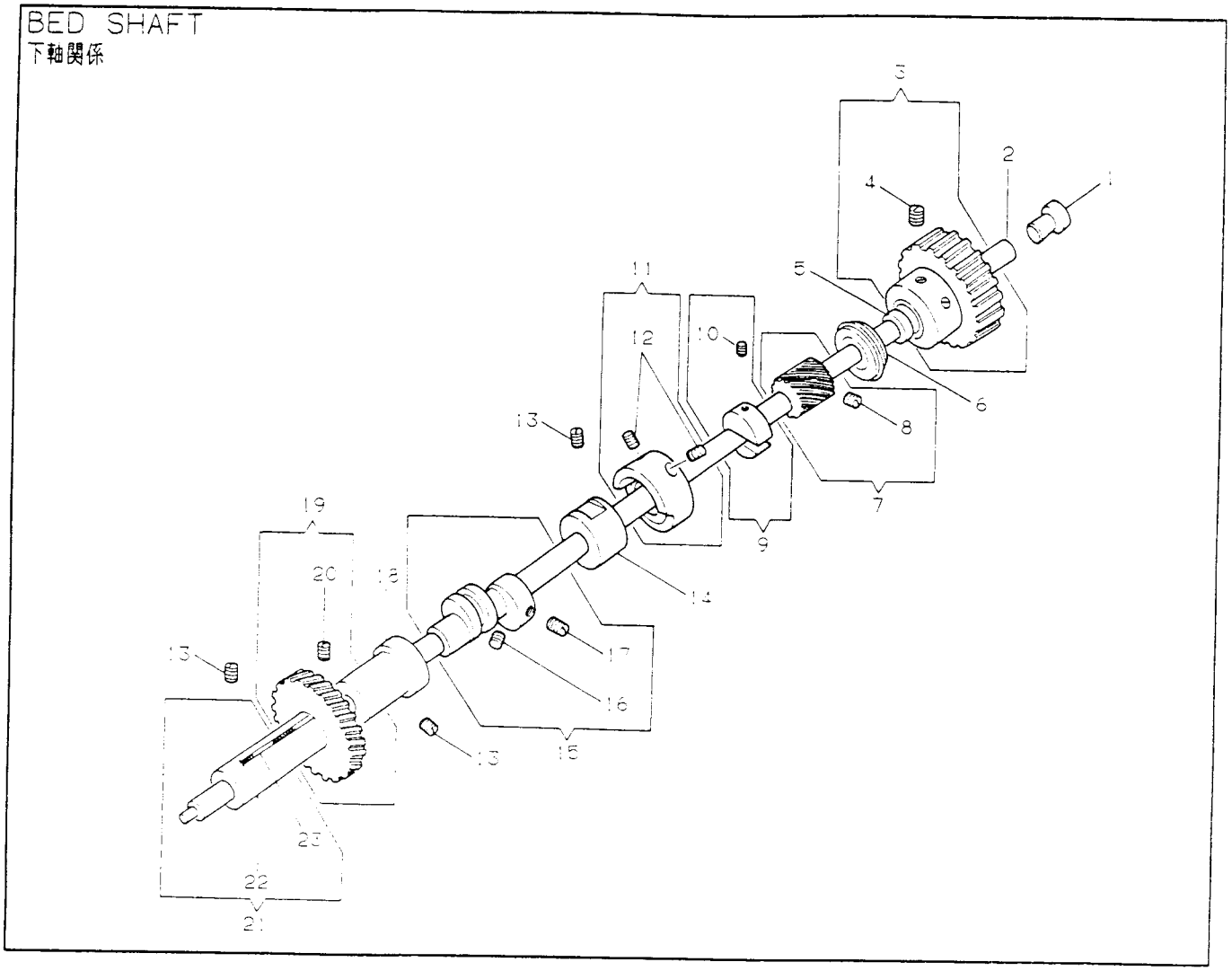

NO.	部品番号 PART NO.	U505B	U505B	U535B	U543B	U505E	U525E	U535E	U543E	U505G	U525G	U535G	U543G	U505F	U525F	U535F	U543F	員数 QTY.	名称	DESCRIPTION
1	502752	*	*	*	*	*	*	*	*	*	*	*	*	*	*	*	*	1	下軸油止メ栓	BED SHAFT PLUG
2	417783	*	*	*	*	*	*	*	*	*	*	*	*	*	*	*	*	1	下軸	BED SHAFT
3	502704	*	*	*	*	*	*	*	*	*	*	*	*	*	*	*	*	1	下軸ベルトプーリー（組）	BED SHAFT CONN. BELT PULLEY (CPL.)
4	140930-869	*	*	*	*	*	*	*	*	*	*	*	*	*	*	*	*	2	下軸ベルトプーリー止メネジ	BED SHAFT CONN. BELT PULLEY SET SCREW
5	502518-002	*	*	*	*	*	*	*	*	*	*	*	*	*	*	*	*	1	下軸ベルトプーリースペーサー	BED SHAFT CONN. BELT PULLEY SPACER
6	272144	*	*	*	*	*	*	*	*	*	*	*	*	*	*	*	*	1	下軸ベアリング	BED SHAFT BALL BEARING
7	411037	*	*	*	*	*	*	*	*	*	*	*	*	*	*	*	*	1	オイルポンプドライブギアー（組）	OIL PUMP DRIVING GEAR (CPL.)
8	504102	*	*	*	*	*	*	*	*	*	*	*	*	*	*	*	*	2	オイルポンプドライブギアー止メネジ	OIL PUMP DRIVING GEAR SET SCREW
9	508861	*	*	*	*	*	*	*	*	*	*	*	*	*	*	*	*	1	糸切りカムカラー（組）	THREAD TRIMMER CONTROL CAM COLLAR CPL.
10	544208-002	*	*	*	*	*	*	*	*	*	*	*	*	*	*	*	*	2	糸切りカムカラー止メネジ	THREAD TRIMMER CONTROL CAM COLLAR SET SCREW
11	417786	*	*	*	*	*	*	*	*	*	*	*	*	*	*	*	*	1	糸切りカム（組）	THREAD TRIMMER CONTROL CAM CPL.
12	374148	*	*	*	*	*	*	*	*	*	*	*	*	*	*	*	*	2	糸切りカム止メネジ	THREAD TRIMMER CONTROL CAM SET SCREW
13	544305	*	*	*	*	*	*	*	*	*	*	*	*	*	*	*	*	3	下軸メタル止メネジ	BED SHAFT BUSHING SET SCREW
14	502838	*	*	*	*	*	*	*	*	*	*	*	*	*	*	*	*	1	下軸メタル（後）	BED SHAFT BUSHING (BACK)
15	502839	*	*	*	*	*	*	*	*	*	*	*	*	*	*	*	*	1	送りカム（組）	FEED DRIVING ECC. (CPL.)
16	449-833	*	*	*	*	*	*	*	*	*	*	*	*	*	*	*	*	1	送りカム止メネジ	FEED DRIVING ECC. SET SCREW
17	500308-833	*	*	*	*	*	*	*	*	*	*	*	*	*	*	*	*	1	送りカム位置決メネジ	FEED DRIVING ECC. POSITION SCREW
18	502888	*	*	*	*	*	*	*	*	*	*	*	*	*	*	*	*	1	下軸メタル（中）	BED SHAFT BUSHING (CENTER)
19	411002	*	*	*	*	*	*	*	*	*	*	*	*	*	*	*	*	1	下軸ギアー（組）	BED SHAFT GEAR
20	504101	*	*	*	*	*	*	*	*	*	*	*	*	*	*	*	*	2	下軸ギアー止メネジ	BED SHAFT GEAR SET SCREW
21	502703	*	*	*	*	*	*	*	*	*	*	*	*	*	*	*	*	1	下軸メタル（前）（組）	BED SHAFT BUSHING (FRONT)(CPL.)
22	502516	*	*	*	*	*	*	*	*	*	*	*	*	*	*	*	*	1	下軸メタル（前）	BED SHAFT BUSHING (FRONT)
23	502516	*	*	*	*	*	*	*	*	*	*	*	*	*	*	*	*	1	下軸メタル（前）オイルウイック	BED SHAFT BUSHING (FRONT) WICK

ARM COVER (BACK)
アームカバー(後)関係

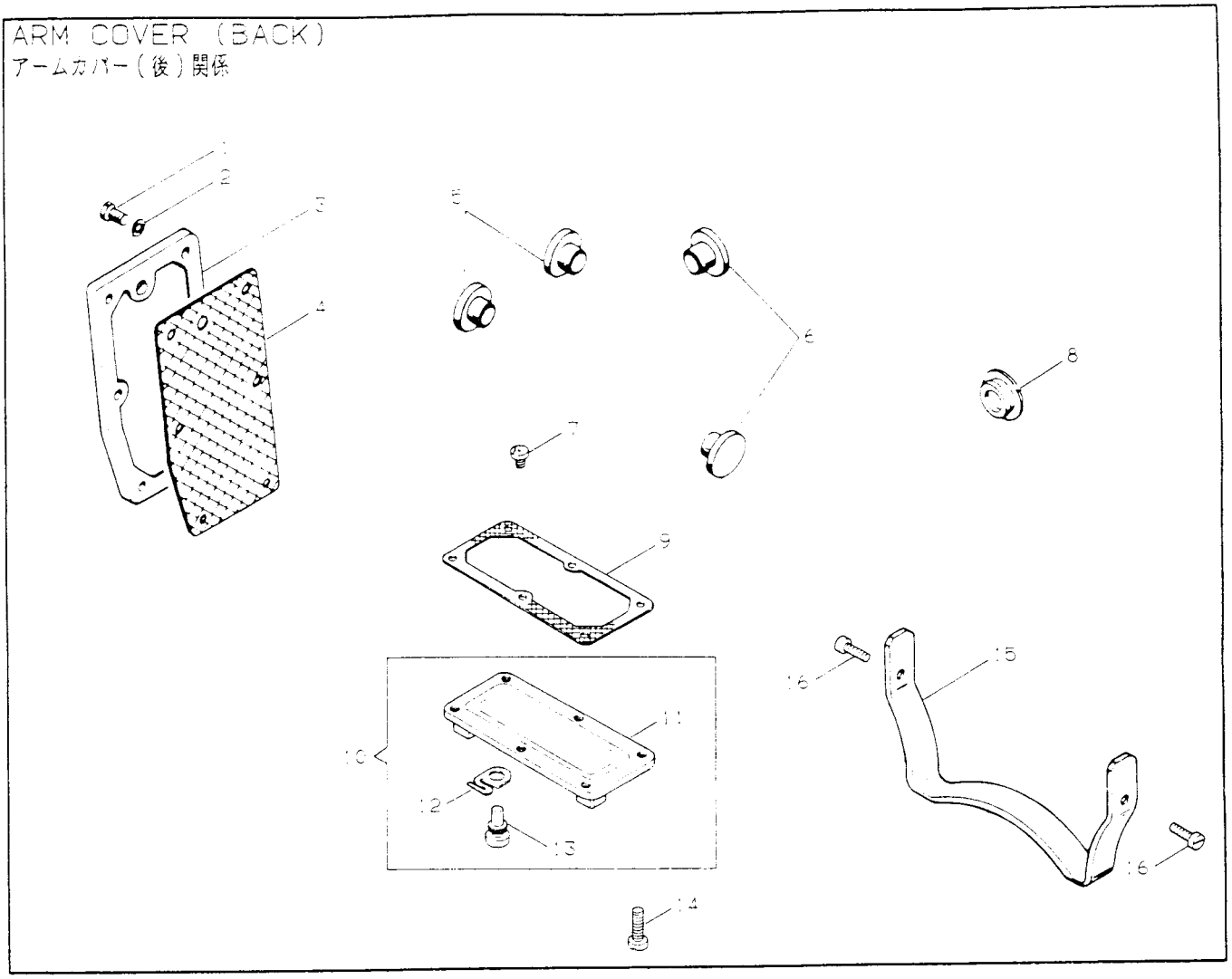

NO.	部品番号 PART NO.	U505B	U525B	U535B	U543B	U505E	U525E	U535E	U543E	U505G	U525G	U535G	U543G	U505F	U525F	U535F	U543F	員数 QTY	名称	DESCRIPTION
1	544284	*	*	*	-	*	*	*	-	*	*	*	-	*	*	*	-	6	アームカバー(後)締メネジ	ARM COVER (BACK) SCREW
	544284	-	-	-	*	-	-	-	*	-	-	-	*	-	-	-	*	8	アームカバー(後)締メネジ	ARM COVER (BACK) SCREW
2	417985-001	*	*	*	-	*	*	*	-	*	*	*	-	*	*	*	-	6	アームカバー(後)締メネジ座金	ARM COVER (BACK) SCREW WASHER
3	417988-451	*	*	*	-	*	*	*	-	*	*	*	-	*	*	*	-	1	アームカバー(後)(塗完)	ARM COVER (BACK)
	411272-451	-	-	-	*	-	-	-	*	-	-	-	*	-	-	-	*	1	アームカバー(後)(塗完)	ARM COVER (BACK)
4	502833	*	*	*	-	*	*	*	-	*	*	*	-	*	*	*	-	1	アームカバー(後)ガスケット	ARM COVER (BACK) GASKET
	411273	-	-	-	*	-	-	-	*	-	-	-	*	-	-	-	*	1	アームカバー(後)ガスケット	ARM COVER (BACK) GASKET
5	502885	*	*	*	*	*	*	*	*	*	*	*	*	*	*	*	*	2	ベッドプラグ(後)	BED PLUG (REAR)
6	502884	*	*	*	*	*	*	*	*	*	*	*	*	*	*	*	*	2	ベッドプラグ(前・横)	BED PLUG (FRONT)
7	502925	*	*	*	*	*	*	*	*	*	*	*	*	*	*	*	*	1	ベッドプラグネジ	BED PLUG SCREW
8	502832	*	*	*	*	*	*	*	*	-	-	-	-	-	-	-	-	1	送り調定レバー軸穴プラグ	FEED REGULATING SHAFT HOLE PLUG
9	502521	*	*	*	*	*	*	*	*	*	*	*	*	*	*	*	*	1	下軸ギアカバーガスケット	BED SHAFT GEAR BOX COVER GASKET
10	502881-951	*	*	*	*	*	*	*	*	*	*	*	*	*	*	*	*	1	下軸ギアーカバー(組)	BED SHAFT GEAR BOX COVER (CPL.)
11	502881	*	*	*	*	*	*	*	*	*	*	*	*	*	*	*	*	1	下軸ギアーカバー	BED SHAFT GEAR BOX COVER
12	502543	*	*	*	*	*	*	*	*	*	*	*	*	*	*	*	*	1	フェルトクランパー	FEED BAR HINGE PIN OILING FELT CLAMP
13	500245-850	*	*	*	*	*	*	*	*	*	*	*	*	*	*	*	*	1	下軸ギアーカバードレーンネジ	BED SHAFT GEAR BOX COVER DRAIN SCREW
14	544287	*	*	*	*	*	*	*	*	*	*	*	*	*	*	*	*	6	下軸ギアーカバー締メネジ	BED SHAFT GEAR BOX COVER SCREW
15	502593	*	*	*	*	*	*	*	*	*	*	*	*	*	*	*	*	1	ベッド脚	MACHINE LEG
16	500250-850	*	*	*	*	*	*	*	*	*	*	*	*	*	*	*	*	2	ベッド脚締メネジ	MACHINE LEG SCREW

OIL PUMP BODY
オイルポンプ関係

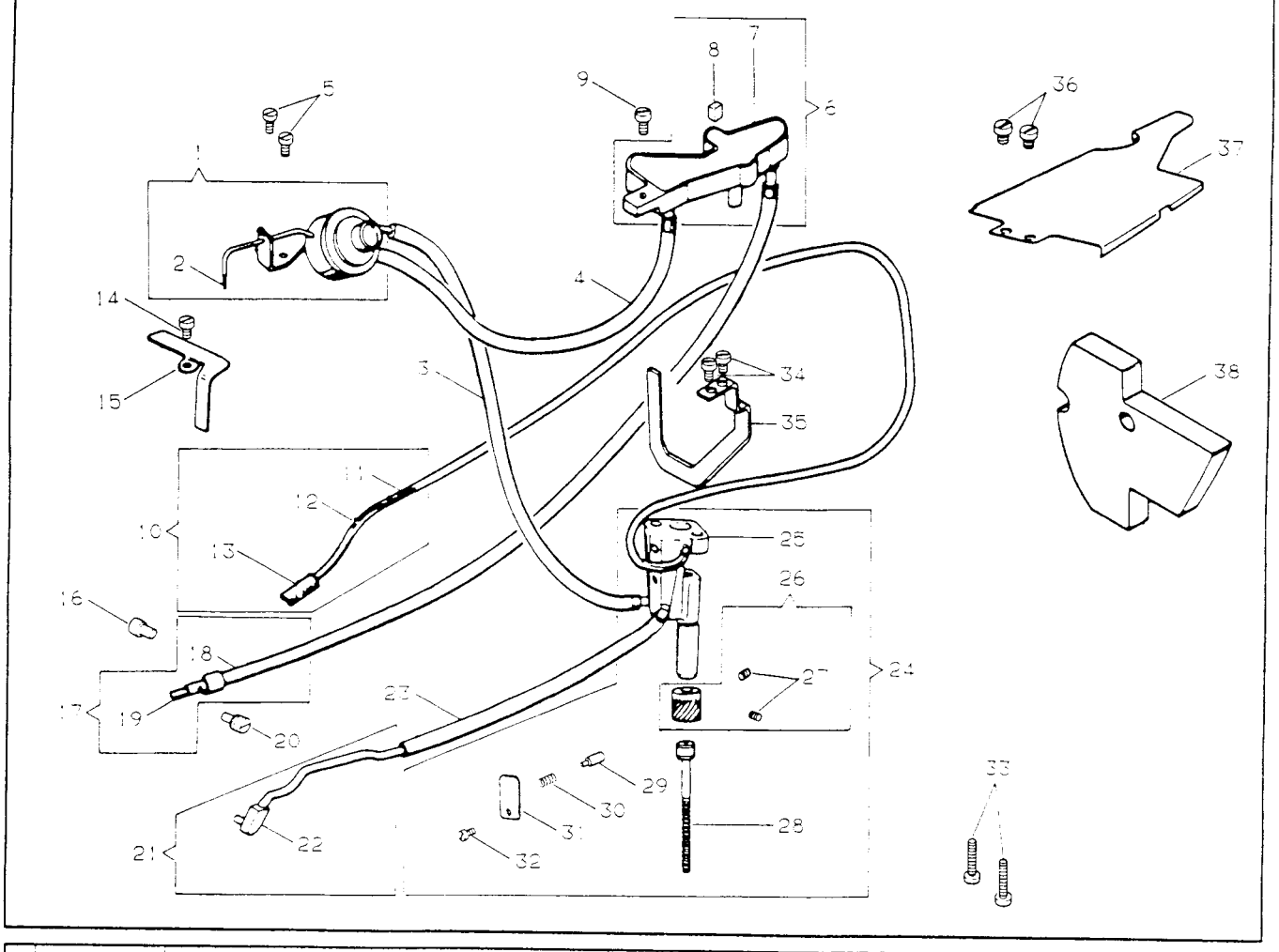

NO.	部品番号 PART NO.	U5058	U5258	U5358	U5438	U6058	U6258	U6358	U6438	U5058	U5258	U5358	U5438	員数 QTY	名称	DESCRIPTION
1	502650-002	●	●	●	●	●	●	●	●	●	●	●	●	1	オイルゲージ	OIL SIGHT BODY
2	502651	●	●	●	●	●	●	●	●	●	●	●	●	1	オイルゲージウイック	OIL SIGHT WICK
3	502635-002	●	●	●	●	●	●	●	●	●	●	●	●	1	オイルデリバリーチューブ	OIL DELIVERY TUBE
4	502647-002	●	●	●	●	●	●	●	●	●	●	●	●	1	リターンチューブ(短)	OIL RETURN TUBE UPPER (SHORT)
5	201-850	●	●	●	●	●	●	●	●	●	●	●	●	2	オイルゲージ固定ネジ	OIL SIGHT BODY SCREW
6	508943	●	●	●	●	●	●	●	●	●	●	●	●	1	ディストリビューター(組)	OIL DISTRIBUTOR PLATE (CPL.)
7	508614	●	●	●	●	●	●	●	●	●	●	●	●	1	ディストリビューター	OIL DISTRIBUTOR PLATE
8	508875	●	●	●	●	●	●	●	●	●	●	●	●	1	ディストリビューターフォームパッド	OIL DISTRIBUTOR PLATE FOAM PAD
9	500115-850	●	●	●	●	●	●	●	●	●	●	●	●	1	ディストリビューター固定ネジ	OIL DISTRIBUTOR PLATE SCREW
10	411212	●	●	●	●	●	●	●	●	●	●	●	●	1	オイル還元ポンプチューブ、スクリーン(組)	OIL REMOVING TUBE, OIL REMOVING LINT SCREEN (CPL.)
11	411213	●	●	●	●	●	●	●	●	●	●	●	●	1	オイル還元ポンプチューブ(組)	OIL REMOVING TUBE (CPL.)
12	411217	●	●	●	●	●	●	●	●	●	●	●	●	1	オイル還元ポンプチューブワイヤー	OIL REMOVING TUBE WIRE
13	16380	●	●	●	●	●	●	●	●	●	●	●	●	1	オイル還元ポンプチューブスクリーン	OIL REMOVING LINT SCREEN
14	504145-452	●	●	●	●	●	●	●	●	●	●	●	●	1	ドレーンウイック支工固定ネジ	HEAD END OIL DRAIN WICK CLAMP SCREW
15	502505	●	●	●	●	●	●	●	●	●	●	●	●	1	ドレーンウイック支工(前)	ARM HEAD OIL DRAIN WICK CLAMP (FRONT)
16	502752	●	●	●	●	●	●	●	●	●	●	●	●	1	下軸メタル油穴止栓	BED SHAFT BUSHING OIL HOLE PLUG
17	411389	●	●	●	●	●	●	●	●	●	●	●	●	1	リターンチューブ(長)(組)	OIL RETURN TUBE LOWER (LONG)(CPL.)
18	502646-002	●	●	●	●	●	●	●	●	●	●	●	●	1	リターンチューブ(長)	OIL RETURN TUBE LOWER (LONG)
19	411390	●	●	●	●	●	●	●	●	●	●	●	●	1	リターンチューブパイプ	OIL RETURN TUBE
20	998-833	●	●	●	●	●	●	●	●	●	●	●	●	1	リターンチューブ止メネジ	OIL RETURN TUBE SCREW
21	502675	●	●	●	●	●	●	●	●	●	●	●	●	1	フックシャフトギアーボックスオイルパイプ(組)	HOOK SHAFT GEAR BOX OIL PIPE (CPL.)
22	117592	●	●	●	●	●	●	●	●	●	●	●	●	1	フックシャフトギアーボックスオイルパイプコネクター	HOOK SHAFT GEAR BOX OIL PIPE CONNECTOR
23	508960	●	●	●	●	●	●	●	●	●	●	●	●	1	フックシャフトボックスオイルチューブ	HOOK SHAFT GEAR BOX OIL PIPE TUBE
24	411207	●	●	●	●	●	●	●	●	●	●	●	●	1	オイルポンプ(組)	OIL PUMP BODY (ASS'Y)
25	411208	●	●	●	●	●	●	●	●	●	●	●	●	1	オイルポンプ(体)	OIL PUMP BODY
26	411147	●	●	●	●	●	●	●	●	●	●	●	●	1	オイルポンプギアー(組)	OIL PUMP GEAR (CPL.)
27	504007	●	●	●	●	●	●	●	●	●	●	●	●	2	オイルポンプギアー止メネジ	OIL PUMP GEAR SET SCREW
28	411210	●	●	●	●	●	●	●	●	●	●	●	●	1	オイルポンプスクリューシャフト	OIL PUMP SCREW SHAFT
29	540556	●	●	●	●	●	●	●	●	●	●	●	●	1	オイル還元ポンプピストン	OIL REMOVING PUMP PISTON
30	417875	●	●	●	●	●	●	●	●	●	●	●	●	1	オイル還元ポンプピストンバネ	OIL REMOVING PUMP PISTON SPRING
31	411211	●	●	●	●	●	●	●	●	●	●	●	●	1	オイル還元ポンプピストンバネ押工	OIL REMOVING PUMP PISTON SPRING BRACKET
32	504010-451	●	●	●	●	●	●	●	●	●	●	●	●	1	オイル還元ポンプピストンバネ押工固定ネジ	OIL REMOVING PUMP PISTON SPRING BRACKET SCREW
33	544285	●	●	●	●	●	●	●	●	●	●	●	●	2	オイルポンプ止メネジ	OIL PUMP MOUNTING SCREW
34	500104-850	●	●	●	●	●	●	●	●	●	●	●	●	2	オイルシールド支工固定ネジ	ARM OIL SHIELD RETAINER SCREW
35	502834	●	●	●	●	●	●	●	●	●	●	●	●	1	オイルシールド支工板	ARM OIL SHIELD RETAINER
	411309	●	●	●	●	●	●	●	●	●	●	●	●	1	オイルシールド支工板	ARM OIL SHIELD RETAINER
36	544284	●	●	●	●	●	●	●	●	●	●	●	●	2	オイルガードカバー固定ネジ	OIL GUARD SCREW
37	502764	●	●	●	●	●	●	●	●	●	●	●	●	1	オイルガードカバー	OIL GUARD COVER
	411310	●	●	●	●	●	●	●	●	●	●	●	●	1	オイルガードカバー	OIL GUARD COVER
38	502890	●	●	●	●	●	●	●	●	●	●	●	●	1	オイルシールド	ARM OIL SHIELD
	411311	●	●	●	●	●	●	●	●	●	●	●	●	1	オイルシールド	ARM OIL SHIELD

THREAD PULLER RELEASING SOLENOID
スレッドプーラーソレノイド関係

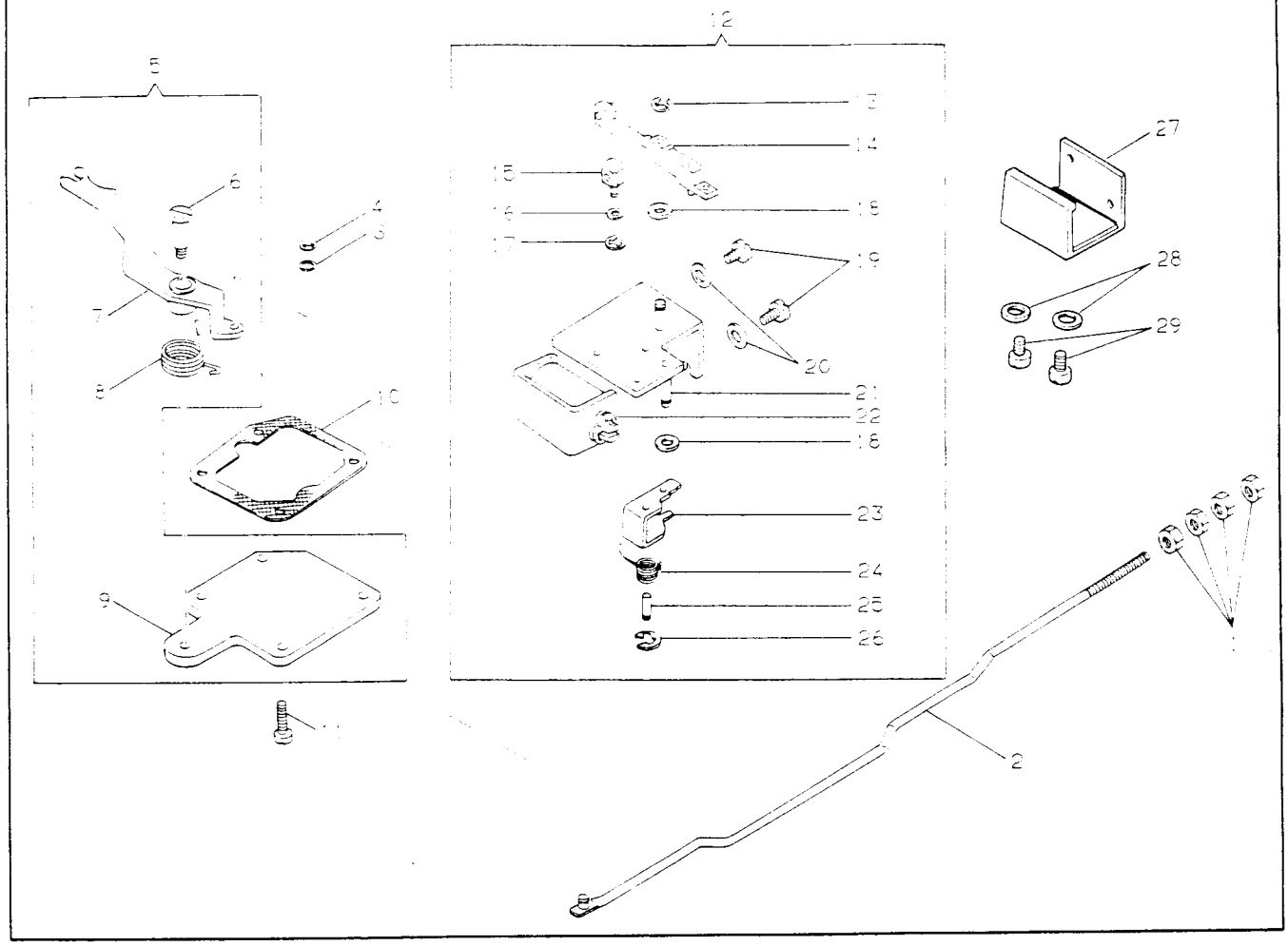

NO.	部品番号 PART NO.	15058	15258	15358	15438	15058	15258	15358	15438	15058	15258	15358	15438	15058	15258	15358	15438	員数 QTY.	名称	DESCRIPTION
1	541165-002	*	*	*	*	*	*	*	*	*	*	*	*	*	*	*	*	4	糸切り連接棒調節ナット	THREAD TRIMMER CONN. ROD ADJ. NUT
2	417788	*	*	*	*	*	*	*	*	*	*	*	*	*	*	*	*	1	糸切り連接棒	THREAD TRIMMER CONN. ROD
3	548527	*	*	*	*	*	*	*	*	*	*	*	*	*	*	*	*	1	糸切り連接棒ワッシャー	THREAD TRIMMER CONN. ROD WASHER
4	543860-004	*	*	*	*	*	*	*	*	*	*	*	*	*	*	*	*	1	糸切り連接棒止メ輪	THREAD TRIMMER CONN. ROD RING
5	282110	*	*	*	*	*	*	*	*	*	*	*	*	*	*	*	*	1	可動メス作動レバー(組)	MOVABLE KNIFE ACTUATING LEVER (CPL.)
6	374149	*	*	*	*	*	*	*	*	*	*	*	*	*	*	*	*	1	可動メス作動レバー段ネジ	MOVABLE KNIFE ACTUATING LEVER HINGE SCREW
7	282111	*	*	*	*	*	*	*	*	*	*	*	*	*	*	*	*	1	可動メス作動レバー	MOVABLE KNIFE ACTUATING LEVER
8	417796	*	*	*	*	*	*	*	*	*	*	*	*	*	*	*	*	1	可動メス作動レバー戻シバネ	MOVABLE KNIFE ACTUATING LEVER SPRING
9	417792	*	*	*	*	*	*	*	*	*	*	*	*	*	*	*	*	1	ギアボックスカバー	GEAR BOX COVER
10	502574	*	*	*	*	*	*	*	*	*	*	*	*	*	*	*	*	1	フックシャフトギアーカバーガスケット	HOOK SHAFT GEAR BOX COVER GASKET
11	544287	*	*	*	*	*	*	*	*	*	*	*	*	*	*	*	*	4	フックシャフトギアーカバー締メネジ	HOOK SHAFT GEAR BOX COVER SCREW
12	417648	*	*	*	*	*	*	*	*	*	*	*	*	*	*	*	*	1	スレッドプーラーソレノイドブラケット(組)	THREAD PULLER RELEASING SOLENOID MTG. BRACKET (CPL.)
13	543801-005	*	*	*	*	*	*	*	*	*	*	*	*	*	*	*	*	1	糸切りカムフォロアーリング	THREAD TRIMMER CONTROL CAM FOLLOWER RETAINING RING
14	417649	*	*	*	*	*	*	*	*	*	*	*	*	*	*	*	*	1	糸切りカムフォロアー	THREAD TRIMMER CONTROL CAM FOLLOWER
15	417652	*	*	*	*	*	*	*	*	*	*	*	*	*	*	*	*	1	糸切りカムフォロアーピボットコネクター	THREAD TRIMMER CONTROL CAM FOLLOWER PIVOT CONNECTOR
16	518140	*	*	*	*	*	*	*	*	*	*	*	*	*	*	*	*	1	糸切りカムフォロアーピボットコネクタースペーサー	THREAD TRIMMER CONTROL CAM FOLLOWER PIVOT CONNECTOR SPACER
17	543801-005	*	*	*	*	*	*	*	*	*	*	*	*	*	*	*	*	1	糸切りカムフォロアーピボットコネクター止メ輪	THREAD TRIMMER CONTROL CAM FOLLOWER PIVOT CONNECTOR RING
18	543804-004	*	*	*	*	*	*	*	*	*	*	*	*	*	*	*	*	2	糸切りカムフォロアースペーサー	THREAD TRIMMER CONTROL CAM FOLLOWER SPACER
19	544211-002	*	*	*	*	*	*	*	*	*	*	*	*	*	*	*	*	2	スレッドプーラーソレノイド取付ネジ	THREAD PULLER SOLENOID MTG. SCREW
20	543805-002	*	*	*	*	*	*	*	*	*	*	*	*	*	*	*	*	2	スレッドプーラーソレノイド取付ネジ座金	THREAD PULLER SOLENOID MTG. SCREW WASHER
21	508857	*	*	*	*	*	*	*	*	*	*	*	*	*	*	*	*	1	スレッドプーラーソレノイドブラケット	THREAD PULLER RELEASING SOLENOID MTG. BRACKET
22	419286	*	*	*	*	*	*	*	*	*	*	*	*	*	*	*	*	1	スレッドプーラーソレノイド	THREAD PULLER RELEASING SOLENOID
23	508858	*	*	*	*	*	*	*	*	*	*	*	*	*	*	*	*	1	糸切りカムフォロアー爪	THREAD TRIMMER CONTROL CAM FOLLOWER PAWL
24	508859	*	*	*	*	*	*	*	*	*	*	*	*	*	*	*	*	1	糸切りカムフォロアー爪戻シバネ	THREAD TRIMMER CONTROL CAM FOLLOWER PAWL RETURN SPRING
25	543822-001	*	*	*	*	*	*	*	*	*	*	*	*	*	*	*	*	1	スレッドプーラーソレノイドロールピン	THREAD PULLER RELEASING SOLENOID ROLL PIN
26	543801-005	*	*	*	*	*	*	*	*	*	*	*	*	*	*	*	*	1	糸切りカムフォロアー爪止メ輪	THREAD TRIMMER CONTROL CAM FOLLOWER PAWL RING
27	508981	*	*	*	*	*	*	*	*	*	*	*	*	*	*	*	*	1	スレッドプーラーソレノイドカバー	THREAD PULLER SOLENOID COVER
28	507523	*	*	*	*	*	*	*	*	*	*	*	*	*	*	*	*	2	スレッドプーラーソレノイドブラケット締メネジ座金	THREAD PULLER SOLENOID MTG. BRACKET SCREW WASHER
29	544287	*	*	*	*	*	*	*	*	*	*	*	*	*	*	*	*	2	スレッドプーラーソレノイドブラケット締メネジ	THREAD PULLER SOLENOID MTG. BRACKET SCREW

THREAD TRIMMING UNIT
糸切り装置

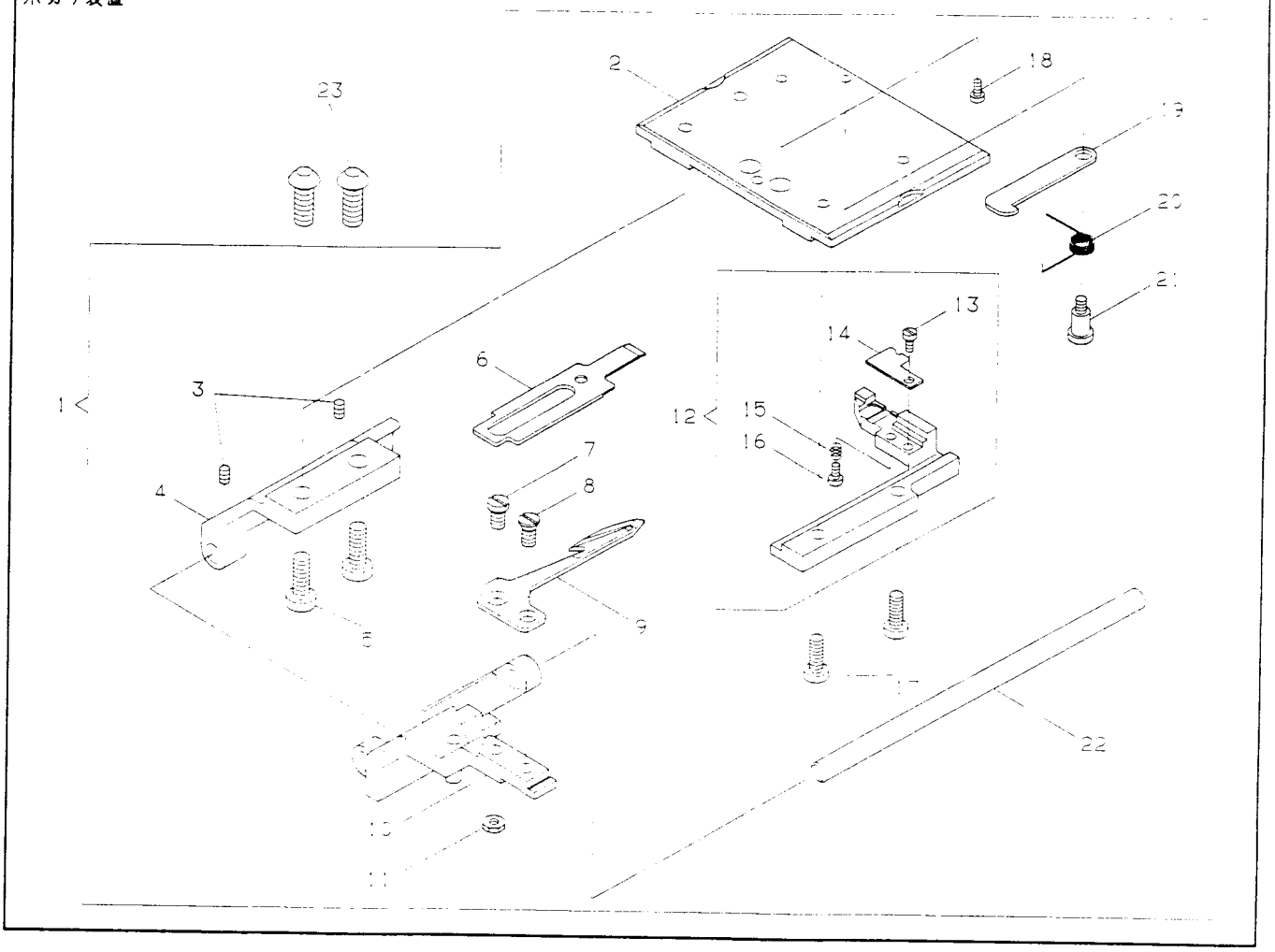

NO.	部品番号 PART NO.	U505B	U525B	U535B	U543B	U505E	U525E	U535E	U543E	U505G	U525G	U535G	U543G	U505H	U525H	U535H	U543H	員数 QTY.	名称	DESCRIPTION
1	282101	●	●	●	●	●	●	●	●	●	●	●	●	●	●	●	●	1	糸切り装置	THREAD TRIMMING UNIT
2	282102	●	●	●	●	●	●	●	●	●	●	●	●	●	●	●	●	1	スベリ板	SLIDE PLATE
3	544206-012	●	●	●	●	●	●	●	●	●	●	●	●	●	●	●	●	2	スライダー軸止メネジ	SLIDER SHAFT RING
4	282105	●	●	●	●	●	●	●	●	●	●	●	●	●	●	●	●	1	スライダー軸受工	SLIDER SHAFT SUPPORTER
5	374497-001	●	●	●	●	●	●	●	●	●	●	●	●	●	●	●	●	2	スライダー軸受工締メネジ	SLIDER SHAFT SUPPORTER SCREW
6	417878	●	●	●	●	●	●	●	●	●	●	●	●	●	●	●	●	1	固定メス	FIXED KNIFE
7	374152	●	●	●	●	●	●	●	●	●	●	●	●	●	●	●	●	1	可動メスサラネジ	MOVABLE KNIFE FLAT HEAD SCREW
8	374501	●	●	●	●	●	●	●	●	●	●	●	●	●	●	●	●	1	可動メス締メネジ	MOVABLE KNIFE SCREW
9	376185	●	●	●	●	●	●	●	●	●	●	●	●	●	●	●	●	1	可動メス	MOVABLE KNIFE
10	282107	●	●	●	●	●	●	●	●	●	●	●	●	●	●	●	●	1	スライダー	SLIDER
11	374160	●	●	●	●	●	●	●	●	●	●	●	●	●	●	●	●	1	可動メス締メネジナット	MOVABLE KNIFE SCREW NUT
12	376082	●	●	●	●	●	●	●	●	●	●	●	●	●	●	●	●	1	可動メスサポーター(組)	MOVABLE KNIFE SUPPORTER (CPL.)
13	414800	●	●	●	●	●	●	●	●	●	●	●	●	●	●	●	●	1	下糸押エ付ネジ	BOBBIN THREAD HOLDER SPRING SCREW
14	376084	●	●	●	●	●	●	●	●	●	●	●	●	●	●	●	●	1	下糸押エバネ	BOBBIN THREAD HOLDER SPRING
15	417972	●	●	●	●	●	●	●	●	●	●	●	●	●	●	●	●	1	下糸押エ調整ネジバネ	ADJUSTING SCREW SPRING
16	374363	●	●	●	●	●	●	●	●	●	●	●	●	●	●	●	●	1	下糸押エ調整ネジ	ADJUSTING SCREW
17	374153	●	●	●	●	●	●	●	●	●	●	●	●	●	●	●	●	2	可動メスサポーター締メネジ	MOVABLE KNIFE SUPPORTER SCREW
18	374151	●	●	●	●	●	●	●	●	●	●	●	●	●	●	●	●	1	固定メスクラッチバネネジ	FIXED KNIFE CLUTCH SPRING SCREW
19	417801	●	●	●	●	●	●	●	●	●	●	●	●	●	●	●	●	1	固定メスクラッチ	FIXED KNIFE CLUTCH
20	417802	●	●	●	●	●	●	●	●	●	●	●	●	●	●	●	●	1	固定メスクラッチバネ	FIXED KNIFE CLUTCH SPRING
21	374150	●	●	●	●	●	●	●	●	●	●	●	●	●	●	●	●	1	固定メスクラッチ皮ネジ	FIXED KNIFE CLUTCH HIGE SCREW
22	282106	●	●	●	●	●	●	●	●	●	●	●	●	●	●	●	●	1	スライダー軸	SLIDER SHAFT
23	374497-005	●	●	●	●	●	●	●	●	●	●	●	●	●	●	●	●	2	糸切り装置締メネジ	THREAD TRIMMING UNIT SCREW

TENSION RELEASING SOLENOID
＊ユルメソレノイド

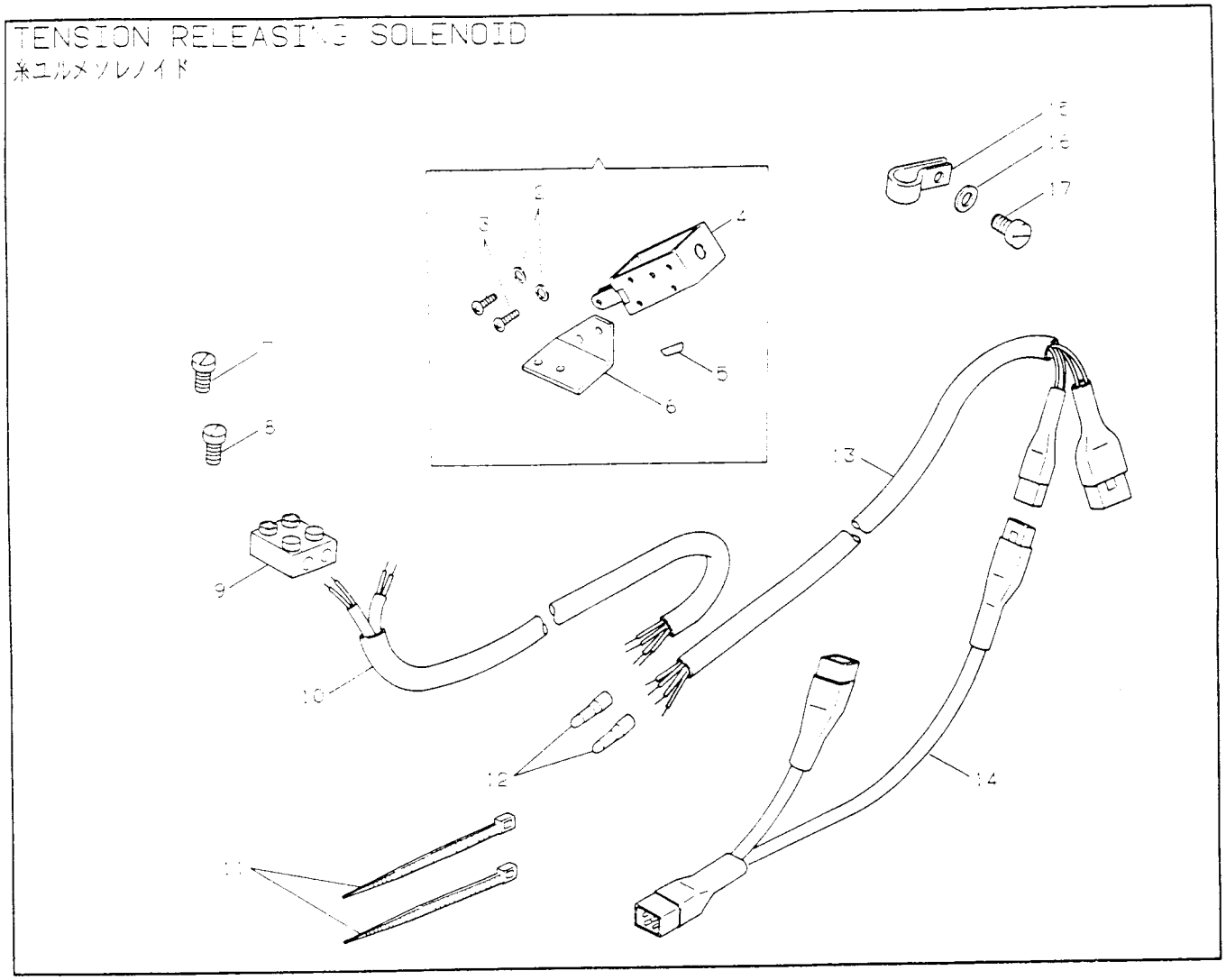

NO.	部品番号 PART NO.	U-05B	U-25B	U-35B	U-43B	U-05F	U-25F	U-35F	U-43F	U-05G	U-25G	U-35G	U-43G	U-05H	U-25H	U-35H	U-43H	員数 QTY.	名称	DESCRIPTION
1	4:9:23	●	●	●	●	●	●	●	●	●	●	●	●	●	●	●	●	1	＊ユルメソレノイド(組)	TENSION RELEASING SOLENOID (CPL.)
2	543805-002	●	●	●	●	●	●	●	●	●	●	●	●	●	●	●	●	2	＊ユルメソレノイド取付ネジ座金	TENSION RELEASING SOLENOID SCREW WASHER
3	544211-052	●	●	●	●	●	●	●	●	●	●	●	●	●	●	●	●	2	＊ユルメソレノイド取付ネジ	TENSION RELEASING SOLENOID SCREW
4	4:9286	●	●	●	●	●	●	●	●	●	●	●	●	●	●	●	●	1	＊ユルメソレノイド	TENSION RELEASING SOLENOID
5	543822-001	●	●	●	●	●	●	●	●	●	●	●	●	●	●	●	●	1	＊ユルメソレノイドロールピン	TENSION RELEASING SOLENOID ROLL PIN
6	4:7656	●	●	●	●	●	●	●	●	●	●	●	●	●	●	●	●	1	＊ユルメソレノイドブラケット	TENSION RELEASING SOLENOID BRAKET
7	154795	●	●	●	●	●	●	●	●	●	●	●	●	●	●	●	●	1	＊ユルメソレノイドブラケット結メネジ	TENSION RELEASING SOLENOID BRAKET SCREW
8	4:7366	●	●	●	●	●	●	●	●	●	●	●	●	●	●	●	●	1	ターミナル(上)結メネジ	ELECTRIC TERMINAL (UPPER) SCREW
9	4:7969	●	●	●	●	●	●	●	●	●	●	●	●	●	●	●	●	1	ターミナル(上)	ELECTRIC TERMINAL (UPPER)
10	4:9:19	●	●	●	●	●	●	●	●	●	●	●	●	●	●	●	●	1	ワイパー,＊ユルメソレノイドコード	WIPER,TENSION RELEASING SOLENOID CORD
11	540899	●	●	●	●	●	●	●	●	●	●	●	●	●	●	●	●	2	コードリテーナー	CORD RETAINER
12	4:1786-001	●	●	●	●	●	●	●	●	●	●	●	●	●	●	●	●	2	クローズドエンドコネクター	CLOSED END CONNECTOR
13	4:9:17	●	●	●	●	●	●	●	●	●	●	●	●	●	●	●	●	1	スレッドプーラーソレノイドコード(組)	THREAD PULLER REASING SOLENOID CORD (CPL.)
14	4:9:20	●	●	●	●	–	–	–	–	●	●	●	●	–	–	–	–	1	＊ユルメ,マニュアルバックタック中継コード(組)	TENSION RELEASE,MANUAL BACK-TACK RELAY CORD (CPL.)
15	542766-004	●	●	●	●	●	●	●	●	●	●	●	●	●	●	●	●	1	ケーブルクランプ	CABLE CLAMP
16	543804-003	●	●	●	●	●	●	●	●	●	●	●	●	●	●	●	●	1	ケーブルクランプ結メネジ座金	CABLE CLAMP SCREW WASHER
17	544212-053	●	●	●	●	●	●	●	●	●	●	●	●	●	●	●	●	1	ケーブルクランプ結メネジ	CABLE CLAMP SCREW

NEEDLE THREAD HOLDER, WIPER
上糸ツカミ装置，ワイパー

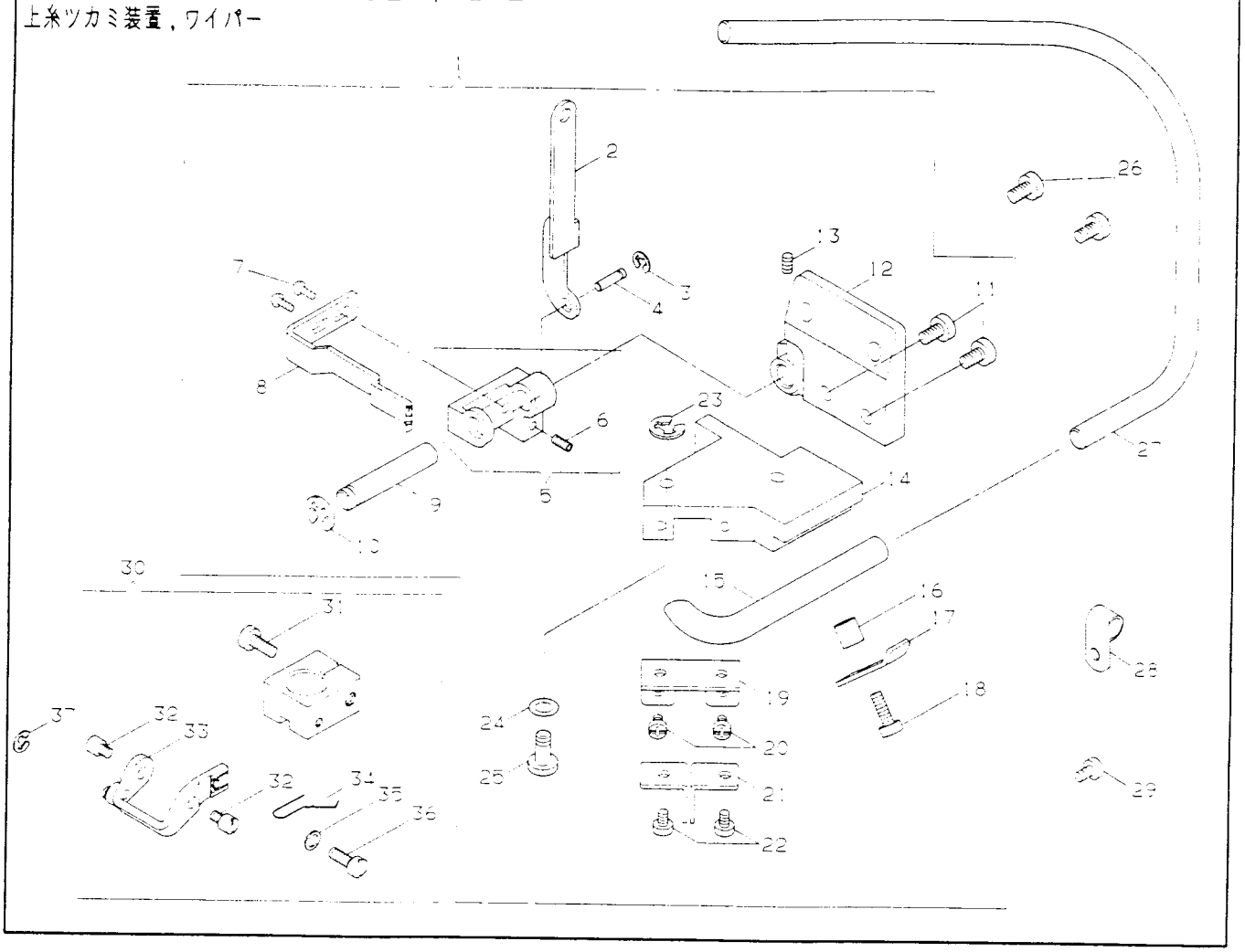

No.	部品番号 PART NO.	DB5958	DB5958	DB5958	DB5958	DB5958	DB5958	DB5958	DB5958	DB5958	DB5958	DB5958	DB5958	員数 QTY	名称	DESCRIPTION
1	376170	-	-	-	-	●	●	●	●	-	-	-	-	1	上糸ツカミ装置(組)	NEEDLE THREAD HOLDER (CPL.)
2	376171	-	-	-	-	●	●	●	●	-	-	-	-	1	面板連接リンク	FACE PLATE CONNECTING LINK
3	543801-003	-	-	-	-	●	●	●	●	-	-	-	-	1	面板連接リンク止メ輪	FACE PLATE CONNECTING LINK RING
4	376174	-	-	-	-	●	●	●	●	-	-	-	-	1	上糸ツカミプーラーブラケットスタッド	NEEDLE THREAD HOLDER PULLER BRACKET STUD
5	376172	-	-	-	-	●	●	●	●	-	-	-	-	1	上糸ツカミプーラーブラケット(組)	NEEDLE THREAD HOLDER PULLER BRACKET (CPL.)
6	544206-012	-	-	-	-	●	●	●	●	-	-	-	-	1	上糸ツカミプーラーブラケット止メネジ	NEEDLE THREAD HOLDER PULLER BRACKET SET SCREW
7	544216-052	-	-	-	-	●	●	●	●	-	-	-	-	2	上糸ツカミプーラー締メネジ	NEEDLE THREAD HOLDER PULLER SCREW
8	376176	-	-	-	-	●	●	●	●	-	-	-	-	1	上糸ツカミプーラー	NEEDLE THREAD HOLDER PULLER
9	376175	-	-	-	-	●	●	●	●	-	-	-	-	1	上糸ツカミプーラー軸	NEEDLE THREAD HOLDER PULLER SHAFT
10	543801-005	-	-	-	-	●	●	●	●	-	-	-	-	1	上糸ツカミプーラー軸止メ輪	NEEDLE THREAD HOLDER PULLER SHAFT RING
11	544212-053	-	-	-	-	●	●	●	●	-	-	-	-	2	上糸ツカミプーラー，吸引パイプブラケット締メネジ	NEEDLE THREAD HOLDER PULLER, SUCTION PIPE BRACKET SCREW
12	376177	-	-	-	-	●	●	●	●	-	-	-	-	1	上糸ツカミプーラー，吸引パイプブラケット(左)	NEEDLE THREAD HOLDER PULLER, SUCTION PIPE BRACKET (LEFT)
13	544208-001	-	-	-	-	●	●	●	●	-	-	-	-	1	上糸ツカミプーラー軸止メネジ	NEEDLE THREAD HOLDER PULLER SHAFT SET SCREW
14	376178	-	-	-	-	●	●	●	●	-	-	-	-	1	上糸ツカミプーラー，吸引パイプブラケット(右)	NEEDLE THREAD HOLDER PULLER, SUCTION PIPE BRACKET (RIGHT)
15	368875	-	-	-	-	●	●	●	●	-	-	-	-	1	上糸吸引パイプ	NEEDLE THREAD SUCTION PIPE
16	368877	-	-	-	-	●	●	●	●	-	-	-	-	1	上糸吸引パイプ支エスペーサー	NEEDLE THREAD SUCTION PIPE PLATE SPACER
17	368876	-	-	-	-	●	●	●	●	-	-	-	-	1	上糸吸引パイプ支エ	NEEDLE THREAD SUCTION PIPE PLATE
18	374497-004	-	-	-	-	●	●	●	●	-	-	-	-	1	上糸吸引パイプ支エ締メネジ	NEEDLE THREAD SUCTION PIPE PLATE SCREW
19	368862	-	-	-	-	●	●	●	●	-	-	-	-	1	上糸ツカミプーラーバネブラケット(小)	NEEDLE THREAD HOLDER PULLER SPRING BRACKET (SMALL)
20	544211-052	-	-	-	-	●	●	●	●	-	-	-	-	2	上糸ツカミプーラーバネブラケット(小)締メネジ	NEEDLE THREAD HOLDER PULLER SPRING BRACKET (SMALL) SCREW
21	368863	-	-	-	-	●	●	●	●	-	-	-	-	2	上糸ツカミプーラーバネ	NEEDLE THREAD HOLDER PULLER SPRING
22	544413	-	-	-	-	●	●	●	●	-	-	-	-	2	上糸ツカミプーラーバネ締メネジ	NEEDLE THREAD HOLDER PULLER SPRING SCREW
23	543860-003	-	-	-	-	●	●	●	●	-	-	-	-	1	上糸ツカミプーラーストッパー軸止メ輪	NEEDLE THREAD HOLDER PULLER STOPPER STUD RING
24	543871-002	-	-	-	-	●	●	●	●	-	-	-	-	1	上糸ツカミプーラーストッパー軸Cリング	NEEDLE THREAD HOLDER PULLER STOPPER STUD C-RING
25	368864	-	-	-	-	●	●	●	●	-	-	-	-	1	上糸ツカミプーラーストッパー	NEEDLE THREAD HOLDER PULLER STOPPER STUD
26	544212-052	-	-	-	-	●	●	●	●	-	-	-	-	2	上糸ツカミブラケット締メネジ	NEEDLE THREAD HOLDING BRACKET SCREW
27	368329-001	-	-	-	-	●	●	●	●	-	-	-	-	1	上糸吸引チューブ	NEEDLE THREAD SUCTION TUBE
28	542766-010	-	-	-	-	●	●	●	●	-	-	-	-	1	コードクリップ	CORD CRIP
29	544216-051	-	-	-	-	●	●	●	●	-	-	-	-	1	コードクリップ締メネジ	CORD CRIP SCREW
30	411286	●	●	●	●	-	-	-	-	●	●	●	●	1	ワイパー取付ブロック(組)	CLAMPING PIECE (CPL.)
31	544285	●	●	●	●	-	-	-	-	●	●	●	●	1	ワイパー取付ブロック締メネジ	CLAMPING PIECE SCREW
32	544430	●	●	●	●	-	-	-	-	●	●	●	●	2	ワイパーブラケットヒンジネジ	CLAMPING PIECE YOKE SCREW
33	509038	●	●	●	●	-	-	-	-	●	●	●	●	1	ワイパーブラケット	CLAMPING PIECE YOKE
34	509047	●	●	●	●	-	-	-	-	●	●	●	●	1	ワイパー	CLAMPING PIECE THREAD WIPER
35	543804-002	●	●	●	●	-	-	-	-	●	●	●	●	1	ワイパー締メネジ座金	CLAMPING PIECE THREAD WIPER SCREW WASHER
36	549101	●	●	●	●	-	-	-	-	●	●	●	●	1	ワイパー締メネジ	CLAMPING PIECE THREAD WIPER SCREW
37	543801-003	●	●	●	●	-	-	-	-	●	●	●	●	1	ワイパーブラケット止メ輪	CLAMPING PIECE YOKE SAFTY WASHER

SLACK NEEDLE THREAD REGULATOR
上糸タグリ装置

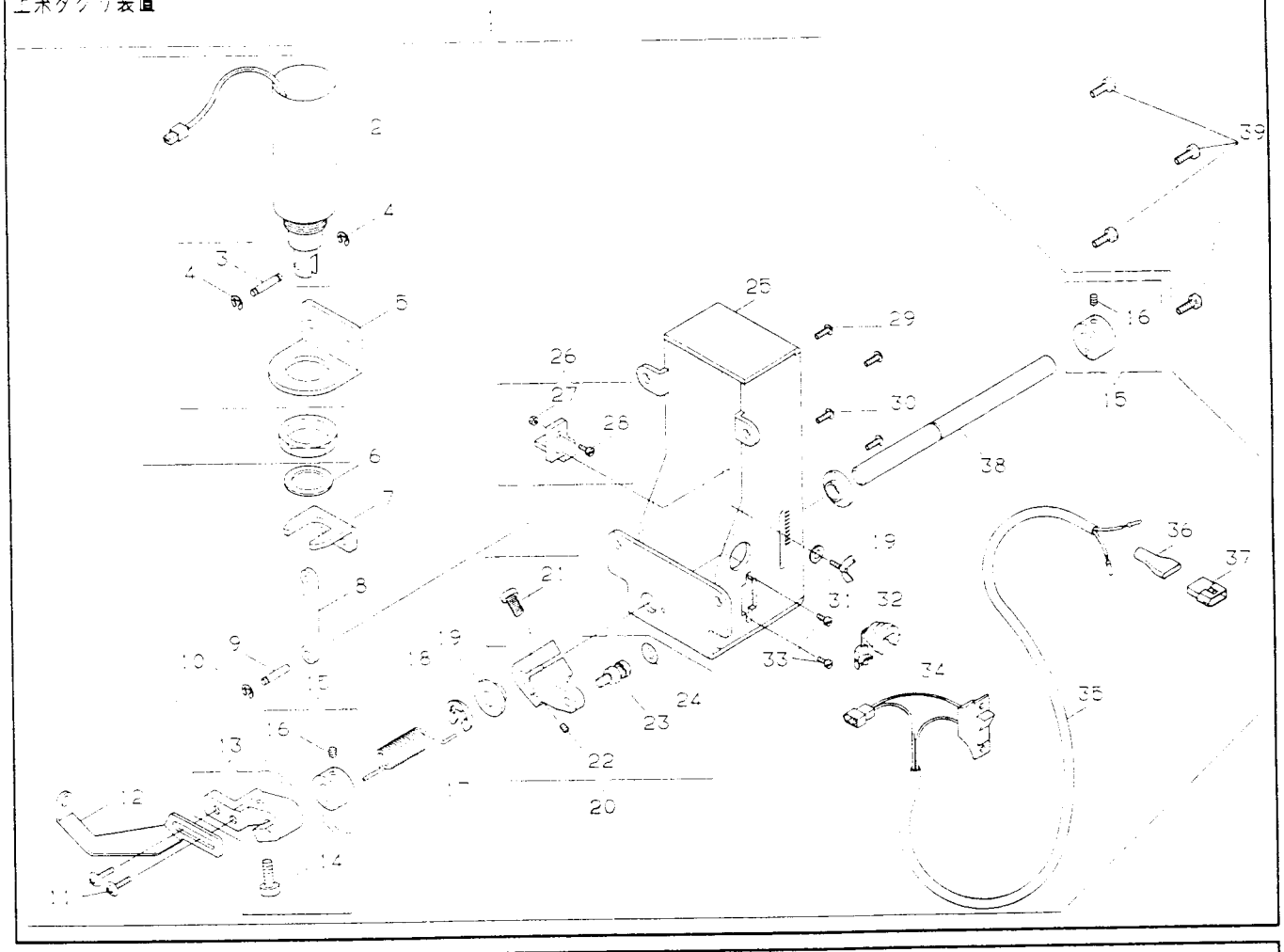

NO.	部品番号 PART NO.	U505B	U525B	U535B	U543B	U505E	U525E	U535E	U543E	U505G	U525G	U535G	U543G	U505F	U525F	U535F	U543F	員数 Q'TY	名称	DESCRIPTION
1	376042	-	-	-	-	●	●	●	●	-	-	-	-	●	●	●	●	1	上糸タグリ装置(組)	SLACK NEEDLE THREAD REGULATOR (CPL.)
2	369006-001	-	-	-	-	●	●	●	●	-	-	-	-	●	●	●	●	1	上糸タグリソレノイド(組)	SLACK NEEDLE THREAD REGULATOR SOLENOID (CPL.)
3	368285	-	-	-	-	●	●	●	●	-	-	-	-	●	●	●	●	1	上糸タグリソレノイドピン	SLACK NEEDLE THREAD REGULATOR SOLENOID PIN
4	543801-002	-	-	-	-	●	●	●	●	-	-	-	-	●	●	●	●	2	上糸タグリソレノイドピン止メ輪	SLACK NEEDLE THREAD REGULATOR SOLENOID PIN RING
5	376044	-	-	-	-	●	●	●	●	-	-	-	-	●	●	●	●	1	上糸タグリソレノイドブラケット	SLACK NEEDLE THREAD REGULATOR SOLENOID BRACKET
6	368286	-	-	-	-	●	●	●	●	-	-	-	-	●	●	●	●	1	上糸タグリソレノイドクッション	SLACK NEEDLE THREAD REGULATOR SOLENOID CUSION
7	368287	-	-	-	-	●	●	●	●	-	-	-	-	●	●	●	●	1	上糸タグリソレノイド制限板	SLACK NEEDLE THREAD REGULATOR SOLENOID ADJUSTING PLATE
8	376045	-	-	-	-	●	●	●	●	-	-	-	-	●	●	●	●	1	上糸タグリソレノイドリンク	SLACK NEEDLE THREAD REGULATOR SOLENOID LINK
9	376046	-	-	-	-	●	●	●	●	-	-	-	-	●	●	●	●	1	上糸タグリ作動クランクピン	SLACK NEEDLE THREAD REGULATOR ACTUATING CRANK PIN
10	543801-003	-	-	-	-	●	●	●	●	-	-	-	-	●	●	●	●	1	上糸タグリ作動クランクピン止メ輪	SLACK NEEDLE THREAD REGULATOR ACTUATING CRANK PIN RING
11	544217-051	-	-	-	-	●	●	●	●	-	-	-	-	●	●	●	●	2	上糸タグリ締メネジ	SLACK NEEDLE THREAD REGULATOR PULLER SCREW
12	376057	-	-	-	-	●	●	●	●	-	-	-	-	●	●	●	●	1	上糸タグリ	SLACK NEEDLE THREAD REGULATOR PULLER
13	376055	-	-	-	-	●	●	●	●	-	-	-	-	●	●	●	●	1	上糸タグリ腕(組)	SLACK NEEDLE THREAD REGULATOR ARM (CPL.)
14	374106-108	-	-	-	-	●	●	●	●	-	-	-	-	●	●	●	●	1	上糸タグリ腕締メネジ	SLACK NEEDLE THREAD REGULATOR ARM SCREW
15	376052	-	-	-	-	●	●	●	●	-	-	-	-	●	●	●	●	2	上糸タグリ戻シバネ掛ケ(組)	SLACK NEEDLE THREAD REGULATOR RETURN SPRING HOLDER (CPL.)
16	544207-001	-	-	-	-	●	●	●	●	-	-	-	-	●	●	●	●	2	上糸タグリ戻シバネ掛ケ止メネジ	SLACK NEEDLE THREAD REGULATOR RETURN SPRING HOLDER SET SCREW
17	376054	-	-	-	-	●	●	●	●	-	-	-	-	●	●	●	●	1	上糸タグリ戻シバネ	SLACK NEEDLE THREAD REGULATOR RETURN SPRING
18	543801-006	-	-	-	-	●	●	●	●	-	-	-	-	●	●	●	●	1	上糸タグリ軸止メ輪	SLACK NEEDLE THREAD REGULATOR SHAFT RING
19	376051	-	-	-	-	●	●	●	●	-	-	-	-	●	●	●	●	2	上糸タグリ軸スリーブ	SLACK NEEDLE THREAD REGULATOR SHAFT SLEEVE
20	376047	-	-	-	-	●	●	●	●	-	-	-	-	●	●	●	●	1	上糸タグリ作動クランク(組)	SLACK NEEDLE THREAD REGULATOR ACTUATING CRANK (CPL.)
21	374106-006	-	-	-	-	●	●	●	●	-	-	-	-	●	●	●	●	1	上糸タグリ作動クランク締メネジ	SLACK NEEDLE THREAD REGULATOR ACTUATING CRANK SCREW
22	544207-001	-	-	-	-	●	●	●	●	-	-	-	-	●	●	●	●	1	上糸タグリ作動クランク止メネジ	SLACK NEEDLE THREAD REGULATOR ACTUATING CRANK SET SCREW
23	376049	-	-	-	-	●	●	●	●	-	-	-	-	●	●	●	●	1	上糸タグリ作動クランク制限ネジ	SLACK NEEDLE THREAD REGULATOR ACTUATING CRANK STOP SCREW
24	543871-003	-	-	-	-	●	●	●	●	-	-	-	-	●	●	●	●	1	上糸タグリ作動クランク制限ネジOリング	SLACK NEEDLE THREAD REGULATOR ACTUATING CRANK STOP SCREW O-RING
25	376043	-	-	-	-	●	●	●	●	-	-	-	-	●	●	●	●	1	上糸タグリブラケット	SLACK NEEDLE THREAD REGULATOR BRACKET
26	376058	-	-	-	-	●	●	●	●	-	-	-	-	●	●	●	●	1	上糸タグリ作動クランク制限板(組)	SLACK NEEDLE THREAD REGULATOR ACTUATING CRANK ADJUSTING PLATE (CPL.)
27	541164-001	-	-	-	-	●	●	●	●	-	-	-	-	●	●	●	●	1	上糸タグリ指示線ネジロックナット	SLACK NEEDLE THREAD REGULATOR INDIKATING SCREW NUT
28	368440	-	-	-	-	●	●	●	●	-	-	-	-	●	●	●	●	1	上糸タグリ指示線ネジ	SLACK NEEDLE THREAD REGULATOR INDIKATING SCREW
29	544217-051	-	-	-	-	●	●	●	●	-	-	-	-	●	●	●	●	2	上糸タグリソレノイドブラケット締メネジ	SLACK NEEDLE THREAD REGULATOR SOLENOID BRACKET SCREW
30	544211-052	-	-	-	-	●	●	●	●	-	-	-	-	●	●	●	●	2	上糸タグリソレノイド制限板締メネジ	SLACK NEEDLE THREAD REGULATOR SOLENOID ADJUSTING PLATE SCREW
31	543803-012	-	-	-	-	●	●	●	●	-	-	-	-	●	●	●	●	1	チョウボルト座金	WING BOLT WASHER
32	368441-001	-	-	-	-	●	●	●	●	-	-	-	-	●	●	●	●	1	チョウボルト	WING BOLT
33	544216-051	-	-	-	-	●	●	●	●	-	-	-	-	●	●	●	●	2	上糸タグリスイッチ締メネジ	SLACK NEEDLE THREAD REGULATOR SWITCH SCREW
34	542609-001	-	-	-	-	●	●	●	●	-	-	-	-	●	●	●	●	1	コードブッシュ	CORD BUSH
35	369174	-	-	-	-	●	●	●	●	-	-	-	-	●	●	●	●	1	上糸タグリコード、スイッチ(組)	SLACK NEEDLE THREAD REGULATOR CORD,SWITCH (CPL.)
36	542608-001	-	-	-	-	●	●	●	●	-	-	-	-	●	●	●	●	1	コネクターカバー(3ピン)	CONNECTOR COVER (3-PIN)
37	542604-001	-	-	-	-	●	●	●	●	-	-	-	-	●	●	●	●	1	コネクター(3ピン、オス)	CONNECTOR (3-PIN,MALE)
38	376050	-	-	-	-	●	●	●	●	-	-	-	-	●	●	●	●	1	上糸タグリ軸	SLACK NEEDLE THREAD REGULATOR SHAFT
39	544212-052	-	-	-	-	●	●	●	●	-	-	-	-	●	●	●	●	4	上糸タグリ装置締メネジ	SLACK NEEDLE THREAD REGULATOR SCREW

BACK TACK SOLENOID . BRAKET

電磁式ABT装置

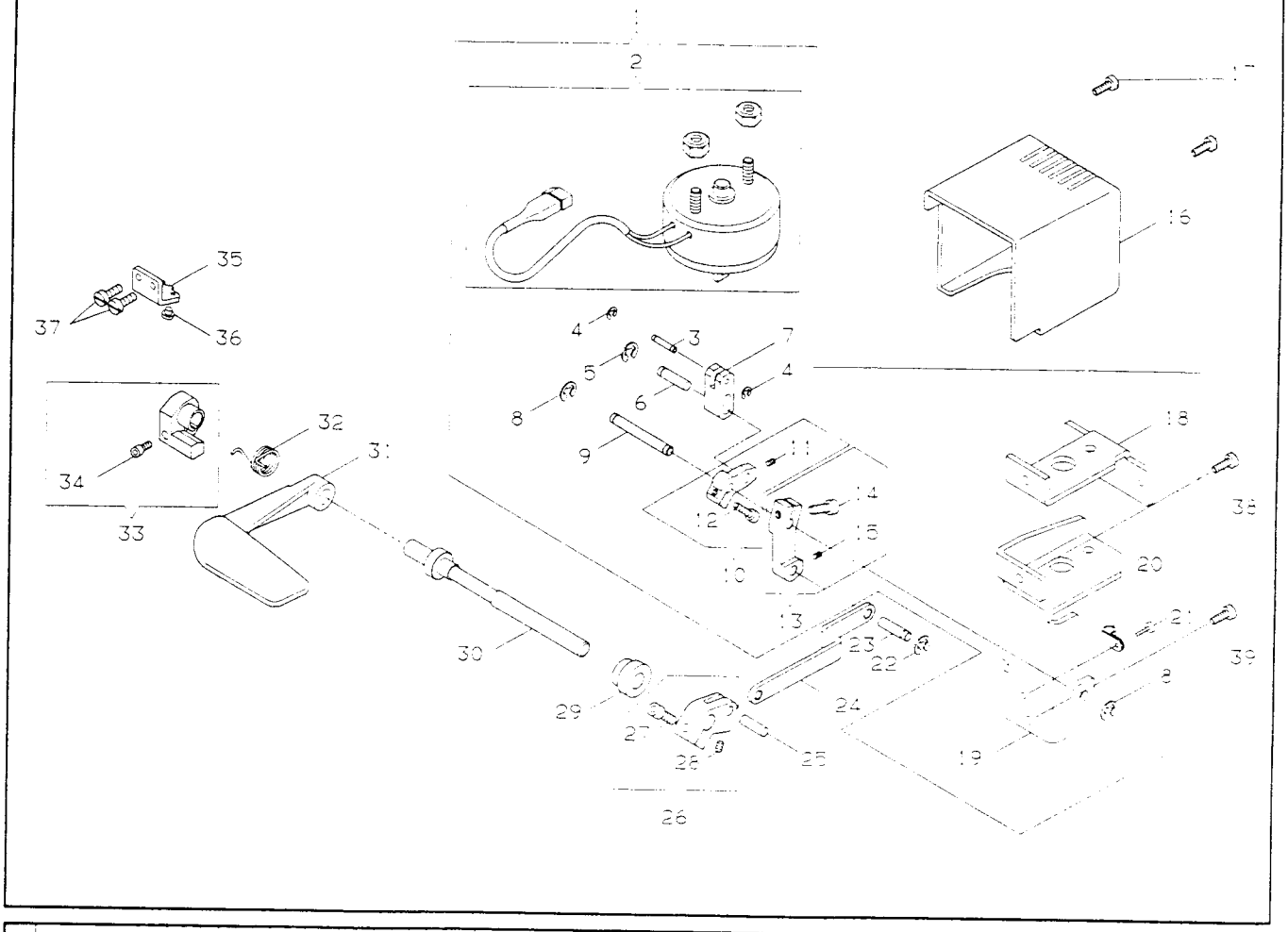

NO.	部品番号 PART NO.	U505B	U525B	U535B	U543B	U505E	U525E	U535E	U543E	U505G	U525G	U535G	U543G	U505F	U525F	U535F	U543F	員数 QTY.	名称	DESCRIPTION
1	376101	-	-	-	-	-	-	-	-	●	●	●	●	●	●	●	●	1	バックタックソレノイド,ブラケット(組)	BACK TACK,SOLENOID,BRAKET (CPL.)
2	369191	-	-	-	-	-	-	-	-	●	●	●	●	●	●	●	●	1	バックタックソレノイド	BACK TACK SOLENOID
3	376105	-	-	-	-	-	-	-	-	●	●	●	●	●	●	●	●	1	バックタックソレノイドリンクピン	BACK TACK SOLENOID LINK PIN
4	543801-002	-	-	-	-	-	-	-	-	●	●	●	●	●	●	●	●	2	バックタックソレノイドリンクピンリング	BACK TACK SOLENOID LINK PIN RING
5	543801-006	-	-	-	-	-	-	-	-	●	●	●	●	●	●	●	●	1	バックタックソレノイドクランクピンリング	BACK TACK SOLENOID CRANK PIN RING
6	368224	-	-	-	-	-	-	-	-	●	●	●	●	●	●	●	●	1	バックタックソレノイドクランクピン	BACK TACK SOLENOID CRANK PIN
7	376104	-	-	-	-	-	-	-	-	●	●	●	●	●	●	●	●	1	バックタックソレノイドリンク	BACK TACK SOLENOID LINK
8	543801-006	-	-	-	-	-	-	-	-	●	●	●	●	●	●	●	●	2	バックタックソレノイドクランク軸リング	BACK TACK SOLENOID CRANK SHAFT RING
9	376108	-	-	-	-	-	-	-	-	●	●	●	●	●	●	●	●	1	バックタックソレノイドクランク軸	BACK TACK SOLENOID CRANK SHAFT
10	376106	-	-	-	-	-	-	-	-	●	●	●	●	●	●	●	●	1	バックタックソレノイドクランク(組)	BACK TACK SOLENOID CRANK (CPL.)
11	544207-013	-	-	-	-	-	-	-	-	●	●	●	●	●	●	●	●	1	バックタックソレノイドクランク止メネジ	BACK TACK SOLENOID CRANK SET SCREW
12	374107-004	-	-	-	-	-	-	-	-	●	●	●	●	●	●	●	●	1	バックタックソレノイドクランク締メネジ	BACK TACK SOLENOID CRANK SCREW
13	376109	-	-	-	-	-	-	-	-	●	●	●	●	●	●	●	●	1	バックタック作動クランク(組)	BACK TACK ACTUATING CRANK (CPL.)
14	374107-004	-	-	-	-	-	-	-	-	●	●	●	●	●	●	●	●	1	バックタック作動クランク締メネジ	BACK TACK ACTUATING CRANK SCREW
15	544207-013	-	-	-	-	-	-	-	-	●	●	●	●	●	●	●	●	1	バックタック作動クランク止メネジ	BACK TACK ACTUATING CRANK SET SCREW
16	376113	-	-	-	-	-	-	-	-	●	●	●	●	●	●	●	●	1	バックタックソレノイドカバー	BACK TACK SOLENOID COVER
17	544212-051	-	-	-	-	-	-	-	-	●	●	●	●	●	●	●	●	2	バックタックソレノイドカバー締メネジ	BACK TACK SOLENOID COVER SCREW
18	376103	-	-	-	-	-	-	-	-	●	●	●	●	●	●	●	●	1	バックタックソレノイドブラケット補強板	BACK TACK SOLENOID BRAKET SUPPORTING PLATE
19	376102	-	-	-	-	-	-	-	-	●	●	●	●	●	●	●	●	1	バックタックソレノイドブラケット	BACK TACK SOLENOID BRAKET
20	542766-001	-	-	-	-	-	-	-	-	●	●	●	●	●	●	●	●	1	バックタックソレノイドコードクランプ	BACK TACK SOLENOID CORD CRAMP
21	544212-052	-	-	-	-	-	-	-	-	●	●	●	●	●	●	●	●	1	バックタックソレノイドコードクランプ締メネジ	BACK TACK SOLENOID CORD CRAMP SCREW
22	543801-006	-	-	-	-	-	-	-	-	●	●	●	●	●	●	●	●	1	バックタック作動クランクピンリング	BACK TACK ACTUATING CRANK PIN RING
23	376119	-	-	-	-	-	-	-	-	●	●	●	●	●	●	●	●	1	バックタック作動クランクピン	BACK TACK ACTUATING CRANK PIN
24	376120	-	-	-	-	-	-	-	-	●	●	●	●	●	●	●	●	1	バックタック作動クランクリンク	BACK TACK ACTUATING CRANK LINK
	376121	-	-	-	-	-	-	-	-	-	-	-	-	●	●	●	●	1	バックタック作動クランクリンク	BACK TACK ACTUATING CRANK LINK
25	376124	-	-	-	-	-	-	-	-	●	●	●	●	●	●	●	●	1	バックタック従動クランクピン	BACK TACK FLOWWER CRANK PIN
26	376122	-	-	-	-	-	-	-	-	●	●	●	●	●	●	●	●	1	バックタック従動クランク(組)	BACK TACK FLOWWER CRANK (CPL.)
27	374107-006	-	-	-	-	-	-	-	-	●	●	●	●	●	●	●	●	1	バックタック従動クランク締メネジ	BACK TACK FLOWWER CRANK SCREW
28	544207-013	-	-	-	-	-	-	-	-	●	●	●	●	●	●	●	●	1	バックタック従動クランク止メネジ	BACK TACK FLOWWER CRANK SET SCREW
29	376125	-	-	-	-	-	-	-	-	●	●	●	●	●	●	●	●	1	送り調整レバー軸メタル	FEED REGULATING SHAFT BUSHING
30	376126	-	-	-	-	-	-	-	-	●	●	●	●	●	●	●	●	1	送り調整レバー軸(組)	FEED REGULATING SHAFT (CPL.)
31	376136	-	-	-	-	-	-	-	-	●	●	●	●	●	●	●	●	1	送り調整レバー(ABT用)	FEED REGULATING LEVER (FOR ABT)
32	376139	-	-	-	-	-	-	-	-	●	●	●	●	●	●	●	●	1	送り調整レバー戻しバネ	FEED REGULATING LEVER RETURN SPRING
33	376137	-	-	-	-	-	-	-	-	●	●	●	●	●	●	●	●	1	送り調整レバー従動クランク(組)	FEED REGULATING LEVER FOLLOWER CRANK (CPL.)
34	374107-006	-	-	-	-	-	-	-	-	●	●	●	●	●	●	●	●	1	送り調整レバー従動クランク締メネジ	FEED REGULATING LEVER FOLLOWER CRANK SCREW
35	376140	-	-	-	-	-	-	-	-	●	●	●	●	●	●	●	●	1	送り調整レバー制限板	FEED REGULATING LEVER STOPPER
36	414392-002	-	-	-	-	-	-	-	-	●	●	●	●	●	●	●	●	1	送り調整レバー制限板クッション	FEED REGULATING LEVER STOPPER CUSHION
37	544212-052	-	-	-	-	-	-	-	-	●	●	●	●	●	●	●	●	2	送り調整レバー制限板締メネジ	FEED REGULATING LEVER STOPPER SCREW
38	374107-004	-	-	-	-	-	-	-	-	●	●	●	●	●	●	●	●	1	バックタックソレノイドブラケット締メネジ(上)	BACK TACK SOLENOID BRACKET SCREW (UPPER)
39	374107-003	-	-	-	-	-	-	-	-	●	●	●	●	●	●	●	●	1	バックタックソレノイドブラケット締メネジ(下)	BACK TACK SOLENOID BRACKET SCREW (LOWER)

BACK TACK SWITC-.BOX
バックタックスイッチ，ボックス

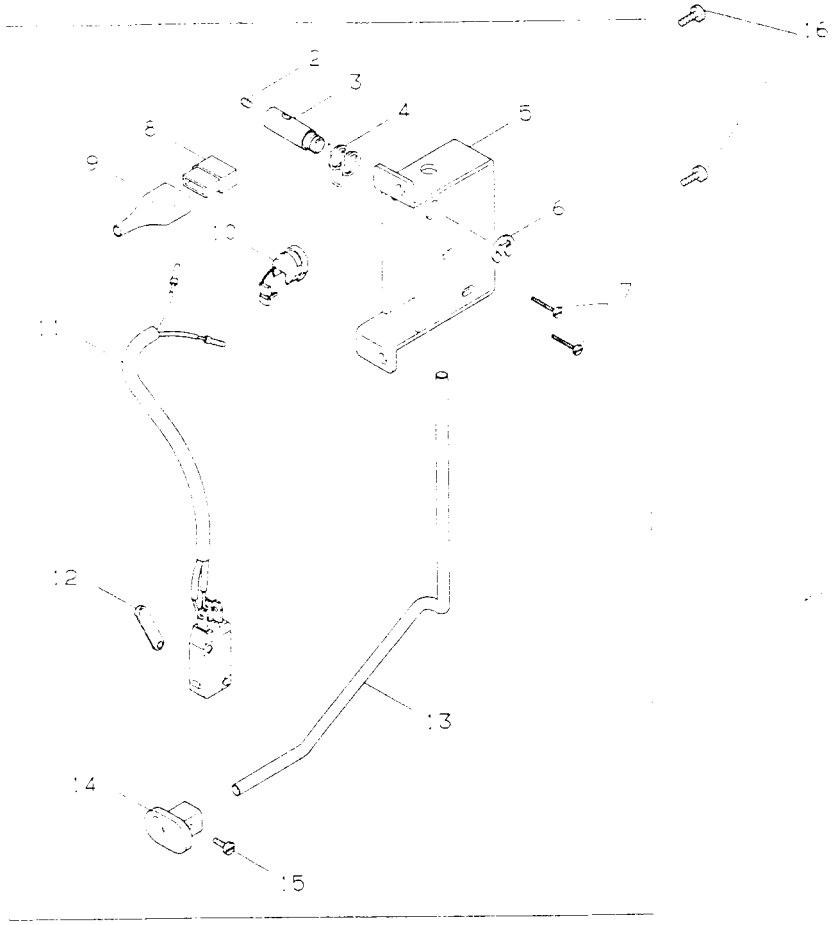

NO.	部品番号 PART NO.	DS-95B	DS-95B	DS-35B	DS-43B	DS-95F	DS-95F	DS-35E	DS-43E	DS-95G	DS-95G	DS-43G	DS-95F	DS-95F	DS-35F	DS-43F	員数 Q'ty	名称	DESCRIPTION
1	376141	-	-	-	-	-	-	-	-	●	●	●	●	●	●	●	1	バックタックスイッチ，ボックス(組)	BACK TACK SWITCH.BOX (CPL.)
2	544207-012	-	-	-	-	-	-	-	-	●	●	●	●	●	●	●	1	バックタックスイッチレバー軸止メネジ	BACK TACK SWITCH LEVER SHAFT SET SCREW
3	376143	-	-	-	-	-	-	-	-	●	●	●	●	●	●	●	1	バックタックスイッチレバー軸	BACK TACK SWITCH LEVER SHAFT
4	375732	-	-	-	-	-	-	-	-	●	●	●	●	●	●	●	1	バックタックスイッチレバー長シバネ	BACK TACK SWITCH LEVER RETURN SPRING
5	376142	-	-	-	-	-	-	-	-	●	●	●	●	●	●	●	1	バックタックスイッチボックス	BACK TACK SWITCH BOX
6	543801-015	-	-	-	-	-	-	-	-	●	●	●	●	●	●	●	1	バックタックスイッチレバー軸止メ輪	BACK TACK SWITCH LEVER SHAFT RING
7	544211-056	-	-	-	-	-	-	-	-	●	●	●	●	●	●	●	2	バックタックスイッチ蓋メネジ	BACK TACK SWITCH SCERW
8	542763	-	-	-	-	-	-	-	-	●	●	●	●	●	●	●	1	コネクター(6ピン，オス)	CONNECTOR PIN (6PIN.MALE)
9	542764	-	-	-	-	-	-	-	-	●	●	●	●	●	●	●	1	コネクターカバー(6ピン)	CONNECTOR COVER (6PIN)
10	542609-001	-	-	-	-	-	-	-	-	●	●	●	●	●	●	●	1	コードブッシュ	CORD BUSH
11	369201	-	-	-	-	-	-	-	-	●	●	●	●	●	●	●	1	バックタックスイッチ，コード(組)	BACK TACK SWITCH.CORD (CPL.)
12	368467	-	-	-	-	-	-	-	-	●	●	●	●	●	●	●	1	バックタックスイッチプレート	BACK TACK SWITCH PLATE
13	376144	-	-	-	-	-	-	-	-	●	●	●	●	●	●	●	1	バックタックスイッチレバー	BACK TACK SWITCH LEVER
14	376145	-	-	-	-	-	-	-	-	●	●	●	●	●	●	●	1	バックタックスイッチレバーツマミ(グラフィック付)	BACK TACK SWITCH LEVER BUTTON /GRAPHIC
15	374110-002	-	-	-	-	-	-	-	-	●	●	●	●	●	●	●	1	バックタックスイッチレバーツマミ止メネジ	BACK TACK SWITCH LEVER BUTTON SCREW
16	544212-051	-	-	-	-	-	-	-	-	●	●	●	●	●	●	●	2	バックタックスイッチボックス蓋メネジ	BACK TACK SWITCH BOX SCREW

ACCESSORIES
補用品

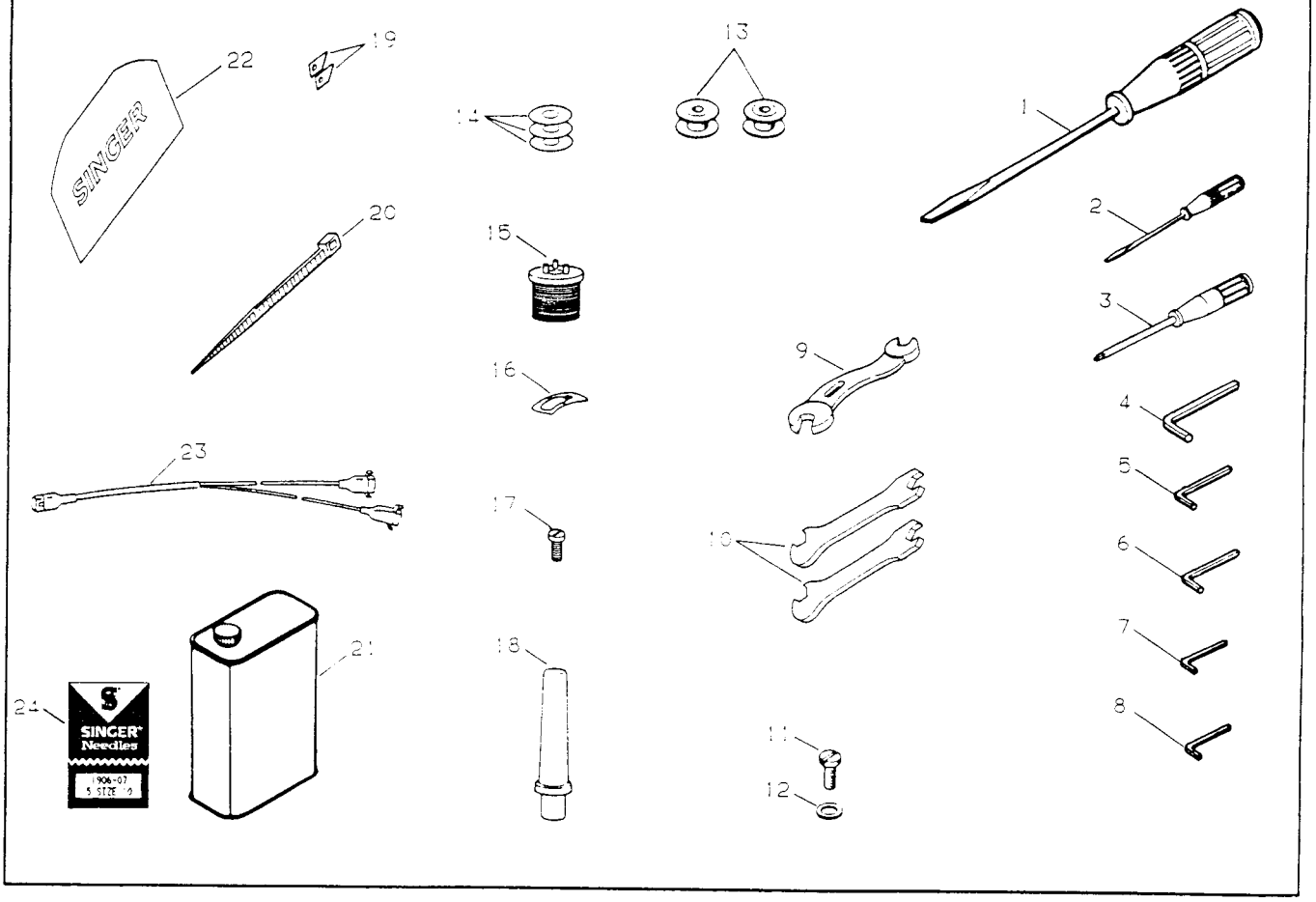

NO.	部品番号 PART NO.	U505B	U525B	U535B	U543B	U505E	U525E	U535E	U543E	U505G	U525G	U535G	U543G	U505F	U525F	U535F	U543F	員数 QTY.	名称	DESCRIPTION
1	411116	*	*	*	*	*	*	*	*	*	*	*	*	*	*	*	*	1	ドライバー(大)	SCREW DRIVER (LARGE)
2	541514	*	*	*	*	*	*	*	*	*	*	*	*	*	*	*	*	1	ドライバー(小)	SCREW DRIVER (SMALL)
3	368447	-	-	-	-	*	*	*	*	-	-	-	-	*	*	*	*	1	ドライバー(小)(十字)	DRIVER (SMALL)(PLUS)
4	411312	-	-	-	*	-	-	-	*	*	*	*	*	*	*	*	*	1	六角棒レンチ(4 mm)	HEXAGON WRENCH (4 mm)
5	144465	*	*	*	*	*	*	*	*	*	*	*	*	*	*	*	*	1	六角棒レンチ(1/8")	HEXAGON WRENCH (1/8 INCH)
6	533729	*	*	*	*	*	*	*	*	*	*	*	*	*	*	*	*	1	六角棒レンチ(3 mm)	HEXAGON WRENCH (3 mm)
7	543087	*	*	*	*	*	*	*	*	*	*	*	*	*	*	*	*	1	六角棒レンチ(2.5 mm)	HEXAGON WRENCH (2.5 mm)
8	543066	*	*	*	*	*	*	*	*	*	*	*	*	*	*	*	*	1	六角棒レンチ(2 mm)	HEXAGON WRENCH (2 mm)
9	548709	-	-	-	-	*	-	-	*	-	-	-	*	-	-	-	*	1	レンチ(8mm/10mm)	WRENCH (8mm/10mm)
10	417968	*	*	*	*	*	*	*	*	*	*	*	*	*	*	*	*	2	レンチ(7mm)	WRENCH (7mm)
11	544212-003	*	*	*	*	*	*	*	*	*	*	*	*	*	*	*	*	1	アースネジ	EARTH WIRE SCREW
12	543803-003	*	*	*	*	*	*	*	*	*	*	*	*	*	*	*	*	1	アースネジ座金	EARTH WIRE SCREW WASHER
13	233028-452	*	*	*	*	*	*	*	*	*	*	*	*	*	*	*	*	2	ボビン	BOBBIN
14	417982	*	*	*	*	*	*	*	*	*	*	*	*	*	*	*	*	3	空転防止スペーサー	ANTISPILAGE SPACER
15	411110	*	*	*	*	*	*	*	*	*	*	*	*	*	*	*	*	1	オイルフィルター(組)	OIL FILTER WITH OIL FILTER MOUNTING SUPPORT
16	509004	*	*	*	*	*	*	*	*	*	*	*	*	*	*	*	*	1	ボビンフリクションスプリング	BOBBIN CASE ANTISPILAGE SPRING
17	545082-452	*	*	*	*	*	*	*	*	*	*	*	*	*	*	*	*	1	アタッチメントネジ	ATTATCHMENT SCREW
18	410186	*	*	*	-	*	*	*	-	*	*	*	-	*	*	*	-	1	レストピン	REST PIN
	411313	-	-	-	*	-	-	-	*	-	-	-	*	-	-	-	*	1	レストピン	REST PIN
19	368619	-	-	-	-	*	*	*	*	-	-	-	-	*	*	*	*	2	押エ固定メス(ビニール袋入り)	PRESSER FOOT FIXED KNIFE
20	540899	*	*	*	*	*	*	*	*	*	*	*	*	*	*	*	*	1	コードリテーナー	CORD RETAINER
21	410154-451	*	*	*	*	*	*	*	*	*	*	*	*	*	*	*	*	1	油カン(SINGER "C" タイプ 750cc)	OIL CAN W/OIL (SINGER TYPE "C" OIL)
22	414407	*	*	*	*	*	*	*	*	*	*	*	*	*	*	*	*	1	ミシンカバー(輸出向)	MACHINE COVER (EXP.)
23	411958	-	-	-	-	-	-	-	-	*	*	*	*	*	*	*	*	1	電磁弁(ABT)糸切り中継コード	RELAY CORD FOR SOLENOID VALVE (ABT) AND THREAD TRIMMER

NO.	部品番号 PART NO.	U505B-L	U525B-L	U535B-L	U543B-L	U505E-L	U525E-L	U535E-L	U543E-L	U505G-L	U525G-L	U535G-L	U543G-L	U505F-L	U525F-L	U535F-L	U543F-L	員数 QTY.	名称	DESCRIPTION
24	N1906MB10	*	*	*	*	*	*	*	*	*	*	*	*	*	*	*	*	1	針袋(1906-07-10 5本)	NEEDLE BAG (1906-07-10 5PCS.)

NO.	部品番号 PART NO.	U505B-M	U525B-M	U535B-M	U543B-M	U505E-M	U525E-M	U535E-M	U543E-M	U505G-M	U525G-M	U535G-M	U543G-M	U505F-M	U525F-M	U535F-M	U543F-M	員数 QTY.	名称	DESCRIPTION
24	N1906MB10	*	*	*	*	*	*	*	*	*	*	*	*	*	*	*	*	1	針袋(1906-07-10 5本)(国内向)	NEEDLE BAG (1906-07-10 5PCS.)(DOM.)
	N1906ST14	*	-	*	-	*	-	*	-	*	-	*	-	*	-	*	-	1	針袋(1906-01-14 5本)(輸出向)	NEEDLE BAG (1906-01-14 5PCS.)(EXP.)
	N1906ST12	-	*	-	*	-	*	-	*	-	*	-	*	-	*	-	*	1	針袋(1906-01-12 5本)(輸出向)	NEEDLE BAG (1906-01-12 5PCS.)(EXP.)

NEEDLE THREAD SUCTION UNIT
上糸吸引装置

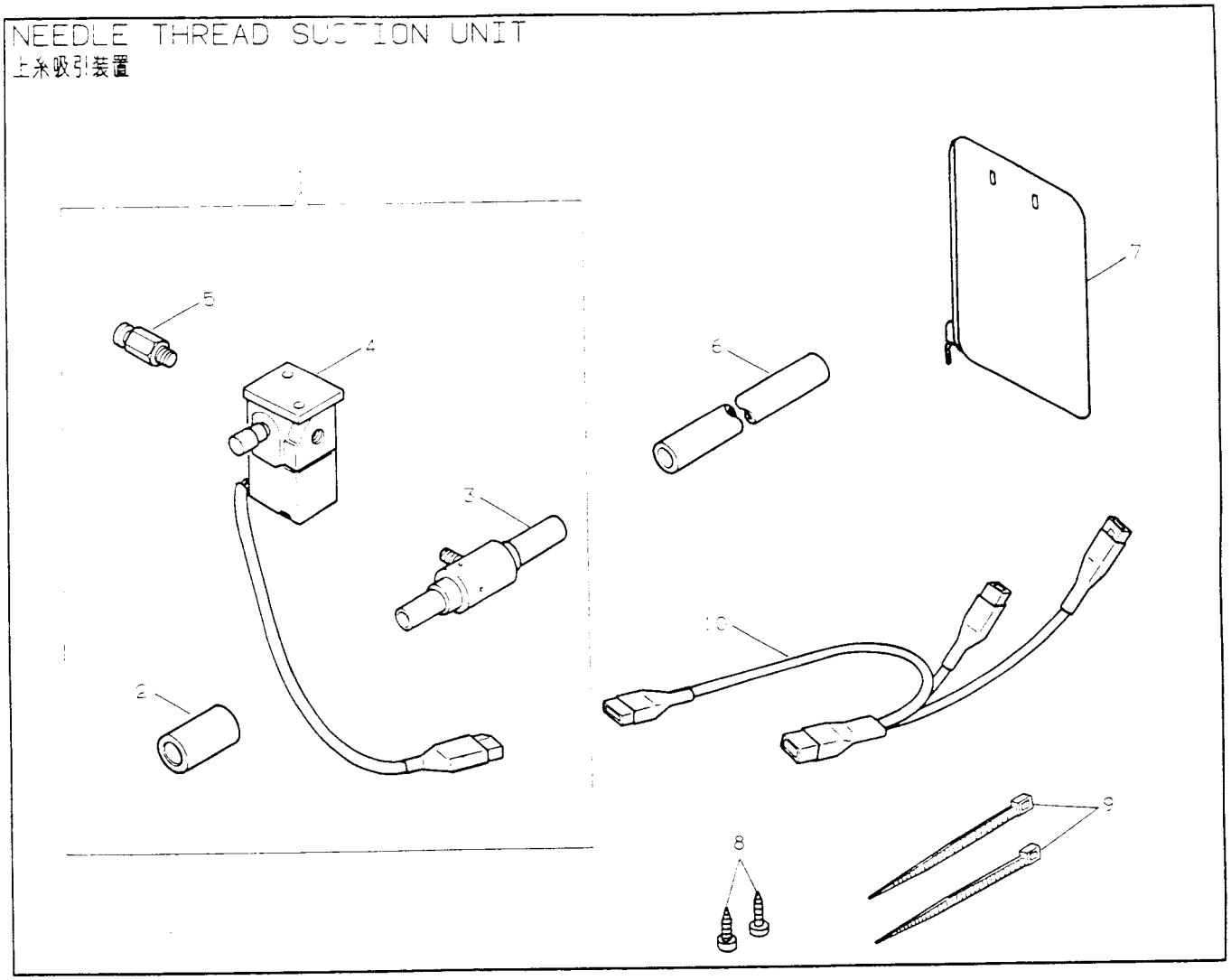

NO.	部品番号 PART NO.	U505B	U525B	U535B	U543B	U505E	U525E	U535E	U543E	U505G	U525G	U535G	U543G	U505F	U525F	U535F	U543F	員数 QTY.	名称	DESCRIPTION
1	368433	-	-	-	-	*	*	*	*	-	-	-	-	*	*	*	*	1	上糸吸引装置(組)	NEEDLE THREAD SUCTION UNIT (CPL.)
2	368330	-	-	-	-	*	*	*	*	-	-	-	-	*	*	*	*	1	上糸吸引チューブ継手	NEEDLE THREAD SUCTION TUBE CONNECTOR
3	417898	-	-	-	-	*	*	*	*	-	-	-	-	*	*	*	*	1	上糸吸引装置	NEEDLE THREAD SUCTION UNIT
4	411889	-	-	-	-	*	*	*	*	-	-	-	-	*	*	*	*	1	電磁弁(組)	SOLENOID VALVE (CPL.)
5	544838	-	-	-	-	*	*	*	*	-	-	-	-	*	*	*	*	1	エアチューブ継手	AIR TUBE SLEEVE
6	368616-001	-	-	-	-	*	*	*	*	-	-	-	-	*	*	*	*	1	上糸吐出シチューブ	NEEDLE THREAD EXHAUST TUBE
7	410183	-	-	-	-	*	*	*	*	-	-	-	-	*	*	*	*	1	糸屑収集袋	LINT COLLECTING BAG
8	549398	-	-	-	-	*	*	*	*	-	-	-	-	*	*	*	*	2	電磁弁取付木ネジ	NEEDLE THREAD SUCTION UNIT WOOD SCREW
9	540899	-	-	-	-	*	*	*	*	-	-	-	-	*	*	*	*	2	糸屑収集袋リテーナー	LINT COLLECTING BAG RETAINER
10	419117	-	-	-	-	*	*	*	*	-	-	-	-	*	*	*	*	1	スレッドプーラーソレノイドコード(組)	THREAD PULLER REASING SOLENOID CORD (CPL.)

OIL RESERVOIR AND KNEE LIFTER

油受ケ関係

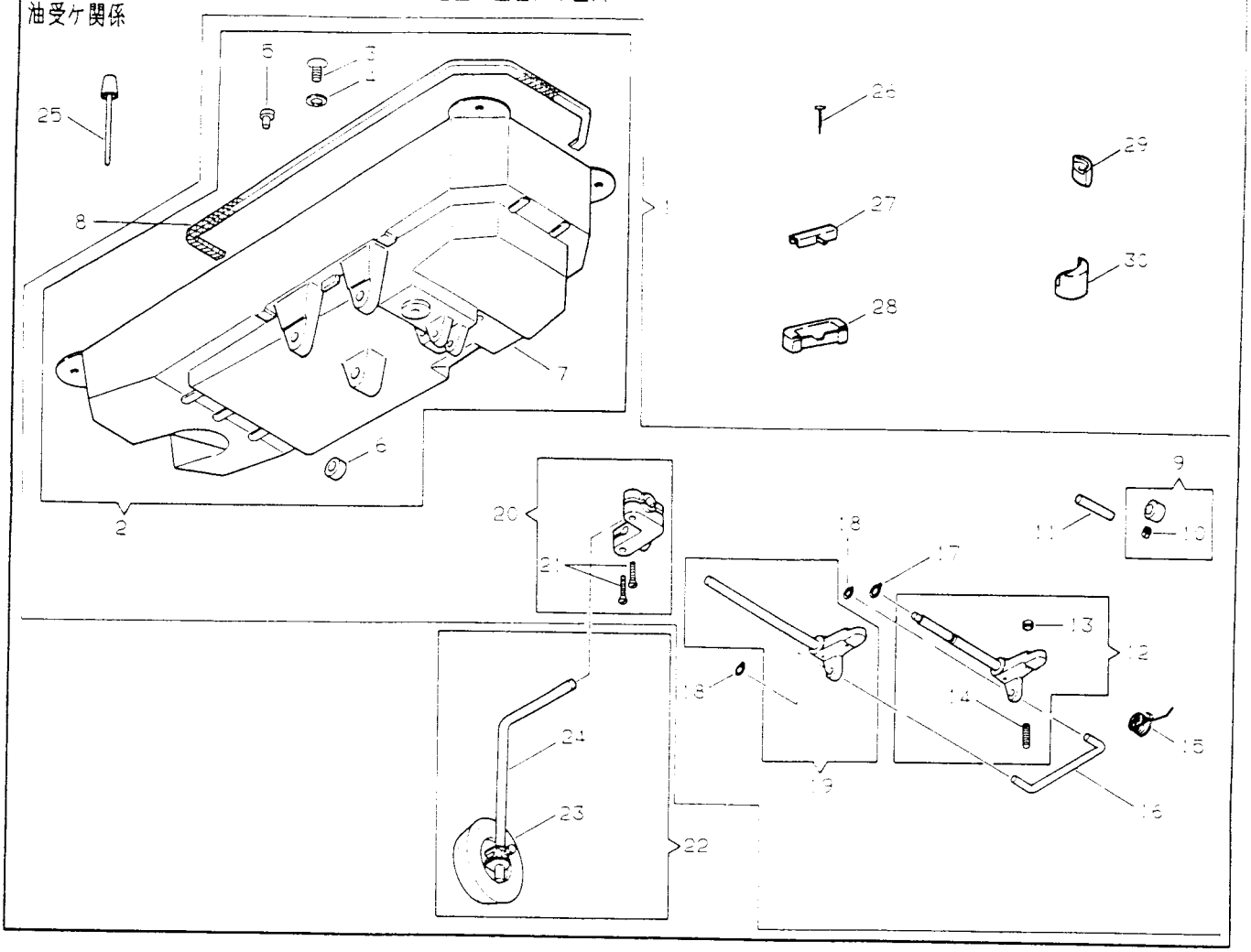

NO.	部品番号 PART NO.	U505B	U525B	U515B	U543B	U505E	U525E	U515E	U543E	U505G	U525G	U515G	U543G	U505H	U525H	U515H	U543H	員数 QTY.	名称	DESCRIPTION
1	411384	●	●	●	●	●	●	●	●	●	●	●	●	●	●	●	●	1	油受ケ（総組）	OIL RESERVOIR AND KNEE LIFTER (ASSY)
2	411140	●	●	●	●	●	●	●	●	●	●	●	●	●	●	●	●	1	油受ケ（組）	OIL RESERVOIR (CPL.)
3	545036-819	●	●	●	●	●	●	●	●	●	●	●	●	●	●	●	●	1	油受ケドレーンネジ	OIL RESERVOIR DRAIN PLUG SCREW
4	545754	●	●	●	●	●	●	●	●	●	●	●	●	●	●	●	●	1	油受ケドレーンネジガスケット	OIL RESERVOIR DRAIN PULG SCREW GASKET
5	502987	●	●	●	●	●	●	●	●	●	●	●	●	●	●	●	●	1	プランジャー穴止メ栓	FEED REVERSING PLUNGER HOLE PULG
6	411128	●	●	●	●	●	●	●	●	●	●	●	●	●	●	●	●	1	ヒザ上ゲ軸スペーサー	KNEE LIFTER ROCK SHAFT
7	411137	●	●	●	●	●	●	●	●	●	●	●	●	●	●	●	●	1	油受ケ	OIL RESERVOIR
8	411173	●	●	●	●	●	●	●	●	●	●	●	●	●	●	●	●	1	油受ケクッション	OIL RESERVOIR CUSHION
9	411114	●	●	●	●	●	●	●	●	●	●	●	●	●	●	●	●	1	ヒザ上ゲレバーピンカラー（組）	FOOT CONTROL REVERSE FEED PIN COLLAR (CPL.)
10	50150-833	●	●	●	●	●	●	●	●	●	●	●	●	●	●	●	●	1	ヒザ上ゲレバーピンカラー止メネジ	FOOT CONTROL REVERSE FEED PIN COLLAR SET SCREW
11	502937	●	●	●	●	●	●	●	●	●	●	●	●	●	●	●	●	1	ヒザ上げレバーピン	FOOT CONTROL REVERSE FEED LEVER PIN
12	502996	●	●	●	●	●	●	●	●	●	●	●	●	●	●	●	●	1	ヒザ上ゲ調節軸（組）	KNEE LIFTER CONTROL SHAFT (CPL.)
13	500785-850	●	●	●	●	●	●	●	●	●	●	●	●	●	●	●	●	1	ヒザ上ゲ軸制限ネジロックナット	KNEE LIFTER CONTROL SHAFT CRANK STOP SCREW NUT
14	500271-833	●	●	●	●	●	●	●	●	●	●	●	●	●	●	●	●	1	ヒザ上ゲ軸制限ネジ	KNEE LIFTER CONTROL SHAFT CRANK STOP SCREW
15	87018	●	●	●	●	●	●	●	●	●	●	●	●	●	●	●	●	1	ヒザ上ゲバネ	KNEE LIFTER RETURNING SPRING
16	508501	●	●	●	●	●	●	●	●	●	●	●	●	●	●	●	●	1	ヒザ上ゲ軸連接	KNEE LIFTER ROCK SHAFT CONNECTION
17	503000	●	●	●	●	●	●	●	●	●	●	●	●	●	●	●	●	1	ヒザ上ゲ調節リング	KNEE LIFTER CONTROL SHAFT CRIP RING
18	508502	●	●	●	●	●	●	●	●	●	●	●	●	●	●	●	●	2	ヒザ上ゲ軸連接リング	KNEE LIFTER ROCK SHAFT CONNECTION CRIP RING
19	502999	●	●	●	●	●	●	●	●	●	●	●	●	●	●	●	●	1	ヒザ上ゲ軸（組）	KNEE LIFTER ROCK SHAFT (CPL.)
20	502720	●	●	●	●	●	●	●	●	●	●	●	●	●	●	●	●	1	ヒザ当テ軸脱（組）	KNEE LIFTER ROCK SHAFT HIB (CPL.)
21	500332-850	●	●	●	●	●	●	●	●	●	●	●	●	●	●	●	●	2	ヒザ当テ軸脱締メネジ	KNEE LIFTER ROCK SHAFT HUB PINCH SCREW
22	502583-945	●	●	●	●	●	●	●	●	●	●	●	●	●	●	●	●	1	ヒザ当テ，軸（組）	KNEE LIFTER KNEE PLATE,ARM (CPL.)
23	416725	●	●	●	●	●	●	●	●	●	●	●	●	●	●	●	●	1	ヒザ当テ（組）	KNEE LIFTER KNEE PLATE (CPL.)
24	502583	●	●	●	●	●	●	●	●	●	●	●	●	●	●	●	●	1	ヒザ当テ軸	KNEE LIFTER KNEE PLATE ARM
25	502587-002	●	●	●	●	●	●	●	●	●	●	●	●	●	●	●	●	1	プランジャー（組）	KNEE LIFTER PLUNGER
26	546920-001	●	●	●	●	●	●	●	●	●	●	●	●	●	●	●	●	6	ミシンヒンジ受ケ釘	MACHINE HINGE CONN. CUSHION WIRE NAIL
27	540522	●	●	●	●	●	●	●	●	●	●	●	●	●	●	●	●	2	ミシンヒンジ	MACHINE HINGE CONN.
28	540523	●	●	●	●	●	●	●	●	●	●	●	●	●	●	●	●	2	ミシンヒンジ受ケ	MACHINE HINGE CONN. CUSHION
29	540521	●	●	●	●	●	●	●	●	●	●	●	●	●	●	●	●	2	油受ケクッション（中）	MACHINE BASE & OIL RESSERVOIR CUSHION (BACK)
30	540520	●	●	●	●	●	●	●	●	●	●	●	●	●	●	●	●	2	油受ケクッション（大）	MACHINE BASE & OIL RESSERVOIR CUSHION (FRONT)

BELT GUARD, THREAD UNWINDER (2-SPOOL)

ベルトガード，二本米立台

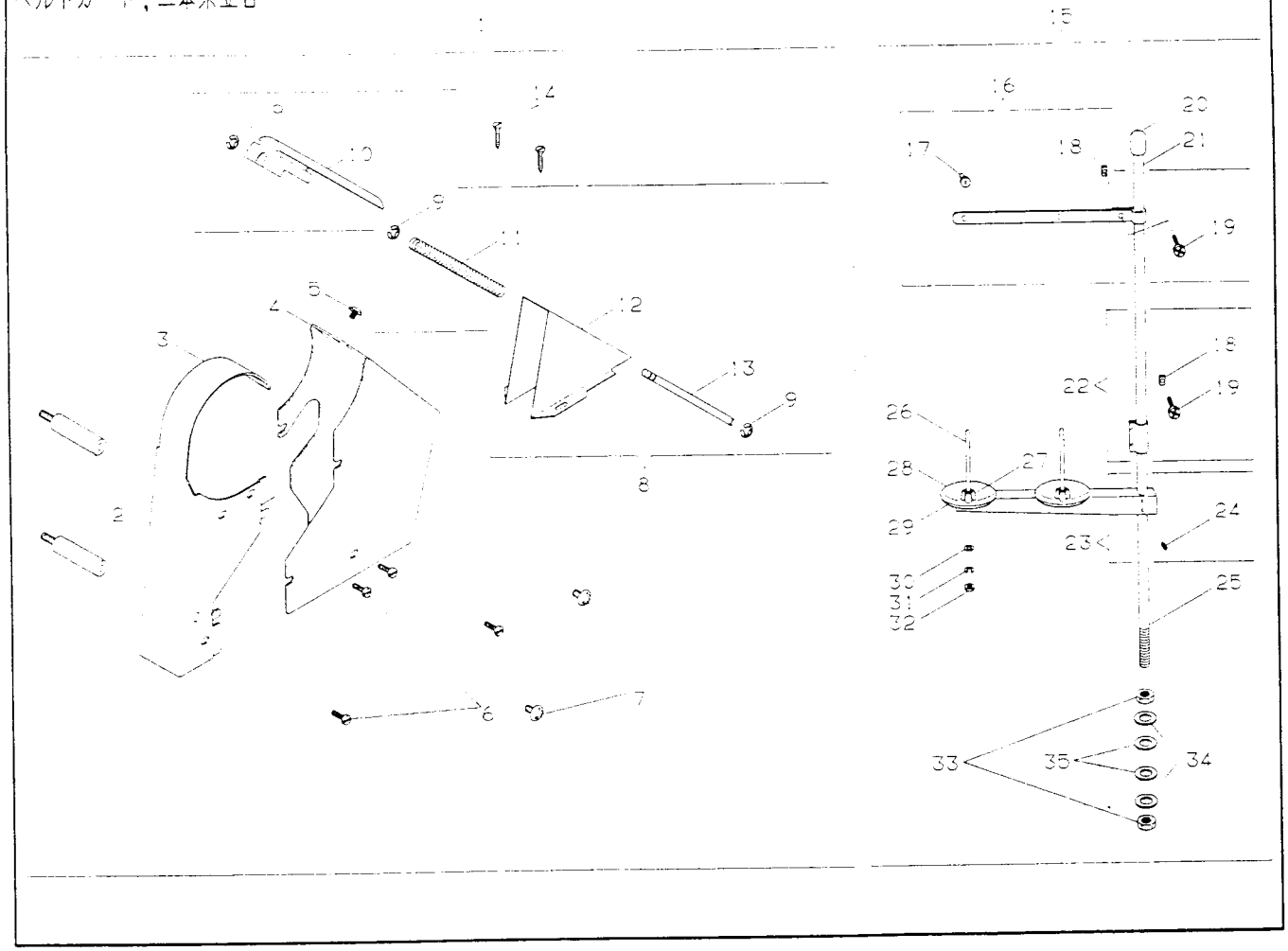

NO.	部品番号 PART NO.	UF658	UF258	UF358	UF438	UF658	UF258	UF358	UF438	UF656	UF256	UF356	UF436	UF656	UF256	UF356	UF436	員数 QTY	名称	DESCRIPTION
1	376165-002	*	*	*	*	*	*	*	*	-	-	-	-	-	-	-	-	1	ベルトガード（組）（UTT用）	BELT GUARD (CPL.)(FOR UTT)
	376165-003	-	-	-	-	-	-	-	-	*	*	*	*	*	*	*	*	1	ベルトガード（組）（ABT用）	BELT GUARD (CPL.)(FOR ABT)
2	368274	*	*	*	*	*	*	*	*	*	*	*	*	*	*	*	*	2	ベルトガードスタッド	BELT GUARD STUD
3	376166	*	*	*	*	*	*	*	*	*	*	*	*	*	*	*	*	1	ベルトガード（前）	BELT GUARD (FRONT)
4	376167-002	*	*	*	*	*	*	*	*	-	-	-	-	-	-	-	-	1	ベルトガード（中）（UTT用）	BELT GUARD (CENTER)(FOR UTT)
	376167-003	-	-	-	-	-	-	-	-	*	*	*	*	*	*	*	*	1	ベルトガード（中）（ABT用）	BELT GUARD (CENTER)(FOR ABT)
5	544212-006	*	*	*	*	*	*	*	*	*	*	*	*	*	*	*	*	1	ベルトガード固定ネジ	BELT GUARD STOPPER SCREW
6	544213-001	*	*	*	*	*	*	*	*	*	*	*	*	*	*	*	*	4	ベルトガード締メネジ（小）	BELT GUARD SCREW (SMALL)
7	544218-001	*	*	*	*	*	*	*	*	*	*	*	*	*	*	*	*	2	ベルトガード締メネジ（大）	BELT GUARD SCREW (LARGE)
8	376168	*	*	*	*	*	*	*	*	*	*	*	*	*	*	*	*	1	ベルトガード（後）（組）	BELT GUARD (BACK)(CPL.)
9	408913	*	*	*	*	*	*	*	*	*	*	*	*	*	*	*	*	3	ベルトガードスライドシャフト止メ輪	BELT GUARD SLIDE SHAFT SNAP RING
10	368277	*	*	*	*	*	*	*	*	*	*	*	*	*	*	*	*	1	ベルトガードスライド	BELT GUARD SLIDE
11	368279	*	*	*	*	*	*	*	*	*	*	*	*	*	*	*	*	1	ベルトガードスライドバネ	BELT GUARD SLIDE SPRING
12	376169	*	*	*	*	*	*	*	*	*	*	*	*	*	*	*	*	1	ベルトガード（後）	BELT GUARD (BACK)
13	368278	*	*	*	*	*	*	*	*	*	*	*	*	*	*	*	*	1	ベルトガードスライドシャフト	BELT GUARD SLIDE SHAFT
14	549398	*	*	*	*	*	*	*	*	*	*	*	*	*	*	*	*	2	ベルトガード（後）木ネジ	BELT GUARD (BACK) WOOD SCREW
15	376392-453	*	*	*	*	*	*	*	*	*	*	*	*	*	*	*	*	1	二本米立セ（組）	THREAD UNWINDER (2-SPOOL)(CPL.)
16	376393-453	*	*	*	*	*	*	*	*	*	*	*	*	*	*	*	*	1	米立糸案内（組）	THREAD UNWINDER THREAD GUIDE (CPL.)
17	411143	*	*	*	*	*	*	*	*	*	*	*	*	*	*	*	*	2	米立糸案内糸通	THREAD UNWINDER THREAD GUIDE EYELET
18	541183	*	*	*	*	*	*	*	*	*	*	*	*	*	*	*	*	3	米立取付軸脱手締メネジナット	THREAD UNWINDER ROD CONNECTION SCREW NUT
19	544213-023	*	*	*	*	*	*	*	*	*	*	*	*	*	*	*	*	3	米立取付軸脱手締メネジ	THREAD UNWINDER ROD CONNECTION SCREW
20	411133	*	*	*	*	*	*	*	*	*	*	*	*	*	*	*	*	1	米立取付軸キャップ	THREAD UNWINDER ROD CAP
21	411127-453	*	*	*	*	*	*	*	*	*	*	*	*	*	*	*	*	1	米立取付軸（上）	THREAD UNWINDER ROD
22	411129-453	*	*	*	*	*	*	*	*	*	*	*	*	*	*	*	*	1	米立取付軸脱手（組）	THREAD UNWINDER ROD CONNECTION (CPL.)
23	411135-453	*	*	*	*	*	*	*	*	*	*	*	*	*	*	*	*	1	米立腕（組）	THREAD UNWINDER SPOOL CARRIER ARM (CPL.)
24	504029	*	*	*	*	*	*	*	*	*	*	*	*	*	*	*	*	2	米立腕止メネジ	THREAD UNWINDER SPOOL CARRIER ARM SCREW
25	414488-453	*	*	*	*	*	*	*	*	*	*	*	*	*	*	*	*	1	米立取付軸（ネジ付）	THREAD UNWINDER
26	411134	*	*	*	*	*	*	*	*	*	*	*	*	*	*	*	*	2	スプールピン	THREAD UNWINDER SPOOL
27	546893	*	*	*	*	*	*	*	*	*	*	*	*	*	*	*	*	2	スプールホルダー	THREAD UNWINDER SPOOL HOLDER
28	411139	*	*	*	*	*	*	*	*	*	*	*	*	*	*	*	*	2	米立皿クッション	THREAD UNWINDER SPOOL CARROER ARM PLATE CUSHION
29	411138-453	*	*	*	*	*	*	*	*	*	*	*	*	*	*	*	*	2	米立皿	THREAD UNWINDER SPOOL CARRIER ARM PLATE
30	543803-004	*	*	*	*	*	*	*	*	*	*	*	*	*	*	*	*	2	スプールピンロックナット座金	THREAD UNWINDER SPOOL LOCK NUT WASHER
31	543805-004	*	*	*	*	*	*	*	*	*	*	*	*	*	*	*	*	2	スプールピンロックナットバネ座金	THREAD UNWINDER SPOOL LOCK NUT SPRING WASHER
32	541166-004	*	*	*	*	*	*	*	*	*	*	*	*	*	*	*	*	2	スプールピンロックナット	THREAD UNWINDER SPOOL LOCK NUT
33	414486	*	*	*	*	*	*	*	*	*	*	*	*	*	*	*	*	2	米立取付軸ロックナット	THREAD UNWINDER ROD LOCK NUT
34	414487	*	*	*	*	*	*	*	*	*	*	*	*	*	*	*	*	2	米立取付軸平座金	THREAD UNWINDER ROD WASHER
35	368480	*	*	*	*	*	*	*	*	*	*	*	*	*	*	*	*	2	米立台防振ゴム	THREAD UNWINDER ROD RUBBER CUSHION

OPTION 1
別売品 1

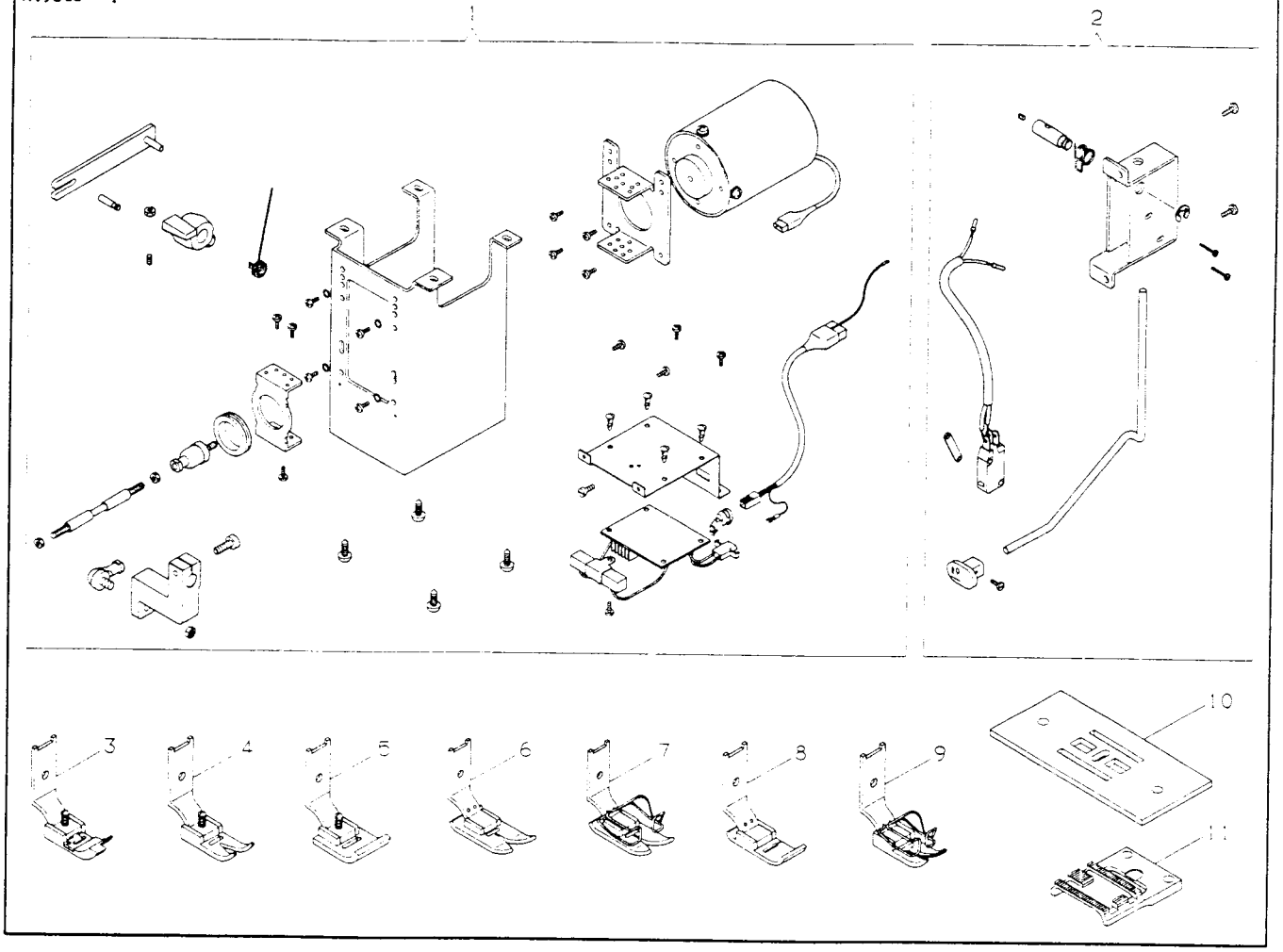

NO.	部品番号 PART NO.	U505B	U525B	U535B	U545B	U505E	U525E	U535E	U545E	U505G	U525G	U535G	U545G	U505F	U525F	U535F	U545F	員数 QTY.	名称	DESCRIPTION
1	376085	*	*	*	*	*	*	*	*	*	*	*	*	*	*	*	*	1	自動押エ上げ(電磁式)キット	AFL (ELECTRIC) KIT
2	282115	*	*	*	*	*	*	*	*	*	*	*	*	*	*	*	*	1	針上げスイッチキット	NEEDLE UP SWITCH KIT
3	376097	-	-	-	-	*	*	*	*	-	-	-	-	*	*	*	*	1	押エ	PRESSER FOOT
4	417768	-	-	-	-	-	*	-	-	-	-	-	-	-	*	-	-	1	押エ	PRESSER FOOT
5	417774	-	-	-	-	*	-	*	*	-	-	-	-	*	-	*	*	1	押エ	PRESSER FOOT
6	503689	*	*	*	*	-	-	-	-	*	*	*	*	-	-	-	-	1	押エ	PRESSER FOOT
7	503822	*	*	*	*	-	-	-	-	*	*	*	*	-	-	-	-	1	押エ	PRESSER FOOT
8	503660	-	*	-	-	-	-	-	-	-	*	-	-	-	-	-	-	1	押エ	PRESSER FOOT
9	503809	-	*	-	-	-	-	-	-	-	*	-	-	-	-	-	-	1	押エ	PRESSER FOOT
10	517659	-	*	-	-	-	*	-	-	-	*	-	-	-	*	-	-	1	針板	THROAT PLATE
11	517649	-	*	-	-	-	*	-	-	-	*	-	-	-	*	-	-	1	送り歯	FEED DOG

OPTION 2
別売品 2

457J543 オプション カム 一覧表
457J543 OPTIONAL CAMS

PART NO.	名称	DESCRIPTION	縫い模様 STITCH PATTERN	最大振り幅(mm)A MAX. PATERN WIDTH	最大模様幅(mm)B MAX. STITCH WIDTH
411358	ラフスカラップ (12針)	ROUGH SCALLOP CAM (12 STITCHES)		8.0	2.4
411360	三日月型スカラップ (24針)	CRESCENT SCALLOP CAM (24 STITCHES)		8.0	3.6
411362	3ステップジグザグ	3 STEP ZIGZAG CAM		8.0	—
411364	ブラインドステッチ (6針)	BLIND STITCH CAM (6 STITCHES)		5.0	—
411394	プレーンジグザグ	PLAIN ZIGZAG CAM		5.0	—
411396	ブラインドステッチ (4針)	BLIND STITCH CAM (4 STITCHES)		5.0	—
411462	2ステップジグザグ	2 STEP ZIGZAG CAM		8.0	—
411464	等幅スカラップ (24針)	EVEN WIDTH SCALLOP CAM (24 STITCHES)		8.0	3.4
411480	ブラインドステッチ (8針)	BLIND STITCH CAM (8 STITCHES)		5.0	—
411482	ブラインドステッチ (12針)	BLIND STITCH CAM (12 STITCHES)		5.0	—

*上記オプションカムを標準カム(#411295 24針スカラップ/最大振り幅 8mm/最大模様幅 2.6mm)と交換する事により縫い模様の変更ができます。

*THE ABOVE OPTIONAL CAMS ARE INTERCHANGEABLE WITH THE 24 STITCH EVEN SCALLOP STITCH STANDARD CAM P/N 411295 (MAX. PATERN WIDTH 8.0mm/MAX. STITCH WIDTH 2.6mm) FITTED IN THE MACHINE.