PFAFF

3588-04/020

Teileliste

Parts list

Liste de pièces

Lista de piezas

Diese Teileliste hat für Maschinen ab nachfolgender Seriennummer Gültigkeit:
This parts list applies to machines from the following serial numbers onwards:
Cette liste de pièces est valable pour les machines au numéros de série à partir de:
Esta lista de piezas tiene validez para máquinas a partir del número de serie siguiente:
2712978 →

dtsch./engl./franz./span. 09.05

Alle Informationen und Abbildungen waren zum Zeitpunkt der Druckgebung auf dem neusten Stand.

Technische Änderungen vorbehalten!

Der Nachdruck, die Vervielfältigung sowie die Übersetzung - auch auszugweise - aus PFAFF-Teilelisten ist nur mit unserer vorherigen Zustimmung und mit der Quellenangabe gestattet.

At the time of printing, all information and illustrations contained in thisa document were up to date.

Subject to alteration!

The reprinting, copying or translation of PFAFF Parts lists whether in whole or in part, is only pemitted with our previous permission and with written reference to the source.

Au moment de la remise à l'imprimeur, toutes les informations et figures se rapportant à cette machine correspondaient à l'ètat actuel des connaissances.

Sous rèserve de modifications techniques!

Aucune reproduction, polycopie ou traduction - même par extraits - des listes de pièces PFAFF ne peut être effectuée, à condition d'en indiquer l'orgine, sans notre autorisation expresse.

Todas las informaciones e ilustraciones de este manual estaban al día en el momento de entregarse para su impresión.

¡ Salvo modificaciones técnicas!

La reimpresión, reproducción y traducción - aunque sólo sea parcial - de las listas de piezas PFAFF sólo está permitida con nuestro permiso previo e indicando la fuente.

PFAFF Industrie Maschinen AG

Postfach 3020

D-67653 Kaiserslautern

Königstr. 154

D-67655 Kaiserslautern

Redaktion/Illustration

Verlag Technische Dokumentation

Postfach 1106

D-77901 Lahr

		Seite Page Page Página
0	Wichtiger Hinweis Important note Avis important Observación importante	0 - 1
1	Vorwort Foreword Avant-propos Notas preliminares	1 - 1
2	Erläuterungen der Schlüsselzeichen Explanation of key markings Explication des symboles Explicaciones de los signos clave	2 - 1
3	Nähmaschine Sewing machine Tête de machine Máquina de coser	
3.01	Gehäuseteile Housing sections Parties du corps Piezas del cárter	3 - 1
3.02	Kopfteile Needle head parts Pièces de tête Piezas de la cabeza	3 - 2
3.03	Armteile Arm parts Pièces de bras Piezas del brazo	3 - 5
3.04	Grundplattenteile Bedplate parts Pièces du plateau fondamental Piezas del cárter	3 - 15
4	Tischplatte Table top Plateau de table Tablero de costura	4 - 1
5	Gestell mit Anbauteilen Stand with assembly parts Bâti avec éléments de montage Bancada con piezas de montaje	5 - 1
6	X-Y-Antrieb X-Y drive Système de commande X-Y Grupo de accionamiento "X-Y"	6 - 1

Seite
Page
Page
Página

7 Stapler ..... 7 - 1
Stacker
Empileur
Apilador

8 Umbugger ..... 8 - 1
Folder
Remplieur
Grupo doblador

9 Pneumatische Ausrüstung ..... 9 - 1
Pneumatic equipment
Equipement pneumatique
Equipo neumático

10 Elektrische Ausrüstung
Electrical equipment
Equipement électrique
Equipo eléctrico

10.01 Bedienfeld ..... 10 - 1
Control panel
Panneau de commande
Panel de mandos

10.02 Notausschalter und Nähmotor ..... 10 - 2
Emergency shut-off switch and sewing motor
Interrupteur d'arrêt d'urgence et moteur de machine à coudre
Interruptor de emergencia y motor máquina de coser

10.03 Zweihandbedienung ..... 10 - 3
Operation with both hands
Commande à deux mains
Manejo a dos manos

10.04 Steuergerät ..... 10 - 4
Control device
Boîte de commande
Caja de mandos

10.05 Saugeinrichtung ..... 10 - 15
Vacuum system
Dispositif d'aspiration
Dispositivo de aspiración

10.06 Stoffrückhaltevorrichtung ..... 10 - 16
Workpiece retainer
Dispositif de rétension du tissu
Dispositivo de retención del material

11 Verkleidung ..... 11 - 1
Cover panel
Carters
Revestimiento

Seite
Page
Page
Página

12 Garnrollenständer ..... 12 - 1
Reel stands
Porte-bobines
Portacarretes

13 Einstellehren ..... 13 - 1
Adjustment gauges
Calibres
Calibres de ajuste

14 Schmiermittel-Übersicht ..... 14 - 1
Overview of lubricants
Tableau de lubrifiants
Tabla de lubricantes

15 Optionen
Options
Options
Opciones

15.01 Höhenverstellung für Gestell ..... 15 - 1
Vertical adjustment for frame
Réglage de la hauteur du bâti
Regulación de la altura del bastidor

15.02 Transportrolle ..... 15 - 6
Feed roller
Galet d'entraînement
Rodillo el transporte

15.03 Ecken-Umbuggschieber ..... 15 - 7
Edge folders
Glissière rempliage du coin
Remetedor de esquinas

15.04 Taschenblech ..... 15 - 10
Pocket plate
Gabarit de poche
Chapa del bosillo

15.05 Schablonenblech ..... 15 - 14
Jip plate
Gabarit
Plantilla

15.06 Anbausatz für variablen Nähschlitz und Patten ..... 15 - 17
Add-on kit for variable needle slot and flap
Jeu de pièces adaptables fente de couture variable et rabats
Juego de piezas acoplables para ranura de costura variable y carteras

15.07 Anbausatz für Etiketten ..... 15 - 18
Add-on kit for label
Jeu de pièces adaptables pour étiquettes
Juego de piezas acoplables para etiquetas

Seite
Page
Page
Página

15.08 Anbausatz für vorgebuggte Taschen ..... 15 - 19
Add-on kit for pre-folded pockets
Kit pour poches conformées
Conjunto de piezas para bolsillo predoblado

15.09 Etikettenpositioniereinrichtung ..... 15 - 20
Label positioning device
Dispositif de positionnement d'étiquettes
Dispositivo posicionador de etiquetas

15.10 Anbausatz für Programmerkennung ..... 15 - 21
Add-on kit for program identification
Kit pour reconnaissance de programme
Kit para identification del programa

15.11 Anbausatz für Magnet ..... 15 - 22
Add-on kit for soleniod
Jeu de pièces adaptables pour electro-aimant
Juego de piezas acoplables para Electroimán

15.12 Bausatz für breiten Saum ..... 15 - 23
Kit for wide hem
Kit pour ourlet large
Juego de montaje para dobladillo ancho

15.13 Adapter für Teilesätze der PFAFF 3568 ..... 15 - 24
Gauge parts adapter for the PFAFF 3568
Adaptateur de kits pour la PFAFF 3568
Adaptador para juegos de piezas de la PFAFF 3568

16 Index (Teilenummern / Seitenzahlen) ..... 16 - 1
Index (part numbers / page numbers)
Index (numéros de pièces, de pages)
Index (números de pieza / números de página)

Achtung!

Wir machen ausdrücklich darauf aufmerksam, daß Ersatz- und Zubehörteile, die nicht von uns geliefert werden, auch nicht von uns geprüft und freigegeben sind. Der Einbau und / oder die Verwendung solcher Produkte kann daher u. Umständen konstruktiv vorgegebene Eigenschaften Ihrer Maschine negativ verändern.
Für Schäden, die durch die Verwendung von Nicht-Originalteilen entstehen, übernehmen wir keine Haftung!

Caution!

We warn you expressively that spare parts and accessories that are not supplied by us are not tested and released by us.
Fitting or using these products may therefore have negative influences on features that depend on the machine design.
We are not liable for any damage caused by the use of non-Pfaff parts!

Attention!

Nous attirons expressément votre attention sur le fait que les pièces de rechange et accessoires qui n'ont pas été livrés par nous n'ont pas non plus été contrôlés et agréés par nous.
C'est pourquoi le montage et/ou l'utilisation de telles pièces peut éventuellement entraîner l'altération des caractéristiques de construction de votre machine.
Par conséquent, nous n'assumons aucune responsabilité pour les dommages causés par l'emploi de pièces qui ne sont pas d'origingle!

¡Atención!

Se hace observar que en el caso de piezas de recambio y accesorios que no hayan sido suministrados por nosotros, quiere decir que non han sido sometidas por nuestra parte a un control y que no se les ha dado el visto bueno.
Por esta razón, el montaje y/o empleo de tales productos puede repercutir negativamente en las características previstas en su máquina.
¡Para los daños que eventualmente pudiesen presentarse al utilizar piezas no originales, no asumimos ninguna garantía!

- Die Seriennummer der Maschine, für die diese Teileliste Gültigkeit hat, ist auf der Titelseite aufgeführt.
- Alle Teile sind so abgebildet, wie sie in der Maschine funktionsmäßig zusammengehören.
- Gestrichelt dargestellte Teile zeigen angrenzende Teile aus anderen Funktionsgruppen.
- Im oberen Teil der Bildseiten befindet sich eine Gesamtansicht der Maschine .
- Der Einbauort der dargestellten Teile wird durch eine gerasterte Fläche gekennzeichnet.
- Einrahmungen auf den Bildseiten zeigen, aus welchen Einzelteilen sich die Gruppenteile zusammensetzen.
- Die auf den Bildseiten verwendeten Schlüsselzeichen (; 2; 3 usw.) sind im Kapitel "Erläuterungen der Schlüsselzeichen" aufgelistet.

- The serial number of the machine to which this parts list applies is indicated on the cover page.
- All parts are illustrated in function groups with the parts which they function together with in the machine.
- Parts illustrated with broken lines are parts from other function groups which border on the illustrated function group.
- The above section of the page of illustrations contains a total view of the machine. The place for the installation of the parts pictured here is marked by the grid.
- The framed-in sections on the illustration pages show the individual parts comprising a group.
- The key markings used on the illustrated pages (; 2; 3 etc.) are listed in the chapter "Explanation of key markings".

- Le numéro de série de la machine pour laquelle cette liste de pièces est valable est indiqué sur la première page.
- Toutes les pièces sont représentées en fonction de leur groupement fonctionnel dans la machine.
- Les pièces hâchurées indiquent les pièces limitrophes de groupes de fonctions différents.
- La partie supérieure des pages de figures comprend une présentation globale de la machine. L'emplacement des pièces représentées est signalé par quadrillages.
- Les parties encadrées sur les pages à illustrations reprèsentent les pièces individuelles
- formant groupe.
- Vous trouverez au chapitre "Explication des symboles" une liste des symboles utilisés sur les pages de figures (; 2; 3 etc.)

- El número de serie de la máquina para la cual tiene validez esta lista de piezas va indicado en la página de título.
- odas las piezas están ilustradas tal como aparecen en la máquina para su funcionamiento.
- Las piezas representadas con rayitas muestran piezas colindantes de otros grupos de funciones.
- En la parte superior de las páginas ilustradas se puede ver una vista en conjunto de la máquina.
- El lugar de montaje de la pieza representada va caracterizada mediante una superficie reticulada.
- Los recuadros en las páginas ilustradas indican las piezas individuales de que se componen los grupos.
- Los signos clave (; 2 ; 3 etc.) empleados en las páginas con ilustraciones van listados en el capítulo "Explicaciones de los signos clave".

3	**Geklebt** Part cemented Pièce collée Pieza pegada
3/1	**Gesichert mit Loctite** Secured with Loctite Bloqué par Loctite Asegurado con Loctite
3/4	**Selbstklebend** Self-adhesive Auto-adhésif Autoadhesivo
6	**Nadeldicke und Spitzenform bei Bestellung angeben.** Needle size and style of point to be stated on order. Préciser la grosseur de l'aiguille et la forme de la pointe à la commande. Grosor de aguja y forma de la punta, indíquese en los pedidos.
27/2	**Eingeklammerte Zahl = Dicke in mm.** Number in brackets = thickness in mm. Chiffre entre parenthèses = épaisseur en mm Cifra entre paréntesis = espesor en mm.
27/5	**Eingeklammerte Zahl = Länge in mm.** Number in brackets = length in mm. Chiffre entre parenthèses = longueur en mm Cifra entre paréntesis = largura en mm.
27/19	**Eingeklammerte Zahl = Stichlochbreite in mm.** Number in brackets = needle hole width in mm. Chiffre entre parenthèses = largeur du trou d'aiguille en mm Cifra entre paréntesis = anchura del agujero pasante para la aguja en mm.
27/20	**Eingeklammerte Zahl = Stichlochdurchmesser in mm.** Number in brackets = needle hole diameter in mm. Chiffre entre parenthèses = diamètre du trou d'aiguille en mm Cifra entre paréntesis = diámetro del agujero pasante para la aguja en mm.
28	**Sonderausführung** Special version Version spéciale Tipo especial
32	**Beim Einbau dieses Teiles wird für die Paßgenauigkeit zum Anschlußteil keine Garantie übernommen; zweckmäßig vollständiges Aggregat bestellen.** No guarantee is assumed that this part will fit the mating part; it is best to order a complete assembly. Aucune garantie ne pourra être assurée quant à la précision d'ajustage de cette pièce avec lapièce correspondante; il est indiqué de commander un mécanisme complet. Al montar esta pieza no se asume garantia alguna en cuanto a la tolerancia y precisión de ajuste respecto a la pieza correspondiente; por esta razón, se recomienda pedir el grupo completo.
32/1	**Beim Einbau dieses Teiles ist Nacharbeit erforderlich.** When fitting this part re-work is required. Retouches nécessaires au montage. Al montar esta pieza hay que retocarla antes

35/1	**Bei Montage vernieten.** To be riveted after assembly. River après montage. Remáchese después del montaje.
40/2	**Tränken mit 28-011 201-44; Bestellnummer siehe Seite 14 - 1.** Soak with 28-011 201-44; for part number see page 14 - 1. Imbiber d'huile 28-011 201-44; n° de commande, voir page 14 - 1. Empape con aceite 28-011 201-44; para el Número de pedido véase la página 14 - 1.
40/3	**Fetten mit 28-011 202-47; Bestellnummer siehe Seite 14 - 1.** Grease with 28-011 202-47; for part number see page 14 - 1. Graiser avec de la graisse 28-011 202-47; n° de commande, voir page 14 - 1. Engrase con grasa 28-011 202-47; para el Número de pedido véase la página 14 - 1.
40/4	**Fetten mit 28-011 202-43; Bestellnummer siehe Seite 14 - 1.** Grease with 28-011 202-43; for part number see page 14 - 1. Graiser avec de la graisse 28-011 202-43; n° de commande, voir page 14 - 1. Engrase con grasa 28-011 202-43; para el Número de pedido véase la página 14 - 1.
40/5	**Ölen mit 28-011 201-44; Bestellnummer siehe Seite 14 - 1.** Oil with 28-011 201-44; for part number see page 14 - 1. Huiler avec de la graisse 28-011 201-44; n° de commande, voir page 14 - 1. Lubrifique con grasa 28-011 201-44; para el Número de pedido véase la página 14 - 1.
40/13	**Fetten mit 28-011 202-05; Bestellnummer siehe Seite 14 - 1.** Grease with 28-011 202-05; for part number see page 14 - 1. Graiser avec de la graisse 28-011 202-05; n° de commande, voir page 14 - 1. Engrase con grasa 28-011 202-05; para el Número de pedido véase la página 14 - 1.
40/22	**Füllen mit 28-011 202-10; Bestellnummer siehe Seite 14 - 1.** Top up with 28-011 202-10; for part number see page 14 - 1. Remplir de 28-011 202-10; n° de commande, voir page 14 - 1. Rellene con 28-011 202-10; para el Número de pedido véase la página 14 - 1.
81/1	**Stückzahl je nach Bedarf.** Quantity as required. Nombre en fonction besoin. Cantidad según sea necesario.
81/3	**Verwendung je nach Bedarf.** To be used as required. Utilisation en fonction besoins. Utilización según sea necesario.
96	**Länge angeben.** State length. Préciser longueur. Indíquese la largura

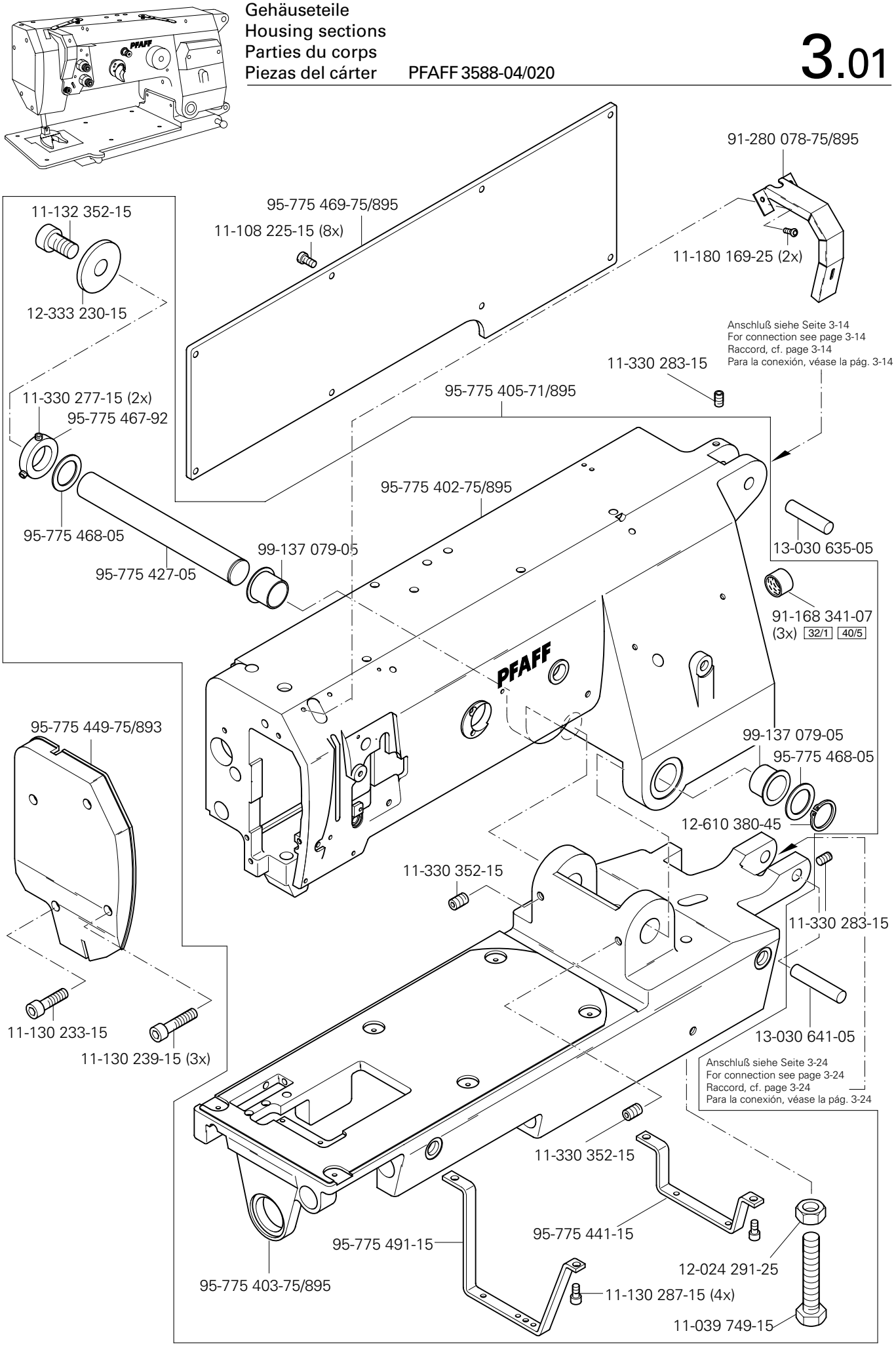
91-280 078-75/895
95-775 469-75/895
11-108 225-15 (8x)
11-132 352-15
12-333 230-15
11-180 169-25 (2x)
Anschluß siehe Seite 3-14
For connection see page 3-14
Raccord, cf. page 3-14
Para la conexión, véase la pág. 3-14
11-330 283-15
95-775 405-71/895
11-330 277-15 (2x)
95-775 467-92
95-775 402-75/895
95-775 468-05
99-137 079-05
95-775 427-05
13-030 635-05
91-168 341-07
(3x) 32/1 40/5
PFAFF
95-775 449-75/893
99-137 079-05
95-775 468-05
12-610 380-45
11-330 352-15
11-330 283-15
11-130 233-15
11-130 239-15 (3x)
13-030 641-05
Anschluß siehe Seite 3-24
For connection see page 3-24
Raccord, cf. page 3-24
Para la conexión, véase la pág. 3-24
11-330 352-15
95-775 441-15
95-775 491-15
12-024 291-25
95-775 403-75/895
11-130 287-15 (4x)
11-039 749-15

Kopfteile
Needle head parts
Pièces de tête
Piezas de la cabeza PFAFF 3588-04/020

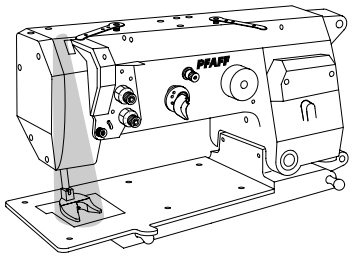

91-006 526-05

91-166 037-15

91-006 525-05

91-006 526-05

Anschluß siehe Seite 3-8
For connection see page 3-8
Raccord, cf. page 3-8
Para la conexión, véase la pág. 3-8

11-330 960-15

11-330 960-15

95-775 429-92

91-700 785-15

25-308 820-30 96

Anschluß siehe Seite 3-24
For connection see page 3-24
Raccord, cf. page 3-24
Para la conexión, véase la pág. 3-24

91-166 915-05

95-778 089-05

95-775 946-91

11-341 280-15

25-308 820-30 96

99-136 071-95 (2x)

91-166 034-01

25-308 820-30 96

99-137 400-91

91-057 133-04/001 3/1

11-108 222-15

95-775 937-25

99-134 206-05

25-308 820-30 96

18-378 008-91

95-775 753-91

11-173 177-15

siehe Kapitel 2 Erläuterung der Schlüsselzeichen
see chapter 2 Explanation of key markings
voir le chap. 2 Explication des symboles
véase el Cap. 2 Explicaciones de los signos clave

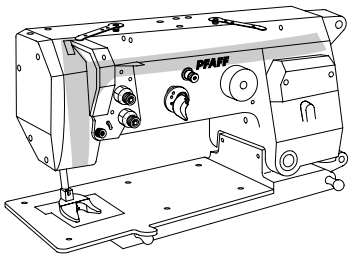

11-330 220-15 (2x)
91-176 302-05
91-176 315-05 (2x)
11-330 166-15
91-164 928-91
siehe Seite 3-5
see page 3-5
voir page 3-5
véase la página 3-5
91-164 902-01
91-164 930-91
12-610 210-45 (2x)
91-119 763-05
91-118 518-05
11-039 225-15
95-775 424-91
11-335 280-15
12-710 270-12
91-166 520-05 (2x)
91-166 521-05
14-215 091-13 40/3
91-266 727-05
12-610 310-45
91-176 204-05
14-215 166-03 40/3
11-330 962-15 (2x)
91-176 199-92
11-330 962-15 (2x)
11-330 280-15 (2x)
91-176 199-92
11-174 082-15
91-266 651-05
11-210 044-25
91-266 545-91
95-778 282-05
40/3 14-215 166-03 (2x)
91-176 204-05
System 1955 6
Systeme 1955 6
Sistema 1955 6
91-176 309-05
95-775 425-01
91-119 015-15
3/1 91-100 355-05
91-100 355-05 3/1
40/2
91-266 335-01
11-706 169-05
91-119 015-15
11-706 169-05
Anschluß siehe Seite 3-20
For connection see page 3-20
Raccord, cf. page 3-20
Para la conexión, véase la pág. 3-20

Kopfteile
Needle head parts
Pièces de tête
Piezas de la cabeza PFAFF 3588-04/020

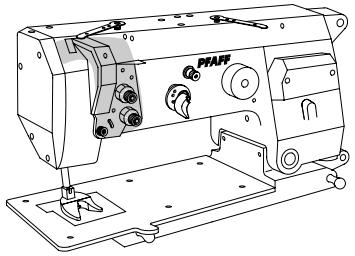

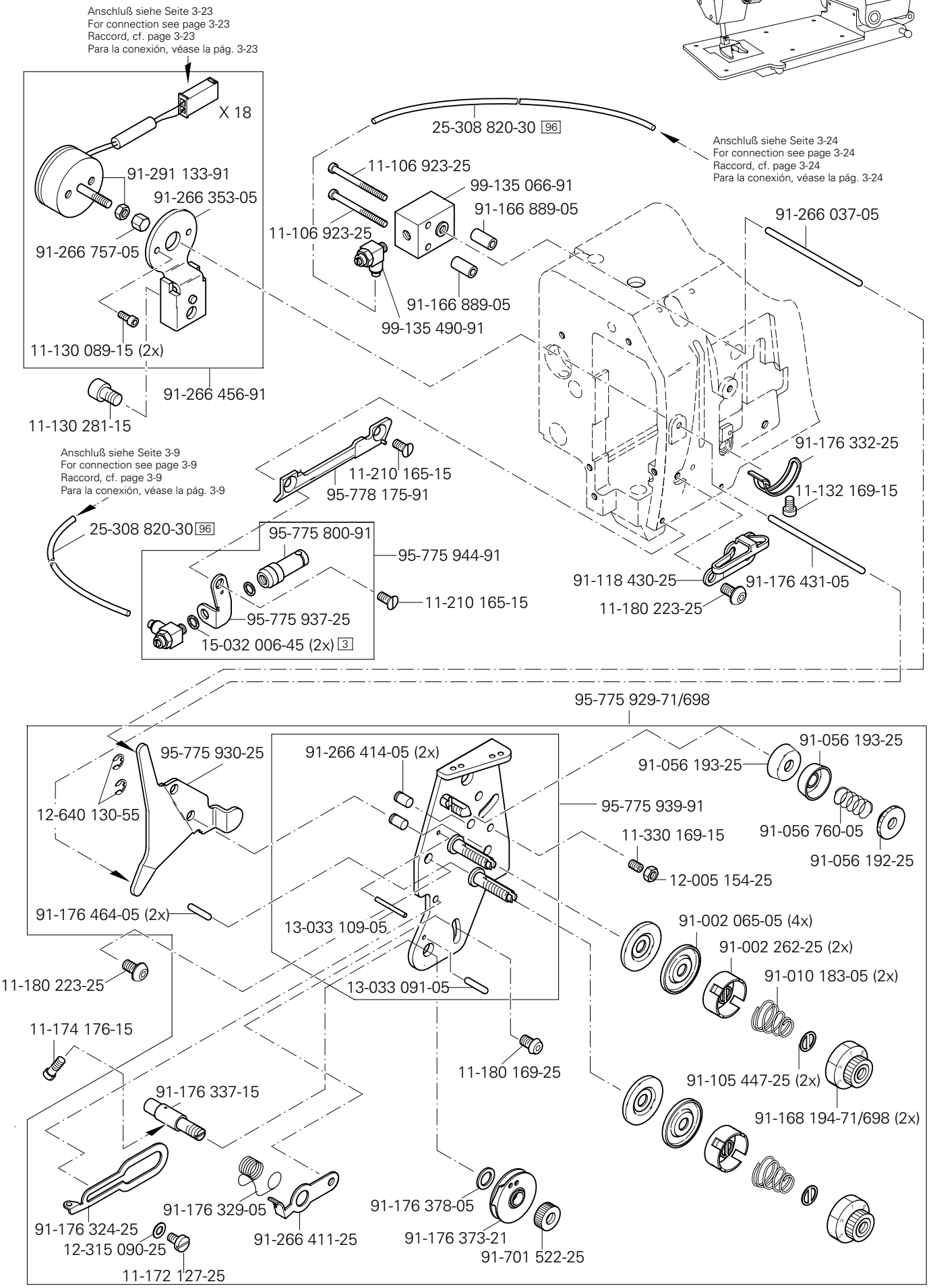

siehe Kapitel 2 Erläuterung der Schlüsselzeichen
see chapter 2 Explanation of key markings
voir le chap. 2 Explication des symboles
véase el Cap. 2 Explicaciones de los signos clave

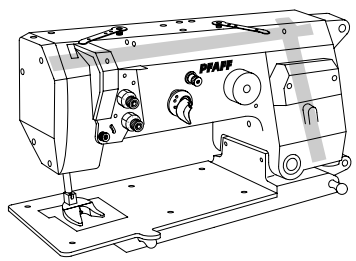

14-018 644-91
95-775 421-91
95-775 422-91
11-130 224-15
(2x)
91-170 228-91
11-341 902-15
14-016 150-01
11-341 902-15
91-170 229-11
91-700 510-15
Anschluß siehe Seite 3-6
For connection see page 3-6
Raccord, cf. page 3-6
Para la conexión, véase la pág. 3-6
11-330 952-15
11-330 952-15
95-775 473-90
Anschluß siehe Seite 3-7
For connection see page 3-7
Raccord, cf. page 3-7
Para la conexión, véase la pág. 3-7
91-118 570-92
11-330 960-15
11-330 964-15 (2x)
95-775 914-91
95-775 908-11
11-335 902-15
11-341 905-15
Anschluß siehe Seite 3-13
For connection see page 3-13
Raccord, cf. page 3-13
Para la conexión, véase la pág. 3-13
11-330 952-15
11-335 217-15
95-775 934-11
16-409 970-05
11-335 902-15
11-341 905-15
91-119 705-12
14-016 151-91
91-119 704-91
siehe Seite 3-21
see page 3-21
voir page 3-21
véase la página 3-21

Armteile
Arm parts
Pièces de bras
Piezas del brazo

PFAFF 3588-04/020

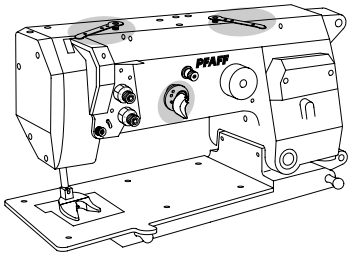

91-166 452-21
91-056 193-25
91-174 879-05
91-056 192-25
12-024 191-25
91-056 578-91
91-166 452-21
12-024 191-25
PFAFF
99-136 778-91
siehe Seite 3-5
see page 3-5
voir page 3-5
véase la página 3-5
11-330 952-15
40/13
99-137 151-45
91-266 397-01
91-264 358-05
91-118 099-91
91-264 357-05
14-602 901-01 (2x)
91-118 683-05
91-171 049-05
12-640 130-55
91-100 281-25
91-118 681-05
91-171 042-05
11-210 168-15
91-174 783-05
11-250 084-25

siehe Kapitel 2 Erläuterung der Schlüsselzeichen
see chapter 2 Explanation of key markings
voir le chap. 2 Explication des symboles
véase el Cap. 2 Explicaciones de los signos clave

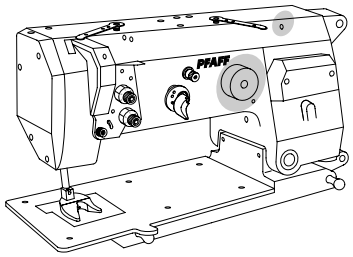

13-033 568-05

11-330 217-15

95-775 919-05

11-330 166-15

11-330 166-15

siehe Seite 3-5
see page 3-5
voir page 3-5
véase la página 3-5

95-775 476-05

95-775 495-05

91-166 589-05

11-330 220-15

11-330 220-15

95-775 472-92

siehe Seite 3-5
see page 3-5
voir page 3-5
véase la página 3-5

25-161 801-52 96

95-775 823-71/895

Anschluß siehe Seite 3-20
For connection see page 3-20
Raccord, cf. page 3-20
Para la conexión, véase la pág. 3-20

11-108 255-15 (2x)

Armteile
Arm parts
Pièces de bras
Piezas del brazo

PFAFF 3588-04/020

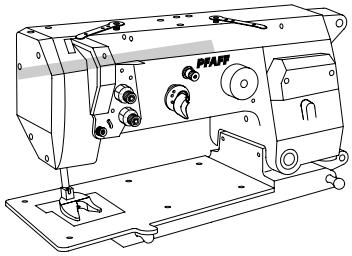

95-775 436-05

95-775 915-05

14-218 090-01 40/3

12-322 028-05

11-225 232-15

91-166 531-05

91-069 709-12

11-317 971-15

11-317 971-15

91-166 532-05

91-171 875-12

11-108 846-15

95-775 435-92

11-225 902-15

14-218 050-01 40/3

Anschluß siehe Seite 3-9
For connection see page 3-9
Raccord, cf. page 3-9
Para la conexión, véase la pág. 3-9

siehe Seite 3-2
see page 3-2
voir page 3-2
véase la página 3-2

11-341 217-15

14-215 022-33 40/3

91-166 529-05

siehe Kapitel 2 Erläuterung der Schlüsselzeichen
see chapter 2 Explanation of key markings
voir le chap. 2 Explication des symboles
véase el Cap. 2 Explicaciones de los signos clave

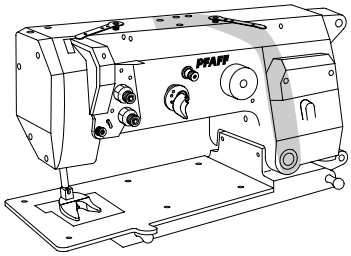

siehe Seite 3-8
see page 3-8
voir page 3-8
véase la página 3-8

siehe Seite 3-4
see page 3-4
voir page 3-4
véase la página 3-4

95-775 943-91

95-775 434-15

12-005 195-15

99-136 601-91

11-130 251-15 (4x)

25-308 820-30 96

25-308 820-30 96

99-135 002-95

99-135 490-91

18-278 005-91

15-032 001-45 (2x)

18-373 011-91

95-775 433-05

95-775 500-05

11-130 906-15

11-130 287-15 (2x)

11-130 906-15

Anschluß siehe Seite 3-24
For connection see page 3-24
Raccord, cf. page 3-24
Para la conexión, véase la pág. 3-24

Armteile
Arm parts
Pièces de bras
Piezas del brazo

PFAFF 3588-04/020

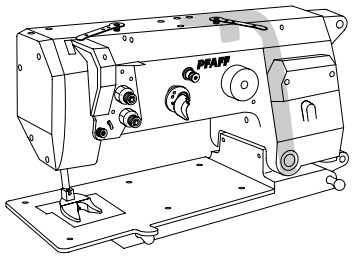

91-291 907-93/001

Anschluß siehe Seite 3-23
For connection see page 3-23
Raccord, cf. page 3-23
Para la conexión, véase la pág. 3-23

siehe Seite 3-8
see page 3-8
voir page 3-8
véase la página 3-8

11-108 108-15 (2x)

71-120 006-32

30

Anschluß siehe Seite 3-23
For connection see page 3-23
Raccord, cf. page 3-23
Para la conexión, véase la pág. 3-23

siehe Seite 3-9
see page 3-9
voir page 3-9
véase la página 3-9

siehe Seite 3-9
see page 3-9
voir page 3-9
véase la página 3-9

95-778 182-91

11-210 084-25 (2x)

siehe Kapitel 2 Erläuterung der Schlüsselzeichen
see chapter 2 Explanation of key markings
voir le chap. 2 Explication des symboles
véase el Cap. 2 Explicaciones de los signos clave

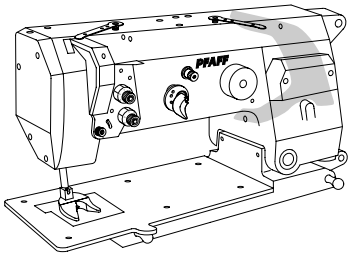

99-134 960-91

95-775 942-91

11-130 176-15 (2x)

15-032 001-45

18-278 005-91

99-135 233-91

99-135 845-91

15-032 001-45

18-278 005-91

12-005 171-15

99-135 233-91

25-308 820-30 [96]

16-041 035-41

Anschluß siehe Seite 3-24
For connection see page 3-24
Raccord, cf. page 3-24
Para la conexión, véase la pág. 3-24

Anschluß siehe Seite 3-12
For connection see page 3-12
Raccord, cf. page 3-12
Para la conexión, véase la pág. 3-12

25-308 820-30 [96]

Anschluß siehe Seite 3-24
For connection see page 3-24
Raccord, cf. page 3-24
Para la conexión, véase la pág. 3-24

11-130 905-15

95-775 416-92

96-701 212-92

96-700 175-15

96-700 175-15

95-775 489-05

95-775 917-05

12-024 231-15

Armteile
Arm parts
Pièces de bras
Piezas del brazo

PFAFF 3588-04/020

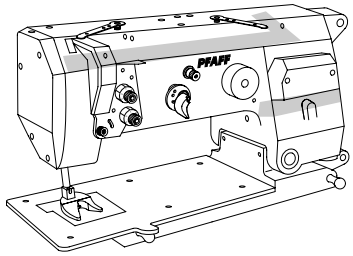

11-210 169-15
11-210 169-15
91-168 081-05
95-775 414-92
11-108 234-15
15-711 050-51
95-776 513-05
12-640 170-55
91-169 556-15
95-776 510-05
14-215 013-13 32 40/3
14-215 013-13 32 40/3
Anschluß siehe Seite 3-13
For connection see page 3-13
Raccord, cf. page 3-13
Para la conexión, véase la pág. 3-13
95-776 508-05
11-330 166-15
14-215 013-13 32 40/3
11-130 293-15
11-330 166-15 (4x)
11-130 903-15
95-776 512-05
95-776 507-05
95-776 506-92
14-215 013-13 32 40/3
95-776 509-92
95-776 510-05
91-169 556-05
12-640 170-55
14-215 013-13
32 40/3
14-215 013-13 32 40/3
95-776 511-05
95-776 505-91
siehe Seite 3-11
see page 3-11
voir page 3-11
véase la página 3-11
siehe Seite 3-3
see page 3-3
voir page 3-3
véase la página 3-3
PFAFF

siehe Kapitel 2 Erläuterung der Schlüsselzeichen
see chapter 2 Explanation of key markings
voir le chap. 2 Explication des symboles
véase el Cap. 2 Explicaciones de los signos clave

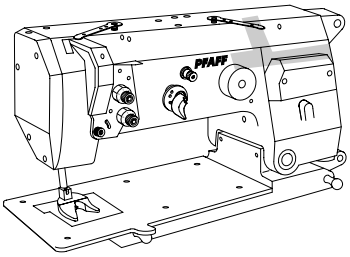

14-280 090-01
91-172 676-05
99-134 296-45
40/3 14-215 073-13
91-172 778-05
99-134 296-45
91-172 676-05
14-280 090-01
11-330 277-15
11-330 277-15
91-123 778-12
91-123 778-12
11-330 277-15
11-330 277-15
95-775 931-11
11-330 952-15
11-330 952-15
16-409 971-05
siehe Seite 3-12
see page 3-12
voir page 3-12
véase la página 3-12
siehe Seite 3-5
see page 3-5
voir page 3-5
véase la página 3-5
95-775 490-05
99-134 296-45
40/3 14-215 073-13
91-172 778-05
99-134 296-45

Armteile
Arm parts
Pièces de bras
Piezas del brazo

PFAFF 3588-04/020

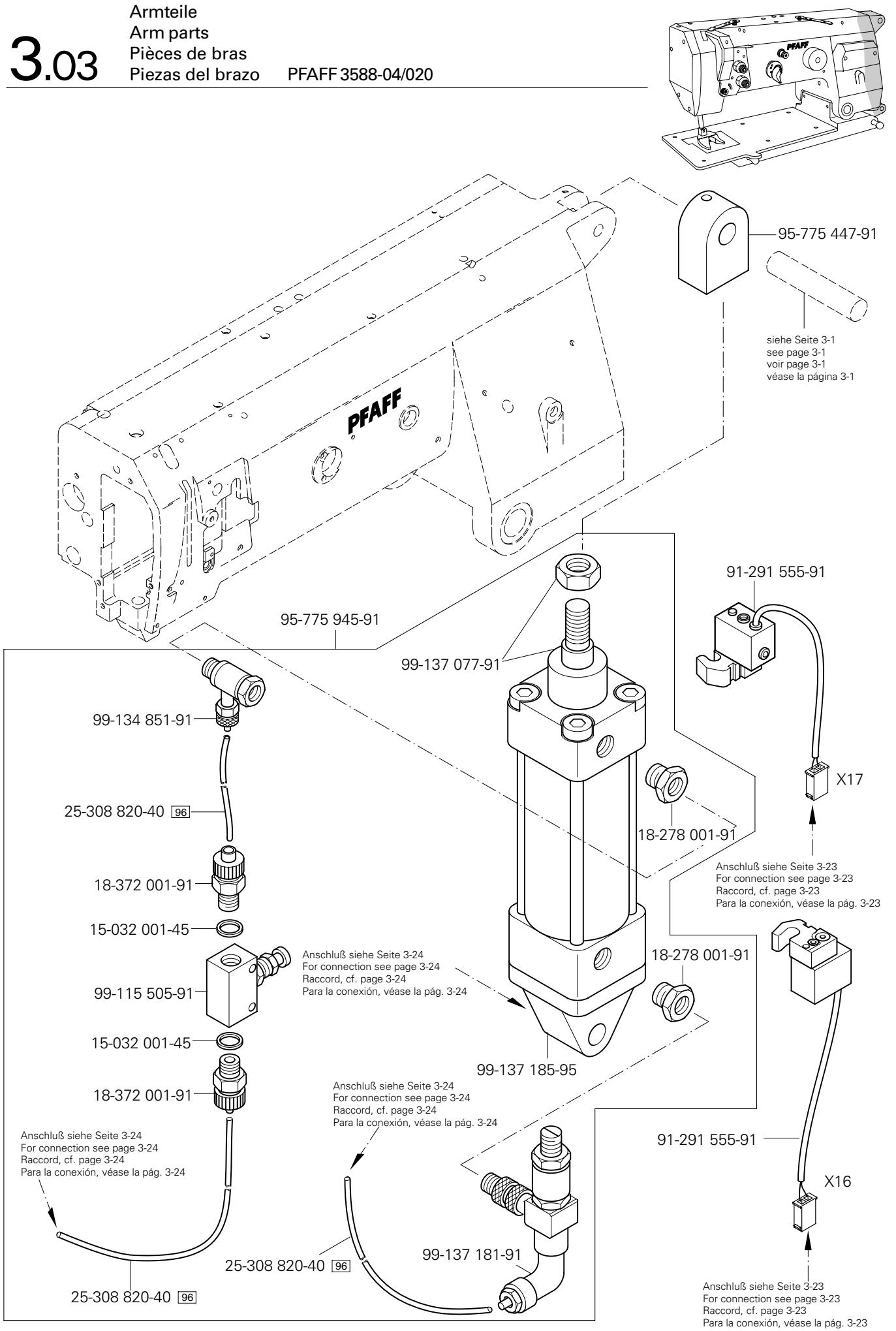

siehe Kapitel 2 Erläuterung der Schlüsselzeichen
see chapter 2 Explanation of key markings
voir le chap. 2 Explication des symboles
véase el Cap. 2 Explicaciones de los signos clave

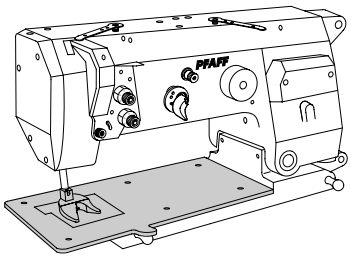

11-210 078-25 (2x)
11-225 175-25 (6x)
95-775 322-05
95-775 742-05
11-130 179-15
11-130 179-15
11-330 217-15
Anschluß siehe Seite 3-24
For connection see page 3-24
Raccord, cf. page 3-24
Para la conexión, véase la pág. 3-24
99-135 233-91
25-308 820-30 96
25-308 820-30 96
99-115 425-91
99-134 206-05
99-135 490-91
95-775 320-91
Anschluß siehe Seite 3-23
For connection see page 3-23
Raccord, cf. page 3-23
Para la conexión, véase la pág. 3-23
91-291 592-91
X31

siehe Kapitel 2 Erläuterung der Schlüsselzeichen
see chapter 2 Explanation of key markings
voir le chap. 2 Explication des symboles
véase el Cap. 2 Explicaciones de los signos clave

Grundplattenteile
Bedplate parts
Pièces du plateau fondamental
Piezas del cárter

PFAFF 3588-04/020

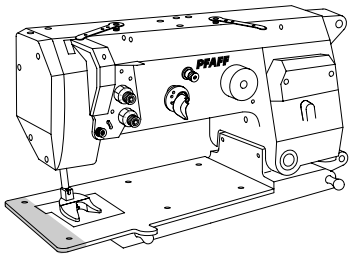

11-210 168-15
11-210 168-15
91-150 656-05
91-059 483-04/001 (1,2) 27/20 28
91-059 483-04/002 (1,4) 27/20 28
91-059 483-04/003 (1,6) 27/20 28
91-059 483-04/004 (2,2) 27/20 28
91-059 483-04/005 (2,5) 27/20 28
11-108 174-15
11-108 174-15
Anschluß siehe Seite 3-17
For connection see page 3-17
Raccord, cf. page 3-17
Para la conexión, véase la pág. 3-17
91-059 954-04/001 (2,0) 27/19 28
91-059 954-04/002 (2,2) 27/19
91-059 954-04/003 (2,6) 27/19 28
11-330 952-15
91-164 443-12
11-330 952-15
32 91-118 881-05
95-775 482-12
14-215 013-23 32 40/3
11-330 217-15
91-118 884-45
91-164 443-12
91-118 887-05 32
11-330 952-15
14-215 013-23 32 40/3
11-130 224-15
11-330 952-15
14-215 013-23 32 40/3
95-775 486-05
14-215 013-23 32 40/3
91-118 887-05 32
91-118 889-92
91-700 689-15
95-775 492-91
91-118 045-91

siehe Kapitel 2 Erläuterung der Schlüsselzeichen
see chapter 2 Explanation of key markings
voir le chap. 2 Explication des symboles
véase el Cap. 2 Explicaciones de los signos clave

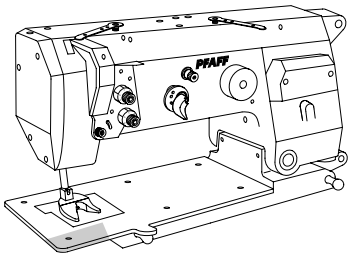

91-118 600-91
14-215 124-13 40/3
91-118 893-92
99-133 283-15
11-341 901-15 (2x)
91-118 893-92
99-133 283-15
11-341 901-15 (2x)
14-215 124-13 40/3
91-118 600-91
95-775 483-05
siehe seite 3-16
see page 3-16
voir page 3-16
véase la página 3-16
95-775 493-71/951
11-330 220-15
95-775 485-92
11-330 220-15
91-118 898-05 32
14-215 199-33
32 40/3
12-305 174-15
12-024 191-15
11-130 293-15
91-166 148-72/951
91-173 085-05
14-215 028-33 40/3
95-775 484-05
91-169 132-15
11-210 168-15

Anschluß siehe Seite 3-18
For connection see page 3-18
Raccord, cf. page 3-18
Para la conexión, véase la pág. 3-18

Grundplattenteile
Bedplate parts
Pièces du plateau fondamental
Piezas del cárter

PFAFF 3588-04/020

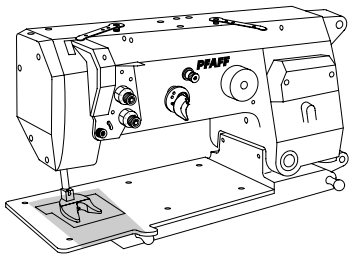

11-130 095-15 (2x)
91-266 299-91
91-700 249-15
11-130 092-15 (2x)
12-315 080-15 (2x)
91-188 163-15
91-266 298-05
91-186 659-05
91-266 316-91
11-225 184-15
95-775 494-91
11-108 192-15
91-166 383-15
91-166 382-05
91-166 384-05
11-210 174-15 (2x)
91-166 381-05
11-108 171-15 (2x)
91-173 911-05
91-118 704-05
siehe Seite 3-17
see page 3-17
voir page 3-17
véase la página 3-17
14-018 614-91
11-330 964-15 (2x)
91-119 121-12
91-118 137-91
Anschluß siehe Seite 3-20
For connection see page 3-20
Raccord, cf. page 3-20
Para la conexión, véase la pág. 3-20
91-266 381-05
91-118 703-01
11-341 905-15 (2x)
40/4
91-140 239-05
91-266 359-05
91-118 711-05
91-266 605-05
13-033 004-05
91-266 606-91
11-108 171-15
11-330 952-15
91-266 428-01
91-118 709-15
91-118 154-90
11-341 905-15 (2x)
91-118 707-92
99-136 396-91
12-305 114-05 (2x)
11-130 173-15 (2x)
11-210 210-15 (2x)
91-020 086-15
12-005 171-15
16-040 010-11
99-134 299-91
91-020 086-15
Anschluß siehe Seite 3-24
For connection see page 3-24
Raccord, cf. page 3-24
Para la conexión, véase la pág. 3-24
99-134 421-91
11-039 306-15
99-115 425-91
91-266 288-15
12-640 130-55

siehe Kapitel 2 Erläuterung der Schlüsselzeichen
see chapter 2 Explanation of key markings
voir le chap. 2 Explication des symboles
véase el Cap. 2 Explicaciones de los signos clave

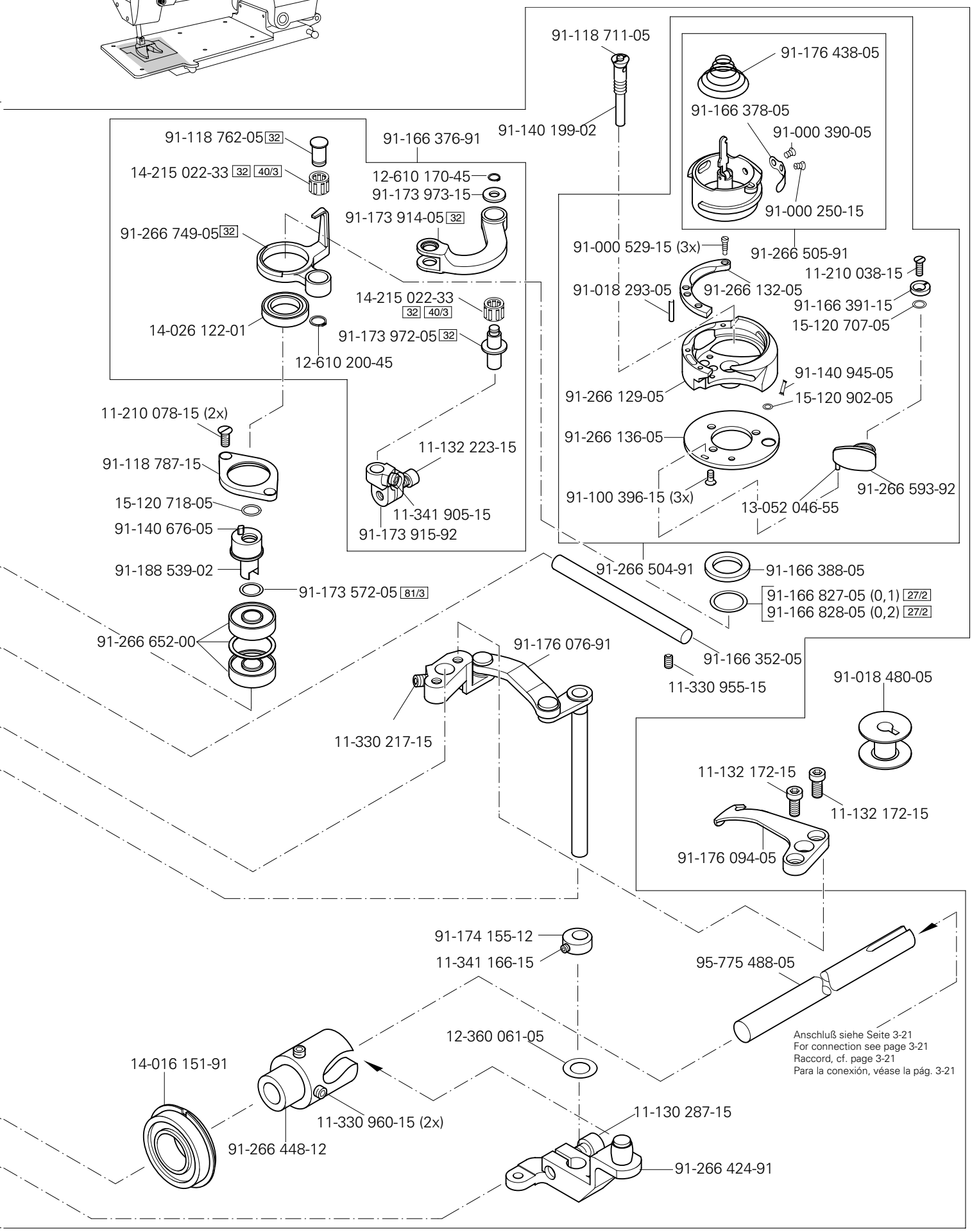
91-118 711-05
91-176 438-05
91-166 378-05
91-000 390-05
91-000 250-15
91-140 199-02
91-118 762-05 32
91-166 376-91
14-215 022-33 32 40/3
12-610 170-45
91-173 973-15
91-173 914-05 32
91-266 749-05 32
91-000 529-15 (3x)
91-266 505-91
11-210 038-15
91-018 293-05
91-266 132-05
91-166 391-15
15-120 707-05
14-215 022-33 32 40/3
14-026 122-01
91-173 972-05 32
12-610 200-45
91-140 945-05
91-266 129-05
15-120 902-05
11-210 078-15 (2x)
91-266 136-05
11-132 223-15
91-118 787-15
91-266 593-92
91-100 396-15 (3x)
13-052 046-55
15-120 718-05
11-341 905-15
91-140 676-05
91-173 915-92
91-188 539-02
91-266 504-91
91-166 388-05
91-173 572-05 81/3
91-166 827-05 (0,1) 27/2
91-166 828-05 (0,2) 27/2
91-266 652-00
91-176 076-91
91-166 352-05
11-330 955-15
91-018 480-05
11-330 217-15
11-132 172-15
11-132 172-15
91-176 094-05
91-174 155-12
11-341 166-15
95-775 488-05
Anschluß siehe Seite 3-21
For connection see page 3-21
Raccord, cf. page 3-21
Para la conexión, véase la pág. 3-21
12-360 061-05
14-016 151-91
11-330 960-15 (2x)
11-130 287-15
91-266 448-12
91-266 424-91

Grundplattenteile
Bedplate parts
Pièces du plateau fondamental
Piezas del cárter

PFAFF 3588-04/020

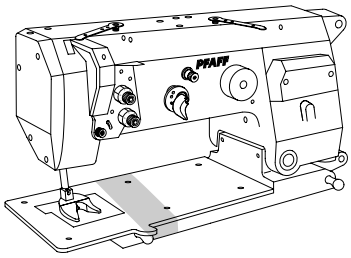

siehe Seite 3-7
see page 3-7
voir page 3-7
véase la página 3-7

siehe Seite 3-3
see page 3-3
voir page 3-3
véase la página 3-3

95-775 940-01

26-536 301-09 96

25-161 801-49 96

18-378 009-91

99-133 920-91

11-108 219-15

99-136 396-91 (2x)

Anschluß siehe Seite 3-23
For connection see page 3-23
Raccord, cf. page 3-23
Para la conexión, véase la pág. 3-23

40

15-125 049-05 (5x)

99-136 409-91

siehe Seite 3-18
see page 3-18
voir page 3-18
véase la página 3-18

95-775 394-15

siehe Seite 3-1
see page 3-1
voir page 3-1
véase la página 3-1

11-225 172-15 (2x)

95-775 941-05

11-210 169-15 (2x)

siehe Kapitel 2 Erläuterung der Schlüsselzeichen
see chapter 2 Explanation of key markings
voir le chap. 2 Explication des symboles
véase el Cap. 2 Explicaciones de los signos clave

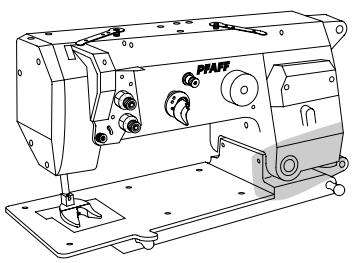

11-335 902-15
14-016 101-91
14-680 420-15
11-341 905-15
11-330 952-15 (2x)
14-016 103-01
95-775 912-11
91-012 753-05
siehe Seite 3-19
see page 3-19
voir page 3-19
véase la página 3-19
91-170 811-92
91-266 479-91
11-330 960-15
91-266 484-05
11-330 964-15 (3x)
11-330 964-15
91-162 526-05 (3x)
14-650 251-05 (3x)
91-266 482-05
siehe Seite 3-5
see page 3-5
voir page 3-5
véase la página 3-5
11-335 902-15
11-335 902-15
11-225 175-15 (2x)
91-266 483-05
Anschluß siehe Seite 3-25
For connection see page 3-25
Raccord, cf. page 3-25
Para la conexión, véase la pág. 3-25
95-775 446-12
95-775 487-05
11-330 952-15 (2x)
11-330 952-15
14-016 101-91
14-680 420-15
91-170 811-92
16-414 127-05
14-016 103-01
11-330 952-15
Zum Motor
For motor
Pour le moteur
Para el motor

Grundplattenteile
Bedplate parts
Pièces du plateau fondamental
Piezas del cárter

PFAFF 3588-04/020

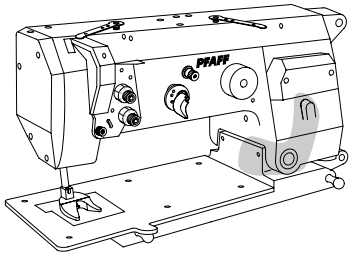

11-130 224-15 (2x)

95-775 499-15

siehe Seite 3-1
see page 3-1
voir page 3-1
véase la página 3-1

siehe Seite 3-1
see page 3-1
voir page 3-1
véase la página 3-1

95-775 470-05

11-130 251-15 (2x)

Anschluß siehe Seite 3-24
For connection see page 3-24
Raccord, cf. page 3-24
Para la conexión, véase la pág. 3-24

11-039 240-15

12-024 171-25

99-135 490-91

15-032 006-45

99-136 235-91

95-775 438-05

95-775 431-91

11-130 293-15 (2x)

95-775 437-15

95-775 428-05

95-775 477-91

11-330 277-15

95-775 471-05

siehe Kapitel 2 Erläuterung der Schlüsselzeichen
see chapter 2 Explanation of key markings
voir le chap. 2 Explication des symboles
véase el Cap. 2 Explicaciones de los signos clave

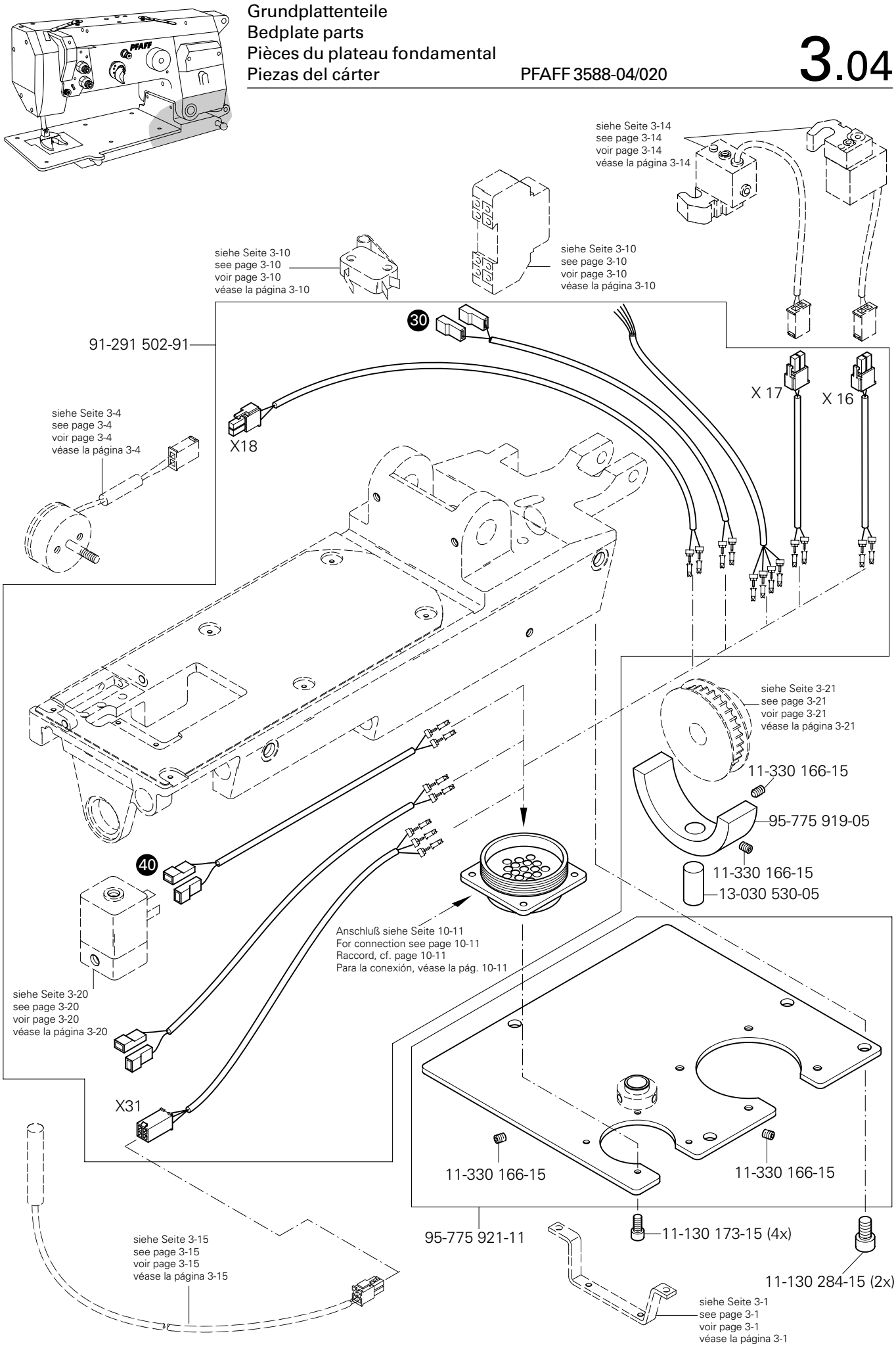
siehe Seite 3-14
see page 3-14
voir page 3-14
véase la página 3-14
siehe Seite 3-10
see page 3-10
voir page 3-10
véase la página 3-10
siehe Seite 3-10
see page 3-10
voir page 3-10
véase la página 3-10
30
91-291 502-91
X 17
X 16
X18
siehe Seite 3-4
see page 3-4
voir page 3-4
véase la página 3-4
siehe Seite 3-21
see page 3-21
voir page 3-21
véase la página 3-21
11-330 166-15
95-775 919-05
11-330 166-15
13-030 530-05
40
Anschluß siehe Seite 10-11
For connection see page 10-11
Raccord, cf. page 10-11
Para la conexión, véase la pág. 10-11
siehe Seite 3-20
see page 3-20
voir page 3-20
véase la página 3-20
X31
11-330 166-15
11-330 166-15
95-775 921-11
11-130 173-15 (4x)
11-130 284-15 (2x)
siehe Seite 3-15
see page 3-15
voir page 3-15
véase la página 3-15
siehe Seite 3-1
see page 3-1
voir page 3-1
véase la página 3-1

Grundplattenteile
Bedplate parts
Pièces du plateau fondamental
Piezas del cárter

PFAFF 3588-04/020

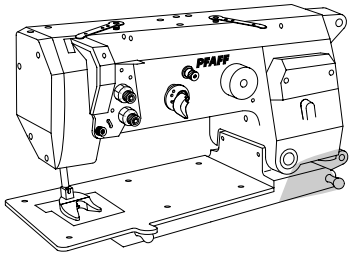

siehe Seite 3-4
see page 3-4
voir page 3-4
véase la página 3-4

siehe Seite 3-11
see page 3-11
voir page 3-11
véase la página 3-11

siehe Seite 3-14
see page 3-14
voir page 3-14
véase la página 3-14

siehe Seite 3-2
see page 3-2
voir page 3-2
véase la página 3-2

siehe Seite 3-4
see page 3-4
voir page 3-4
véase la página 3-4

siehe Seite 3-9
see page 3-9
voir page 3-9
véase la página 3-9

95-775 497-15

12-005 215-15

11-335 379-15

12-005 215-15

99-135 601-91 (10x)

siehe Seite 3-22
see page 3-22
voir page 3-22
véase la página 3-22

99-135 809-91

11-130 173-15 (4x)

Anschluß siehe Seite 9-3
For connection see page 9-3
Raccord, cf. page 9-3
Para la conexión, véase la pág. 9-3

siehe Seite 3-15
see page 3-15
voir page 3-15
véase la página 3-15

siehe Seite 3-18
see page 3-18
voir page 3-18
véase la página 3-18

siehe Kapitel 2 Erläuterung der Schlüsselzeichen
see chapter 2 Explanation of key markings
voir le chap. 2 Explication des symboles
véase el Cap. 2 Explicaciones de los signos clave

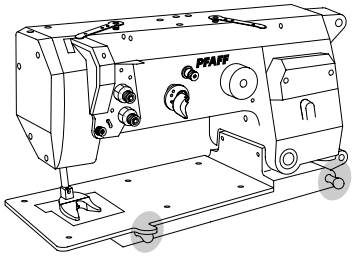

71-140 000-41 (Quick PO1)

16-047 131-55 (4x)

12-360 124-05 (4x)

siehe Seite 3-21
see page 3-21
voir page 3-21
véase la página 3-21

95-775 905-15

12-024 171-25

91-291-501-91

Anschluß siehe Seite 10-9
For connection see page 10-9
Raccord, cf. page 10-9
Para la conexión, véase la pág. 10-9

Tischplatte
Table top
Plateau de table
Tablero de costura PFAFF 3588-04/020

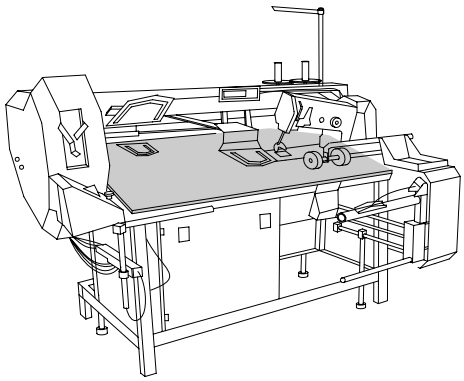

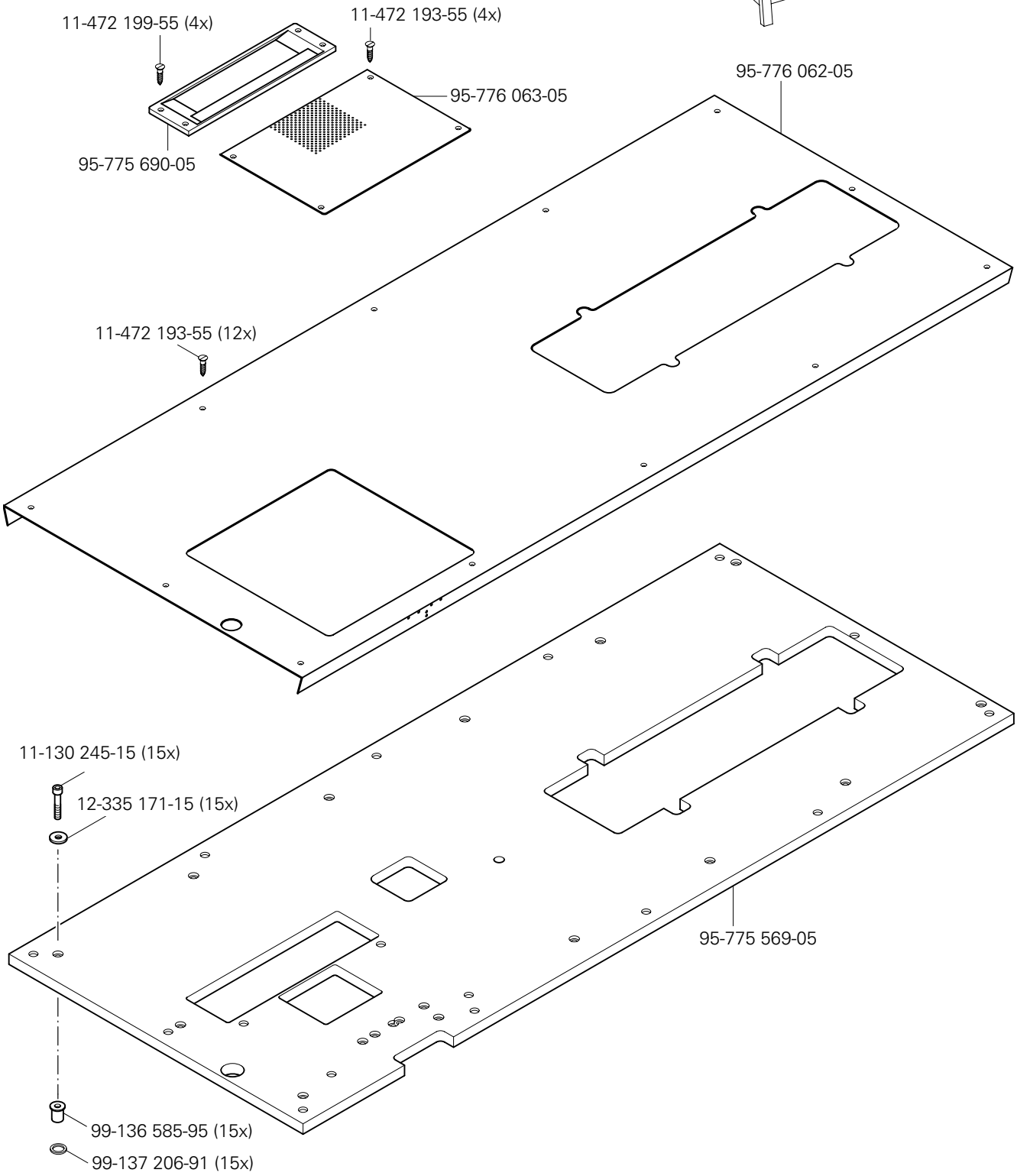

siehe Kapitel 2 Erläuterung der Schlüsselzeichen
see chapter 2 Explanation of key markings
voir le chap. 2 Explication des symboles
véase el Cap. 2 Explicaciones de los signos clave

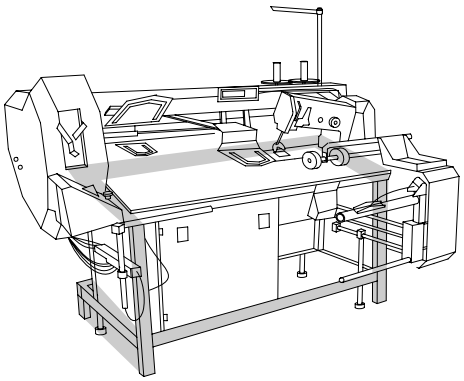

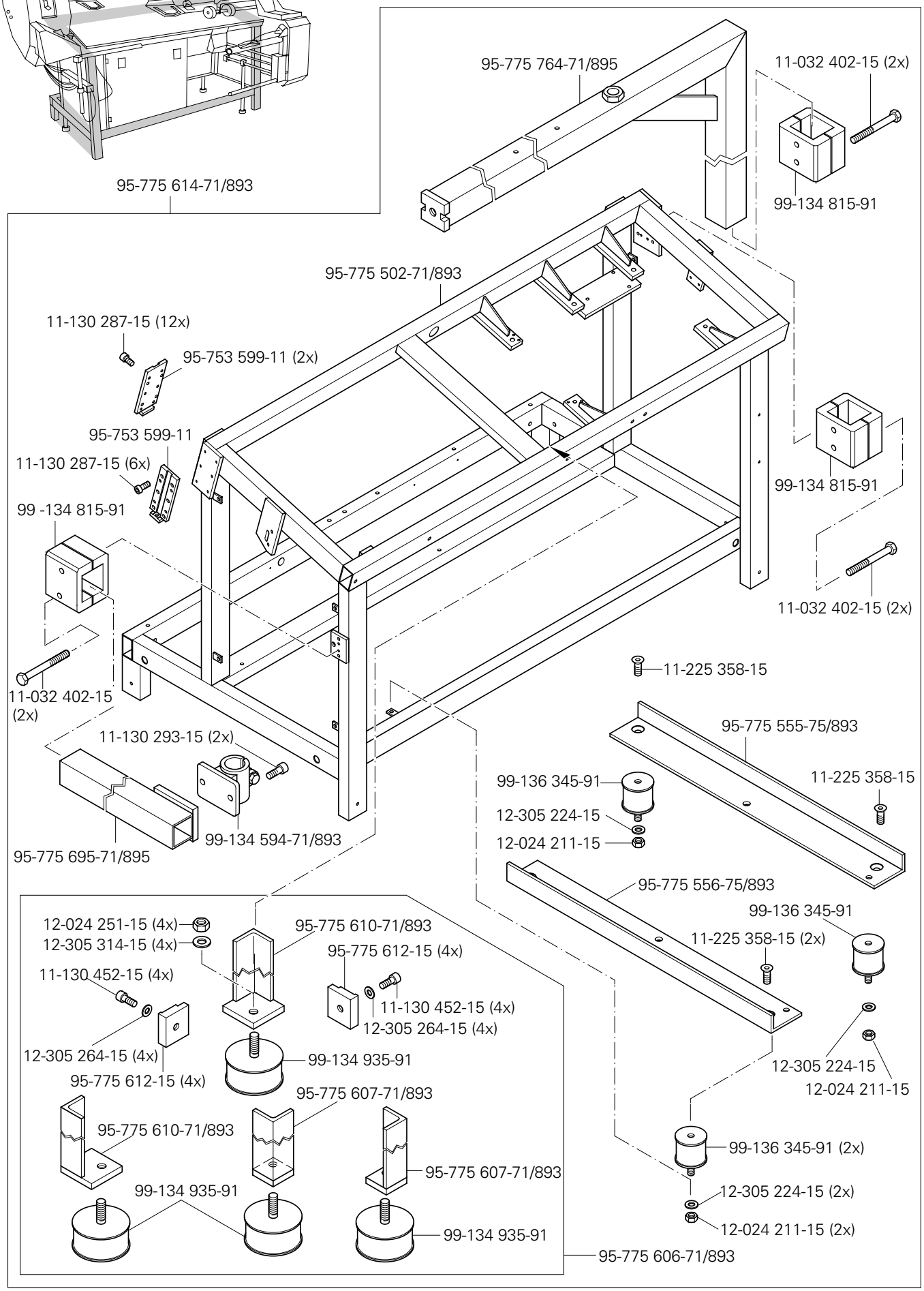

siehe Kapitel 2 Erläuterung der Schlüsselzeichen
see chapter 2 Explanation of key markings
voir le chap. 2 Explication des symboles
véase el Cap. 2 Explicaciones de los signos clave

5

Gestell mit Anbauteilen
Stand with assembly parts
Bâti avec éléments de montage
Bancada con piezas de montaje PFAFF 3588-04/020

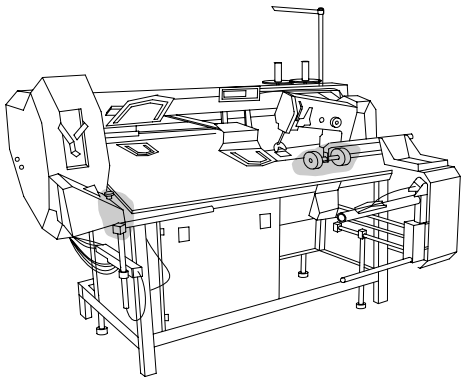

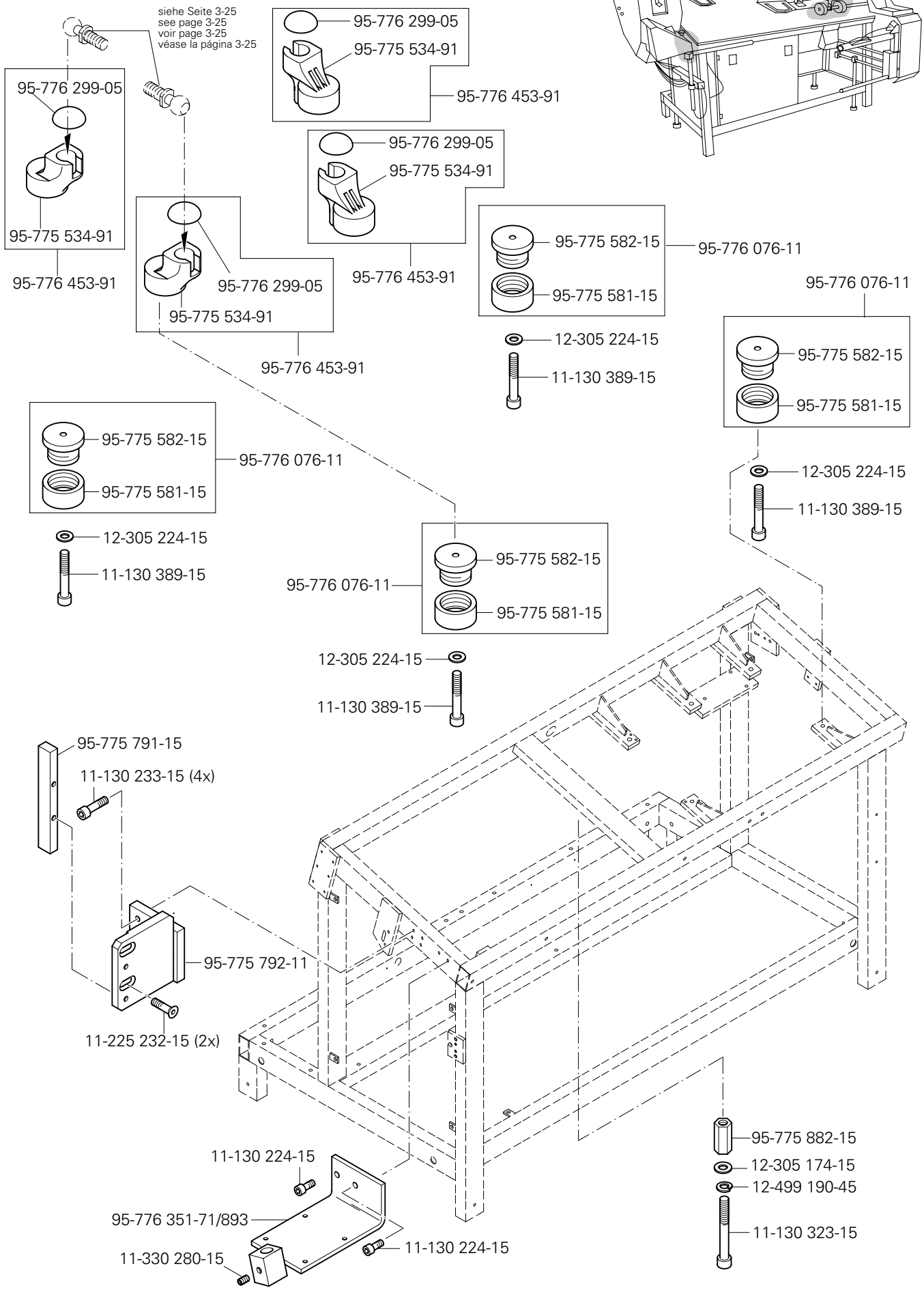

siehe Kapitel 2 Erläuterung der Schlüsselzeichen
see chapter 2 Explanation of key markings
voir le chap. 2 Explication des symboles
véase el Cap. 2 Explicaciones de los signos clave

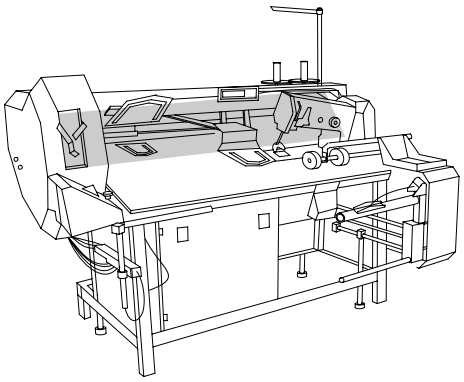

95-753 621-05

95-753 650-91

12-610 210-45

14-218 050-01

12-517 250-45

95-753 651-91

95-753 638-05

95-753 637-05

12-517 250-45

14-218 050-01

95-753 646-05

11-225 238-15 (2x)

95-775 572-05

95-775 544-71/893

12-660 430-45

14-016 120-01

95-775 535-01

11-330 217-15 (2x)

95-775 513-05

14-016 120-01

12-660 430-45

95-753 578-75/893

11-330 364-15

95-775 541-91

95-775 540-11

12-660 550-45

14-031 151-01

95-775 620-15

14-031 151-01

12-305 264-15 (2x)

12-499 230-45 (2x)

11-130 461-15 (2x)

95-775 543-71/893

12-660 550-45

95-775 613-15

11-130 233-15 (4x)

12-499 230-45 (2x)

11-130 464-15 (2x)

13-033 400-05

95-775 542-75/893

Anschluß siehe Seite 10-7
For connection see page 10-7
Raccord, cf. page 10-7
Para la conexión, véase la pág. 10-7

X-Y-Antrieb
X-Y drive
Système de commande X-Y
Grupo de accionamiento "X-Y" PFAFF 3588-04/020

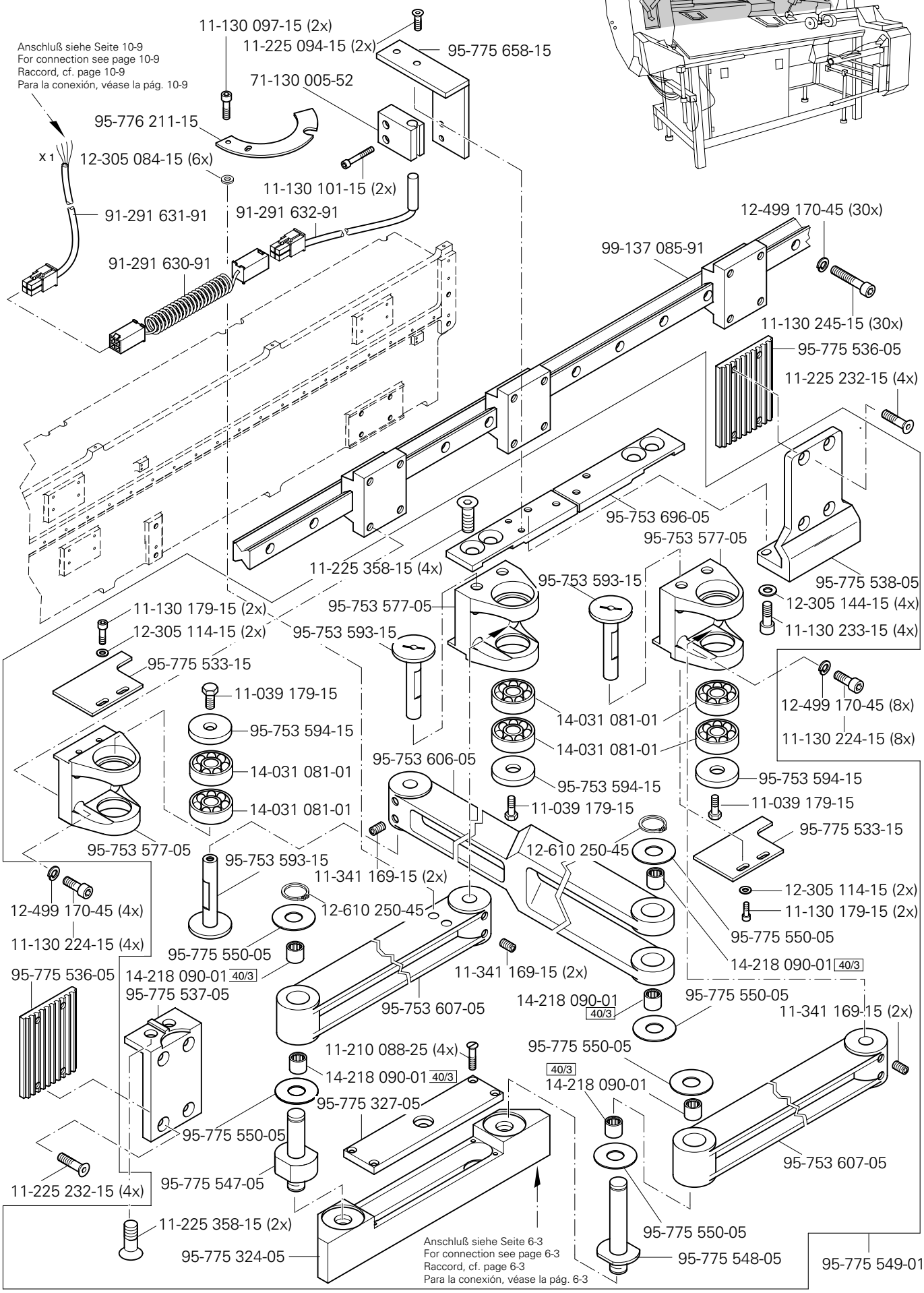

siehe Kapitel 2 Erläuterung der Schlüsselzeichen
see chapter 2 Explanation of key markings
voir le chap. 2 Explication des symboles
véase el Cap. 2 Explicaciones de los signos clave

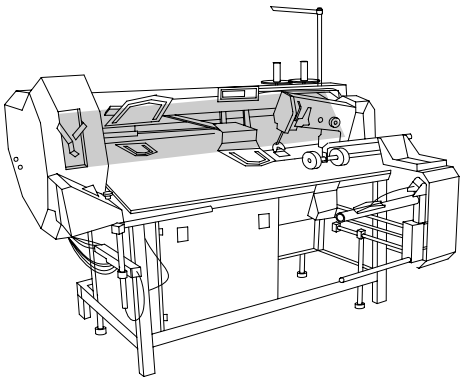

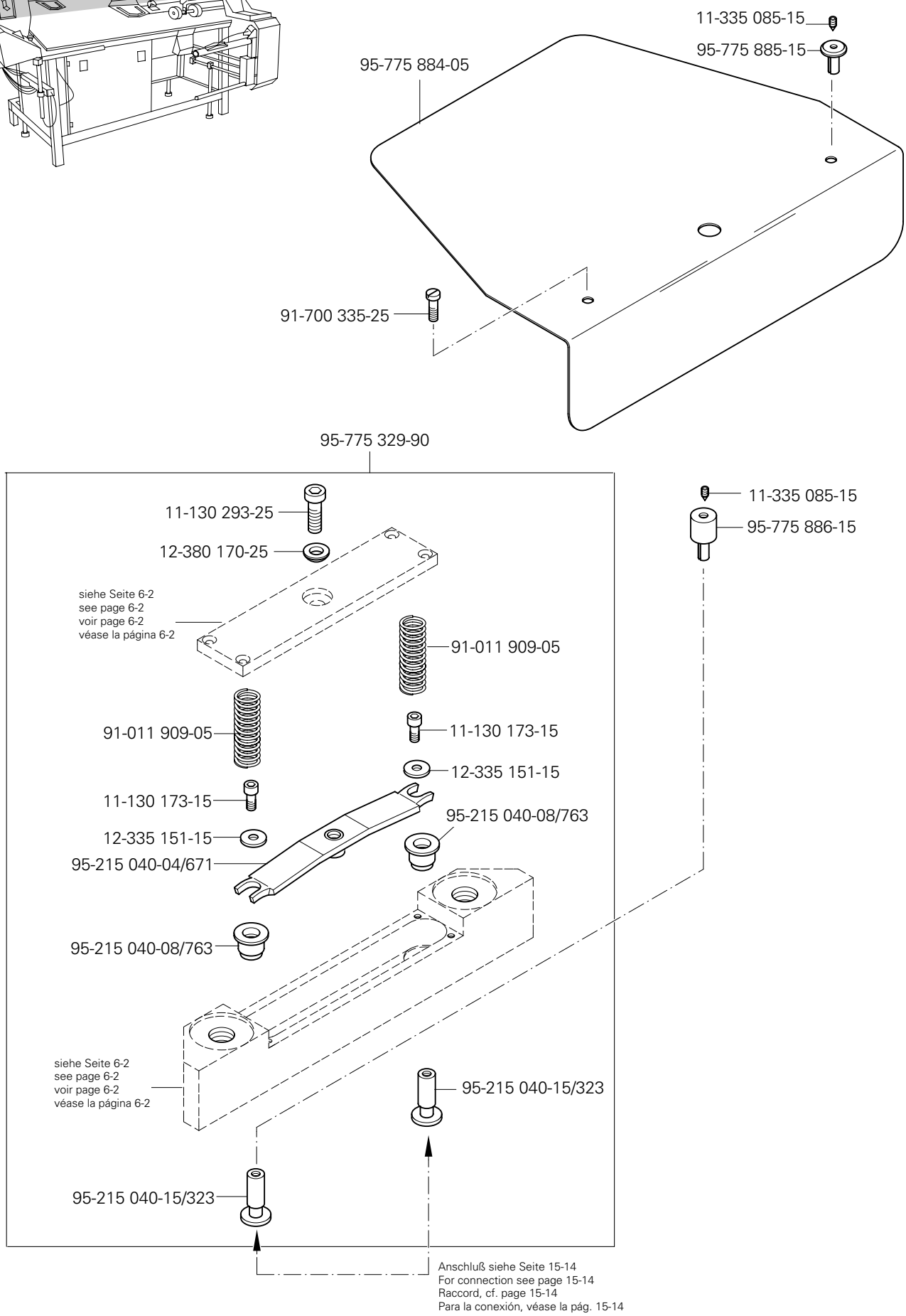
11-335 085-15
95-775 885-15
95-775 884-05
91-700 335-25
95-775 329-90
11-130 293-25
12-380 170-25
siehe Seite 6-2
see page 6-2
voir page 6-2
véase la página 6-2
91-011 909-05
91-011 909-05
11-130 173-15
12-335 151-15
11-130 173-15
95-215 040-08/763
12-335 151-15
95-215 040-04/671
95-215 040-08/763
11-335 085-15
95-775 886-15
siehe Seite 6-2
see page 6-2
voir page 6-2
véase la página 6-2
95-215 040-15/323
95-215 040-15/323
Anschluß siehe Seite 15-14
For connection see page 15-14
Raccord, cf. page 15-14
Para la conexión, véase la pág. 15-14

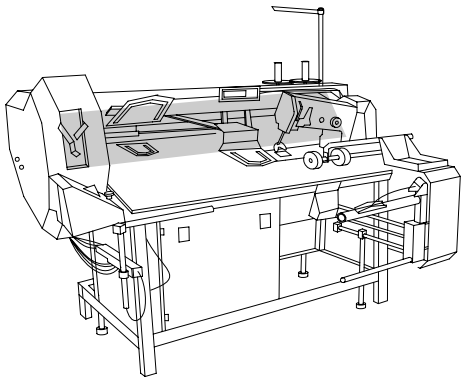

12-610 210-45
95-753 650-91
14-218 050-01
12-517 250-45
95-753 651-91
95-753 638-05
95-753 637-05
12-517 250-45
14-218 050-01
95-775 571-05
95-753 646-05
11-225 238-15 (2x)
95-775 544-71/893
12-660 430-45
95-775 541-91
14-016 120-01
95-775 540-11
12-660 550-45
95-775 535-01
12-660 550-45
11-330 217-15 (2x)
95-775 613-15
95-775 513-05
11-130 233-15 (4x)
14-016 120-01
14-031 151-01
12-499 230-45 (2x)
12-660 430-45
95-775 620-15
11-130 464-15 (2x)
14-031 151-01
13-033 400-05
95-753 578-75/893
12-305 264-15 (2x)
12-499 230-45 (2x)
95-775 542-75/893
11-330 364-15
11-130 461-15 (2x)
95-775 543-71/893
Anschluß siehe Seite 10-7
For connection see page 10-7
Raccord, cf. page 10-7
Para la conexión, véase la pág. 10-7

siehe Kapitel 2 Erläuterung der Schlüsselzeichen
see chapter 2 Explanation of key markings
voir le chap. 2 Explication des symboles
véase el Cap. 2 Explicaciones de los signos clave

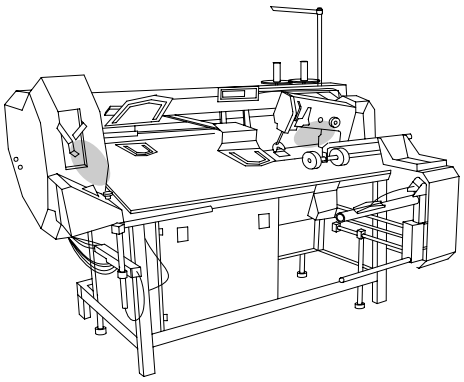

95-775 545-71/893
95-753 597-05
95-753 595-05
12-660 520-45
14-757 131-01
11-225 457-15
95-775 546-15
11-039 459--15 (4x)
12-305 264-15 (4x)
95-775 505-75/893
12-660 520-45
95-775 501-75/893
14-731 915-05
16-920 007-15 (40x)
95-753 596-15
12-024 291-15
95-775 512-05
95-775 506-75/893
12-305 264-15 (2x)
95-775 504-05
11-341 169-15
11-130 452-15 (2x)
12-305 264-15 (3x)
12-499 230-45 (3x)
11-130 464-15 (3x)
95-775 701-75/893
99-137 086-91
95-776 060-15
13-033 490-05
12-024 231-15
Anschluß siehe Seite 9-4
For connection see page 9-4
Raccord, cf. page 9-4
Para la conexión, véase la pág. 9-4
12-024 191-15
99-115 453-91

X-Y-Antrieb
X-Y drive
Système de commande X-Y
Grupo de accionamiento "X-Y" PFAFF 3588-04/020

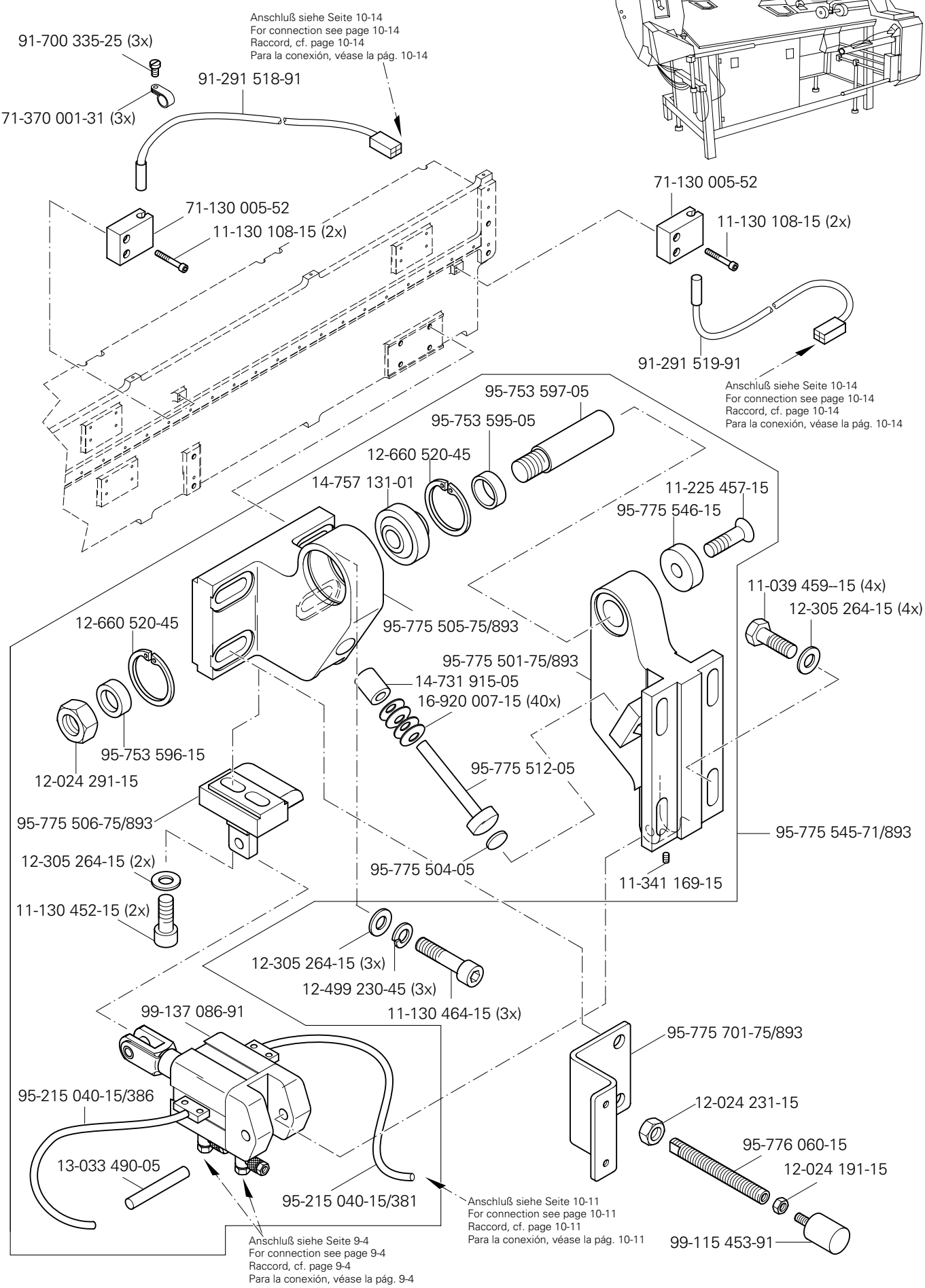

siehe Kapitel 2 Erläuterung der Schlüsselzeichen
see chapter 2 Explanation of key markings
voir le chap. 2 Explication des symboles
véase el Cap. 2 Explicaciones de los signos clave

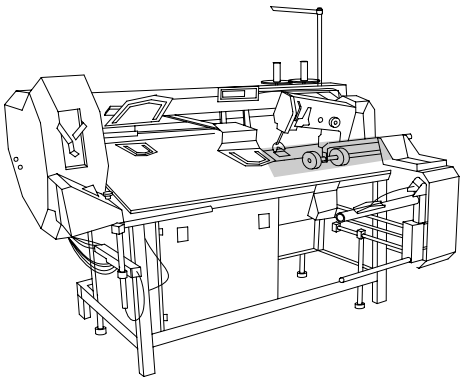

14-731 451-05
95-775 340-71/895
14-731 451-05
95-775 311-15
11-330 175-15
11-330 220-15
11-330 169-15
95-775 352-15
12-305 144-15 (2x)
95-775 347-15
11-130 227-15 (4x)
12-305 144-15 (2x)
11-130 233-15 (2x)
91-291 488-91
99-137 182-91
95-775 353-75/895
11-130 227-15 (2x)
14-018 594-01
16-042 903-01
95-775 346-75/895
99-137 182-91
99-137 327-91
71-520 005-19
Anschluß siehe Seite 10-9
For connection see page 10-9
Raccord, cf. page 10-9
Para la conexión, véase la pág. 10-9
11-330 220-15
11-330 220-15
12-360 143-05
99-134 850-91
11-130 464-15 (2x)
91-291 521-91
12-360 141-05
Anschluß siehe Seite 10-14
For connection see page 10-14
Raccord, cf. page 10-14
Para la conexión, véase la pág. 10-14
Anschluß siehe Seite 9-4
For connection see page 9-4
Raccord, cf. page 9-4
Para la conexión, véase la pág. 9-4
95-775 349-15
Anschluß siehe Seite 10-14
For connection see page 10-14
Raccord, cf. page 10-14
Para la conexión, véase la pág. 10-14
11-330 286-15 (4x)
99-134 850-91
91-291 520-91
Anschluß siehe Seite 9-4
For connection see page 9-4
Raccord, cf. page 9-4
Para la conexión, véase la pág. 9-4
99-133 962-91
11-132 286-15 (2x)

siehe Kapitel 2 Erläuterung der Schlüsselzeichen
see chapter 2 Explanation of key markings
voir le chap. 2 Explication des symboles
véase el Cap. 2 Explicaciones de los signos clave

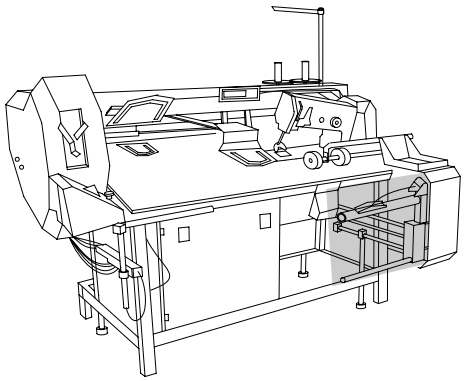

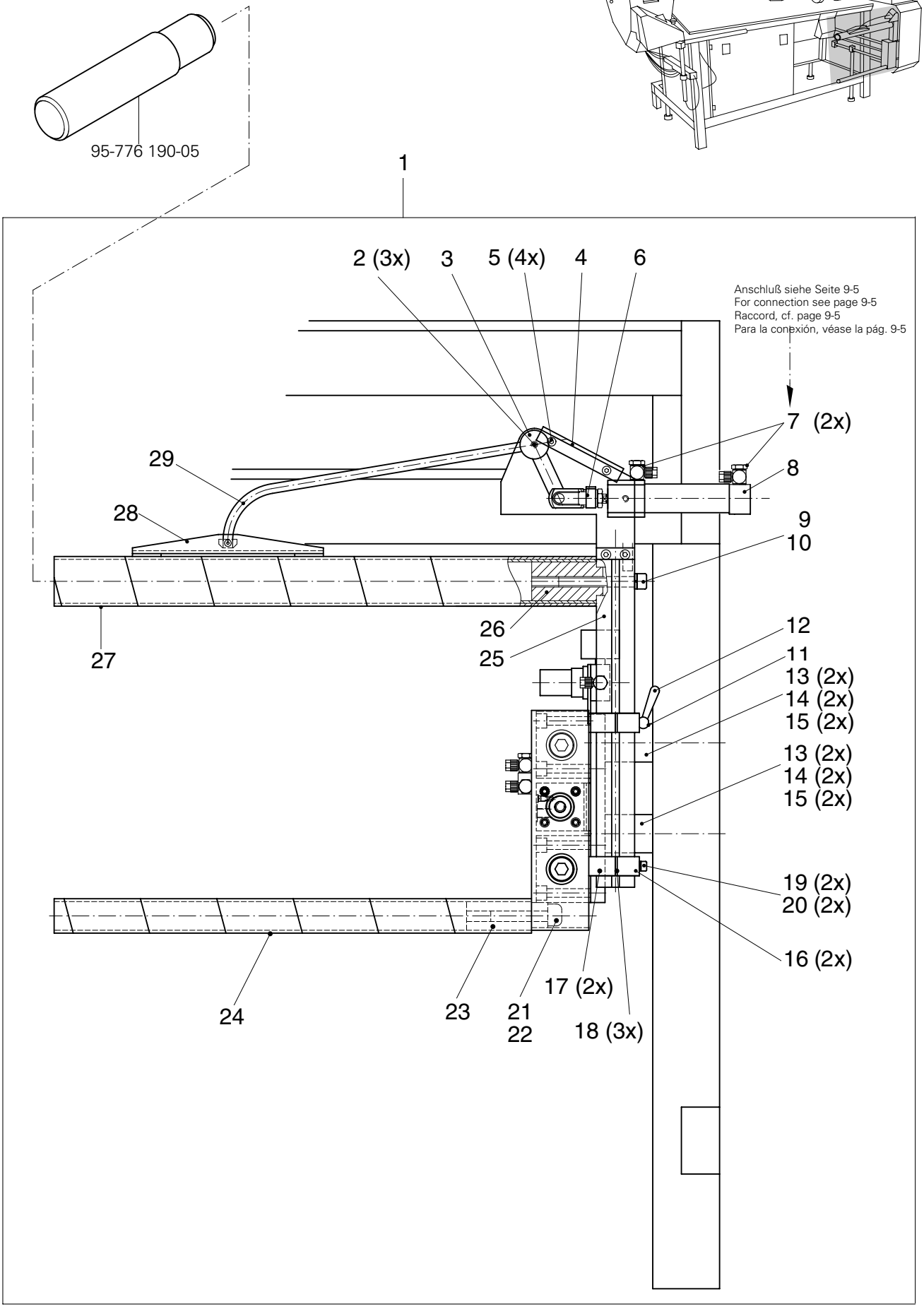

siehe Kapitel 2 Erläuterung der Schlüsselzeichen
see chapter 2 Explanation of key markings
voir le chap. 2 Explication des symboles
véase el Cap. 2 Explicaciones de los signos clave

Pos.-Nr. Item No. Nº pos. Nº de pos.	Bestellnummer Part number Nº de commande Nº de pedido	Teile-Benennung Description Désignation Denominación
1	95-215 000-03/299	Stapler Stacker Empileur Apilador
2	11-330 280-15	Gewindestift M6 x 8 Threaded stud Vis sans tête Tornillo prisionero
3	95-215 040-14/141	Klemmstück Clamping piece Pièce de serrage Pieza presora
4	95-215 040-13/878	Deckel Cover Couvercle Tapa
5	11-130 906-15	Zylinderschraube M5 x 6 Pan-head screw Vis à tête cylindrique Tornillo cilíndrico
6	95-215 000-00/635	Gabelkopf Fork head Fourche Cabeza horquillada
7	95-215 080-18/008	Drosselrückschlagventil 1/8" Check-return valve Clapet anti-retour avec étranglement Válvula estranguladora de retroceso
8	95-215 000-03/992	Zylinder, doppeltwirkend Cylinder, double-acting Vérin à double effet Cilindro de doble efecto
9	11-130 551-15	Zylinderschraube M12 x 40 Pan-head screw Vis à tête cylindrique Tornillo cilíndrico
10	95-215 070-05/901	Federring 12 Spring washer Rondelle élastique Arandela elástica
11	95-215 040-12/556	Gewindestift M6 x 79 Threaded stud Vis sans tête Tornillo prisionero
12	95-215 080-29/013	Klemmhebel Clamp lever Levier de serrage Palanca de fricción
13	95-215 040-14/146	Distanzstück Spacer Pièce d'écartement Pieza distanciadora
14	11-130 482-15	Zylinderschraube M10 x 70 Pan-head screw Vis à tête cylindrique Tornillo cilíndrico
15	12-501 230-45	Federring 10 Spring washer Rondelle élastique Arandela elástica
16	95-215 040-13/535	Führung 20 x 24 x 60 Guide Guide Guía
17	95-215 040-13/591	Führung 20 x 27 x 60 Guide Guide Guía
18	95-215 040-14/136	Distanzstück Spacer Pièce d'écartement Pieza distanciadora
19	11-130 332-15	Zylinderschraube M6 x 65 Pan-head screw Vis à tête cylindrique Tornillo cilíndrico
20	12-501 190-45	Federring 6 Spring washer Rondelle élastique Arandela elástica
21	11-130 719-15	Zylinderschraube M16 x 40 Pan-head screw Vis à tête cylindrique Tornillo cilíndrico
22	12-499 290-45	Federring 16 Spring washer Rondelle élastique Arandela elástica
23	95-215 040-14/132	Rohrverbindung 27 x 40 Tube connection Raccord de tuyaux Unión de tubos
24	95-215 040-13/923	Rohr Tube Tube Tubo
25	95-215 040-14/134	Klemmstück 40 x 40 x 343 Clamping piece Pièce de serrage Pieza presora
26	95-215 040-14/133	Rohrverbindung 42 x 58 Tube connection Raccord de tuyaux Unión de tubos
27	95-215 040-13/921	Rohr Tube Tube Tubo
28	95-215 040-14/143	Niederhalter Retainer Serre-ouvrage Sujetatelas
29	95-215 040-12/561	Schwenkarm Swivel arm Bras oscillant Brazo giratorio
30	95-215 040-13/877	Blech Plate Tôle Chapa
31	11-130 293-15	Zylinderschraube M6 x 16 Pan-head screw Vis à tête cylindrique Tornillo cilíndrico
32	11-225 220-15	Senkschraube M5 x 8 Countersunk screw Vis à tête noyée Tornillo avellanado

siehe Kapitel 2 Erläuterung der Schlüsselzeichen
see chapter 2 Explanation of key markings
voir le chap. 2 Explication des symboles
véase el Cap. 2 Explicaciones de los signos clave

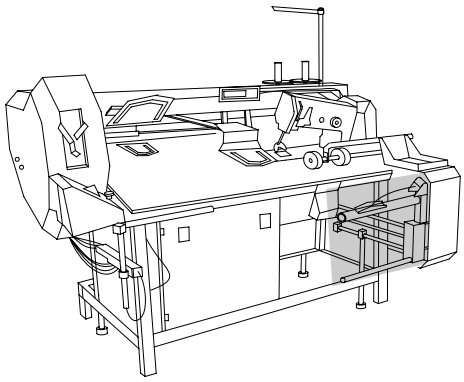

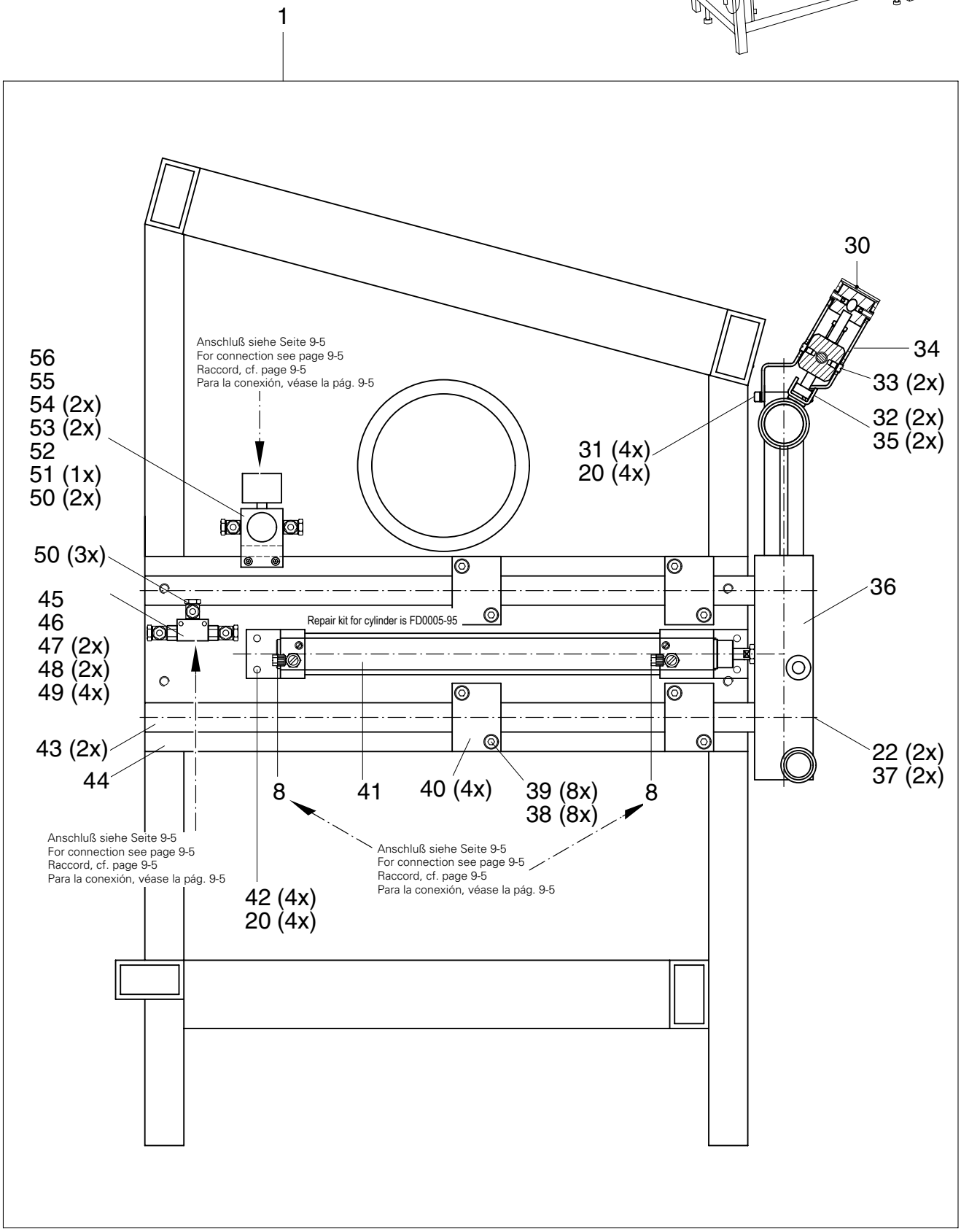

siehe Kapitel 2 Erläuterung der Schlüsselzeichen
see chapter 2 Explanation of key markings
voir le chap. 2 Explication des symboles
véase el Cap. 2 Explicaciones de los signos clave

Pos.-Nr. Item No. Nº pos. Nº de pos.	Bestellnummer Part number Nº de commande Nº de pedido	Teile-Benennung Description Désignation Denominación
33	95-215 040-18/505	Paßschraube M 6 Shouldered screw Vis de précision Tornillo de ajuste
34	95-215 040-13/880	Blech Plate Tôle Chapa
35	12-505 171-15	Federscheibe B5 Spring washer Rondelle élastique Arandela elástica
36	95-215 040-14/135	Klotz 60 x 230 Block Bloc Bloque
37	11-130 719-15	Zylinderschraube M16 x 40 Pan-head screw Vis à tête cylindrique Tornillo cilíndrico
38	12-501 210-45	Federring 8 Spring washer Rondelle élastique Arandela elástica
39	11-130 395-15	Zylinderschraube M8 x 60 Pan-head screw Vis à tête cylindrique Tornillo cilíndrico
40	95-215 040-13/534	Führung Guide Guide Guía
41	95-215 000-03/413	Zylinder, doppeltwirkend Cylinder, double-acting Vérin à doble effet Cilindro de doble efecto
42	11-130 299-15	Zylinderschraube M6 x 20 Pan-head screw Vis à tête cylindrique Tornillo cilíndrico
43	95-215 040-12/569	Führungsstange Guide bar Barre de guidage Barra-guía
44	95-215 040-14/138	Grundplatte Baseplate Plaque fondamentale Placa base
45	95-215 080-14/925	Doppelrückschlagventil G1/8 Double-check valve Double valve d'arrêt Doble válvula de retención
46	95-215 040-14/161	Distanzklotz Spacing block Bloc d'écartement Taco distanciador
47	11-130 179-15	Zylinderschraube M4 x 12 Pan-head screw Vis à tête cylindrique Tornillo cilíndrico
48	11-130 191-15	Zylinderschraube M4 x 20 Pan-head screw Vis à tête cylindrique Tornillo cilíndrico
49	12-501 150-45	Federring 4 Spring washer Rondelle élastique Arandela elástica
50	95-215 080-18/102	Schwenkverschraubung Swivel union Raccord pivotant Racora orientable
51	95-215 080-17/605	Mutter M30 x 1,5 Nut Ecrou Tuerca
52	95-215 080-17/604	Druckregler Pressure regulator Régulateur de pression Regulador de presión
53	11-130 227-15	Zylinderschraube M5 x 12 Pan-head screw Vis à tête cylindrique Tornillo cilíndrico
54	12-501 170-45	Federring 5 Spring washer Rondelle élastique Arandela elástica
55	95-215 040-15/131	Befestigungsblech Mounting plate Plaque de montage Placa de fijación
56	95-215 080-23/601	Verschlußschraube G 1/8 Screw plug Vis d'obturation Tornillo de cierre

siehe Kapitel 2 Erläuterung der Schlüsselzeichen
see chapter 2 Explanation of key markings
voir le chap. 2 Explication des symboles
véase el Cap. 2 Explicaciones de los signos clave

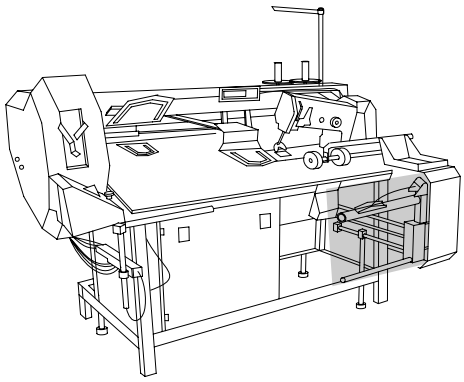

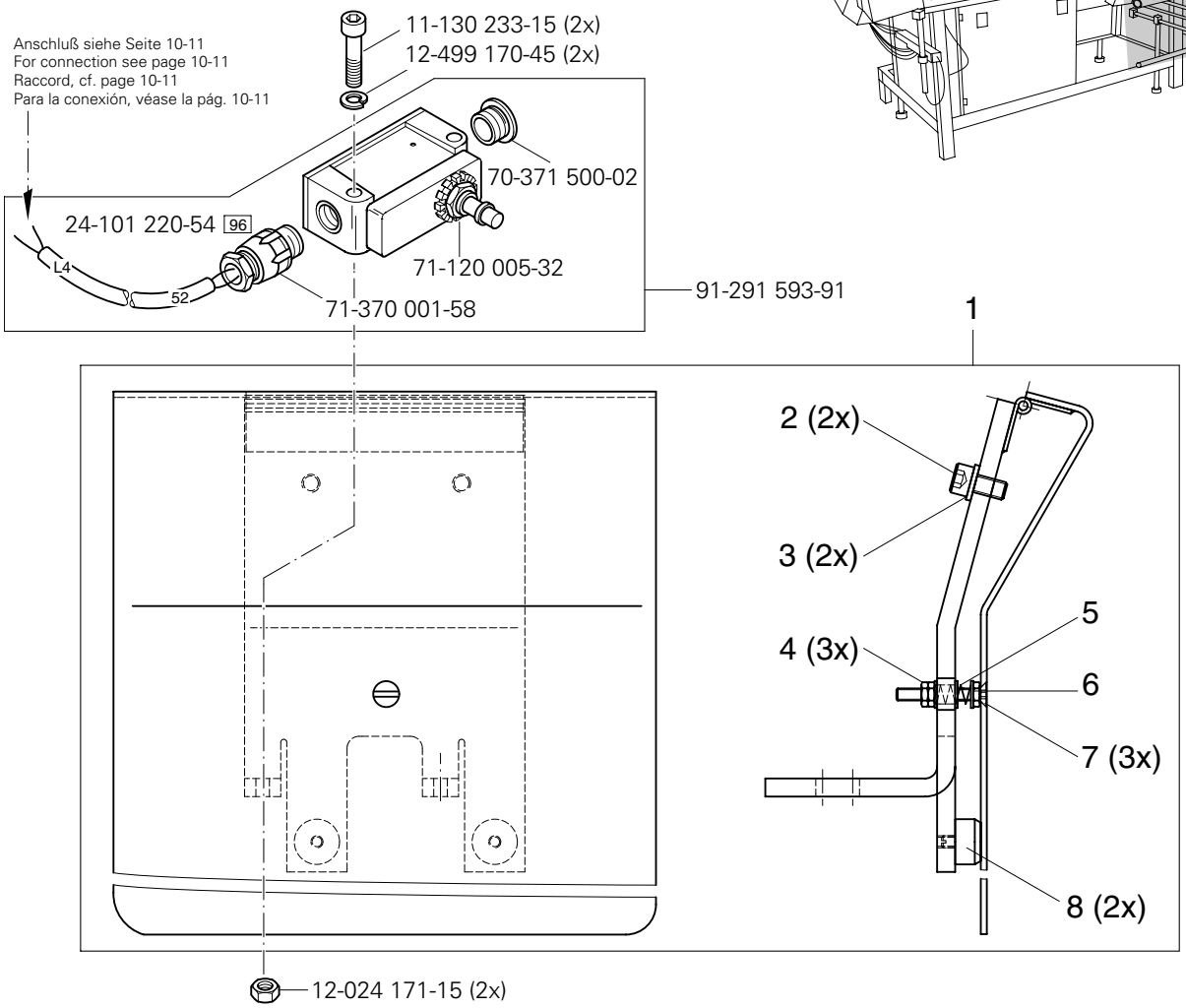

Pos.-Nr. Item No. Nº pos. Nº de pos.	Bestellnummer Part number Nº de commande Nº de pedido	Teile-Benennung Description Désignation Denominación	Pos.-Nr. Item No. Nº pos. Nº de pos.	Bestellnummer Part number Nº de commande Nº de pedido	Teile-Benennung Description Désignation Denominación
1	95-775 644-71/895	Träger vollst. Bracket assy. Support complet Soporte completo	5	91-022 116-05	Druckfeder Pressure spring Ressort de pression Muelle de presión
2	11-130 287-15	Zylinderschraube M6 x 12 Pan-head screw Vis à tête cylindrique Tornillo cilíndrico	6	11-225 196-15	Senkschraube M4 x 25 Countersunk screw Vis à tête noyée Tornillo avellanado
3	12-305 174-15	Scheibe 6,4 Washer Rondelle Arandela	7	12-305 114-15	Scheibe 4,3 Washer Rondelle Arandela
4	12-024 151-15	Sechskantmutter M4 Hexagon nut Ecrou à six pans Tuerca hexagonal	8	91-024 554-05	Anschlag Stop Butée Tope

siehe Kapitel 2 Erläuterung der Schlüsselzeichen
see chapter 2 Explanation of key markings
voir le chap. 2 Explication des symboles
véase el Cap. 2 Explicaciones de los signos clave

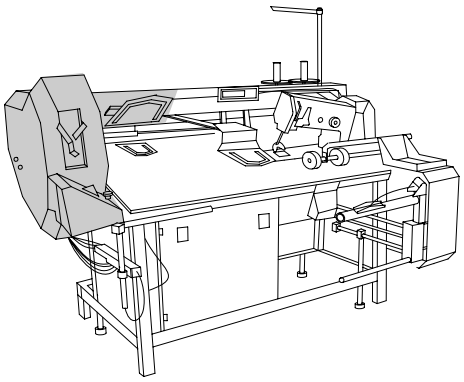

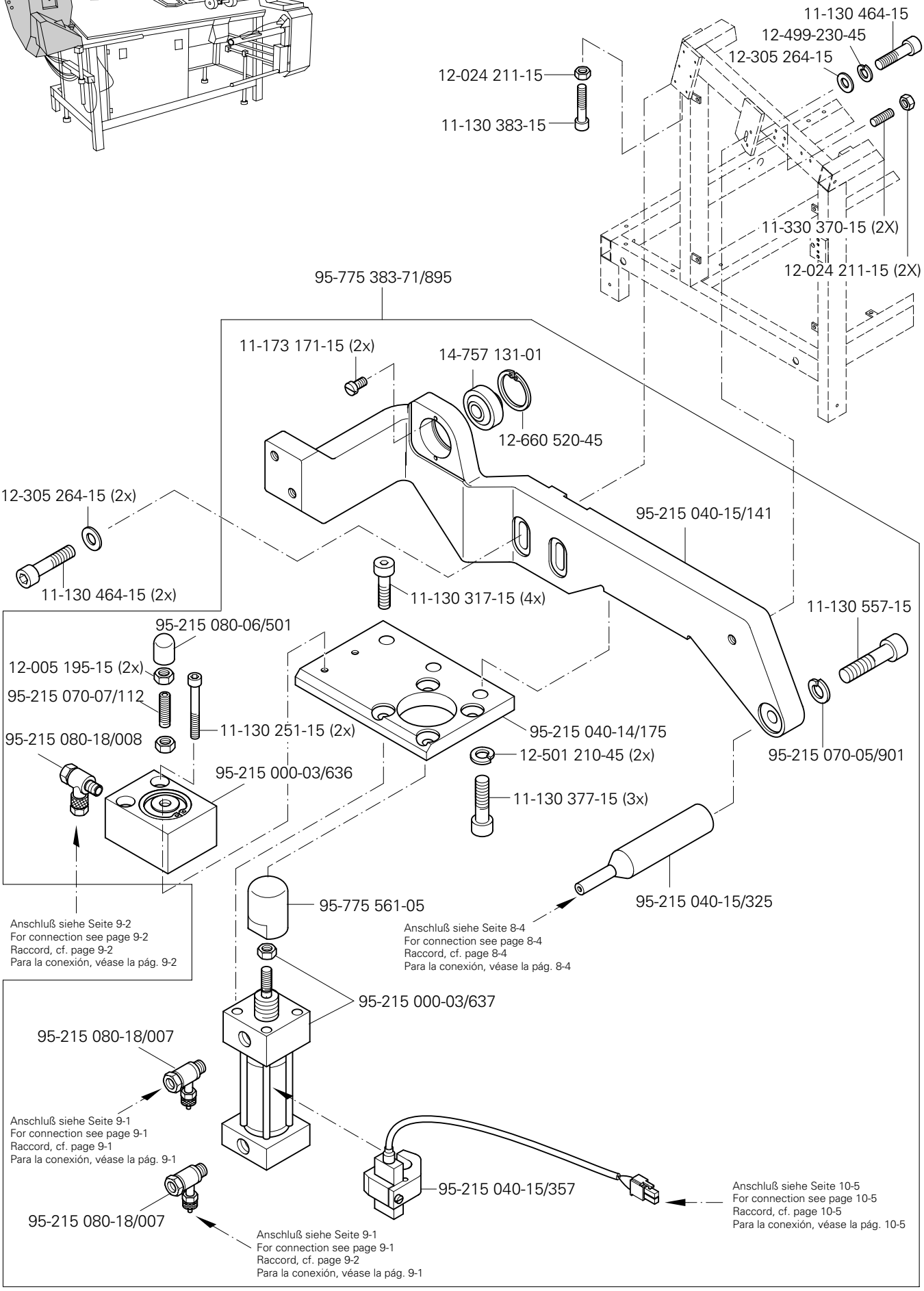
11-130 464-15
12-499-230-45
12-305 264-15
12-024 211-15
11-130 383-15
11-330 370-15 (2X)
12-024 211-15 (2X)
95-775 383-71/895
11-173 171-15 (2x)
14-757 131-01
12-660 520-45
12-305 264-15 (2x)
95-215 040-15/141
11-130 464-15 (2x)
11-130 317-15 (4x)
11-130 557-15
95-215 080-06/501
12-005 195-15 (2x)
95-215 070-07/112
11-130 251-15 (2x)
95-215 040-14/175
95-215 080-18/008
12-501 210-45 (2x)
95-215 070-05/901
95-215 000-03/636
11-130 377-15 (3x)
95-215 040-15/325
95-775 561-05
Anschluß siehe Seite 9-2
For connection see page 9-2
Raccord, cf. page 9-2
Para la conexión, véase la pág. 9-2
Anschluß siehe Seite 8-4
For connection see page 8-4
Raccord, cf. page 8-4
Para la conexión, véase la pág. 8-4
95-215 000-03/637
95-215 080-18/007
Anschluß siehe Seite 9-1
For connection see page 9-1
Raccord, cf. page 9-1
Para la conexión, véase la pág. 9-1
95-215 040-15/357
Anschluß siehe Seite 10-5
For connection see page 10-5
Raccord, cf. page 10-5
Para la conexión, véase la pág. 10-5
95-215 080-18/007
Anschluß siehe Seite 9-1
For connection see page 9-1
Raccord, cf. page 9-2
Para la conexión, véase la pág. 9-1

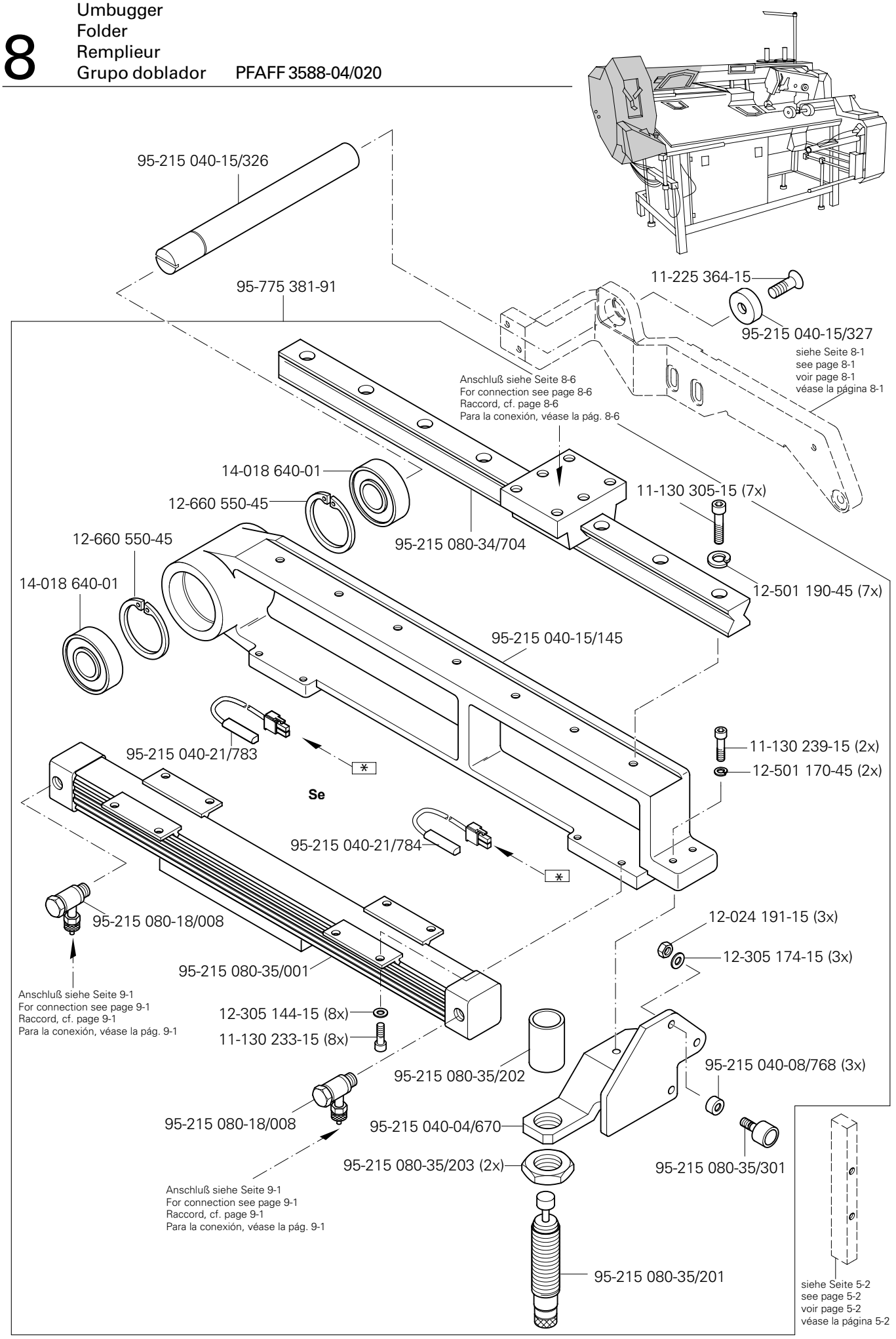

* Anschluß siehe Seite 10 - 5
For connetion see page 10 - 5
Raccord, cf. page 10 - 5
Para la conexión, véase la pág. 10 - 5

siehe Kapitel 2 Erläuterung der Schlüsselzeichen
see chapter 2 Explanation of key markings
voir le chap. 2 Explication des symboles
véase el Cap. 2 Explicaciones de los signos clave

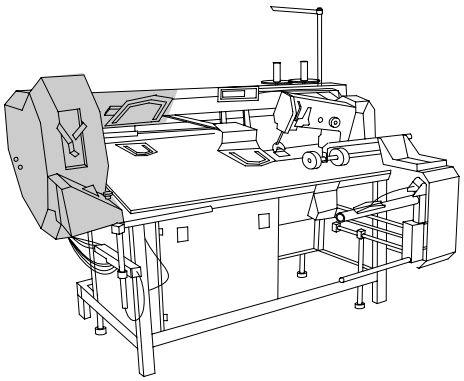

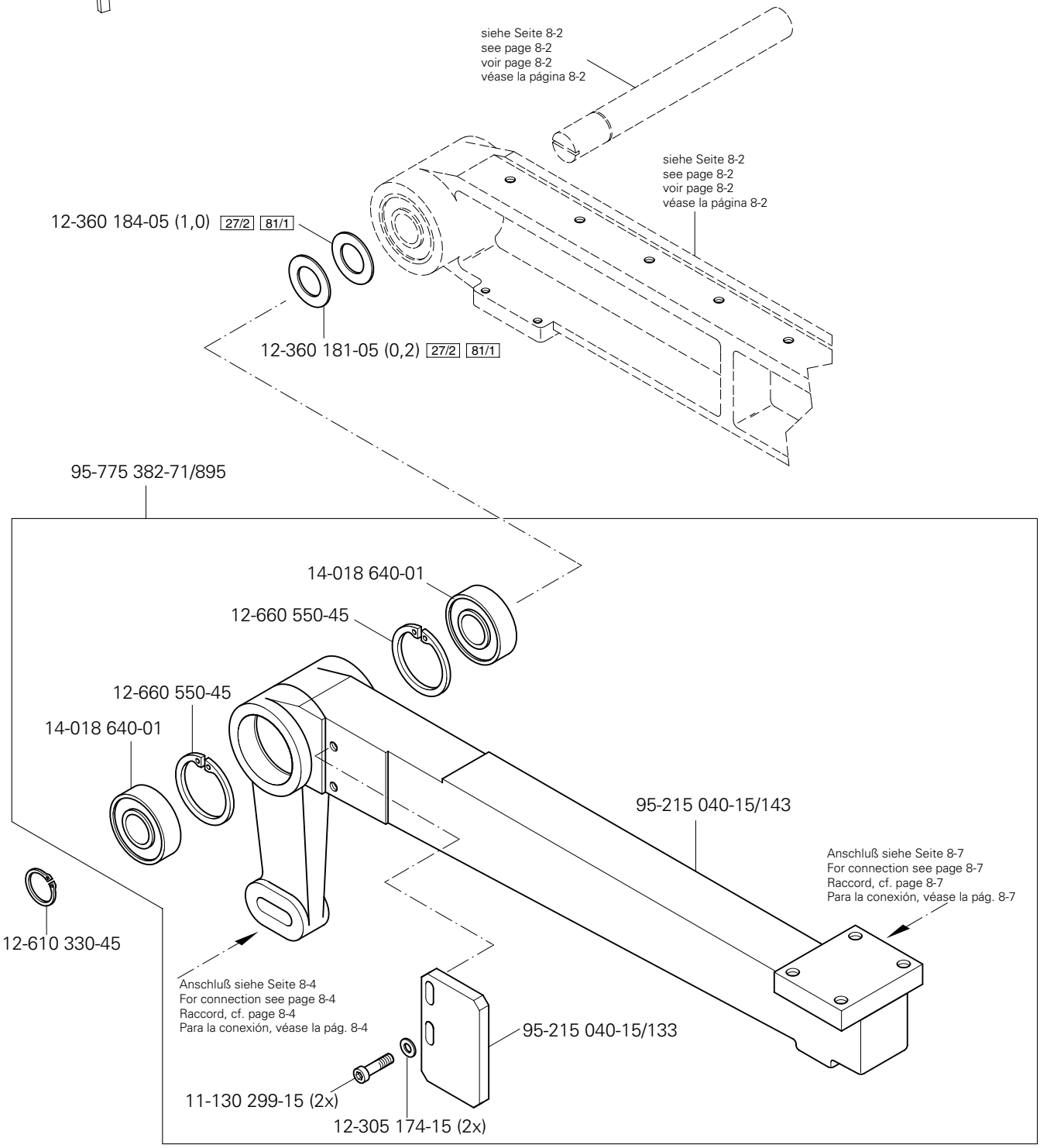
siehe Seite 8-2
see page 8-2
voir page 8-2
véase la página 8-2
siehe Seite 8-2
see page 8-2
voir page 8-2
véase la página 8-2
12-360 184-05 (1,0) 27/2 81/1
12-360 181-05 (0,2) 27/2 81/1
95-775 382-71/895
14-018 640-01
12-660 550-45
12-660 550-45
14-018 640-01
95-215 040-15/143
Anschluß siehe Seite 8-7
For connection see page 8-7
Raccord, cf. page 8-7
Para la conexión, véase la pág. 8-7
12-610 330-45
Anschluß siehe Seite 8-4
For connection see page 8-4
Raccord, cf. page 8-4
Para la conexión, véase la pág. 8-4
95-215 040-15/133
11-130 299-15 (2x)
12-305 174-15 (2x)

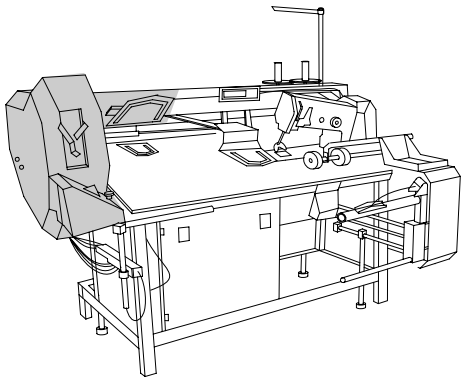

siehe Seite 8-3
see page 8-3
voir page 8-3
véase la página 8-3

95-215 080-08/921 (2x)

Anschluß siehe Seite 10-5
For connection see page 10-5
Raccord, cf. page 10-5
Para la conexión, véase la pág. 10-5

Anschluß siehe Seite 10-5
For connection see page 10-5
Raccord, cf. page 10-5
Para la conexión, véase la pág. 10-5

95-215 040-15/384

11-330 166-15

95-215 070-04/608

95-215 040-15/383

13-033 544-05

95-215 040-14/177

siehe Seite 8-1
see page 8-1
voir page 8-1
véase la página 8-1

95-215 080-18/007

25-308 820-40 96

18-378 001-91

11-330 280-15

95-215 070-42/609

95-215 080-18/007

99-133 127-91

95-215 000-05/039

25-308 820-40 96

18-372 001-91 (2x)

11-330 280-15

25-308 820-40 96

99-135 617-95

95-215 070-42/609

Anschluß siehe Seite 9-2
For connection see page 9-2
Raccord, cf. page 9-2
Para la conexión, véase la pág. 9-2

25-308 820-40 96

siehe Seite 8-5
see page 8-5
voir page 8-5
véase la página 8-5

25-308 820-40 96

99-136 205-91

18-372 008-91 (2x)

99-135 496-95

Anschluß siehe Seite 9-2
For connection see page 9-2
Raccord, cf. page 9-2
Para la conexión, véase la pág. 9-2

25-308 820-40 96

siehe Kapitel 2 Erläuterung der Schlüsselzeichen
see chapter 2 Explanation of key markings
voir le chap. 2 Explication des symboles
véase el Cap. 2 Explicaciones de los signos clave

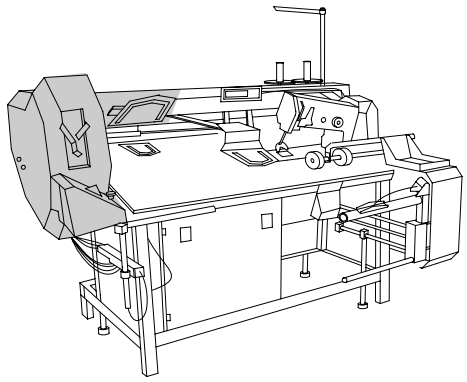

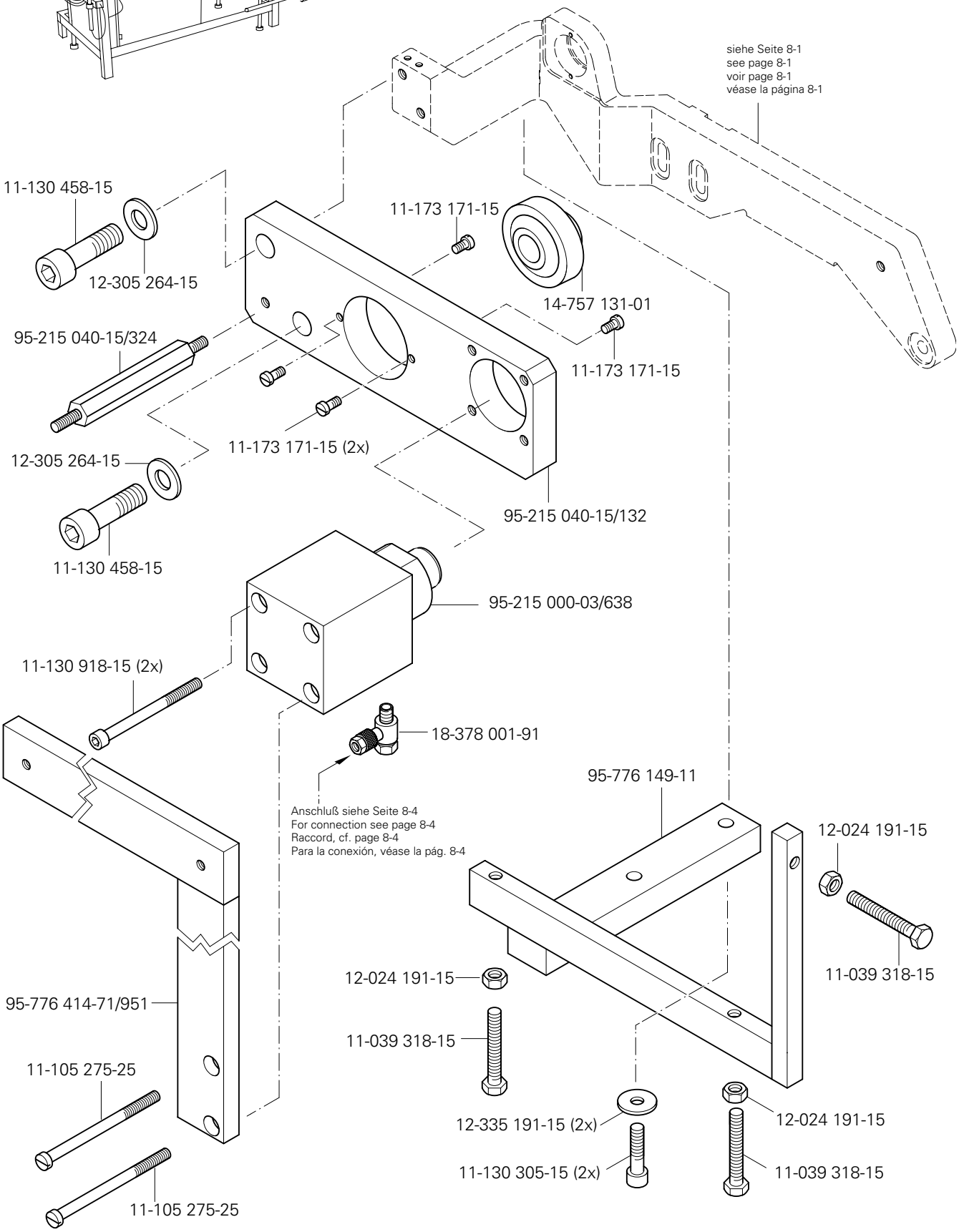
siehe Seite 8-1
see page 8-1
voir page 8-1
véase la página 8-1
11-130 458-15
12-305 264-15
11-173 171-15
14-757 131-01
95-215 040-15/324
11-173 171-15
11-173 171-15 (2x)
12-305 264-15
95-215 040-15/132
11-130 458-15
95-215 000-03/638
11-130 918-15 (2x)
18-378 001-91
95-776 149-11
Anschluß siehe Seite 8-4
For connection see page 8-4
Raccord, cf. page 8-4
Para la conexión, véase la pág. 8-4
12-024 191-15
11-039 318-15
12-024 191-15
95-776 414-71/951
11-039 318-15
11-105 275-25
12-335 191-15 (2x)
12-024 191-15
11-130 305-15 (2x)
11-039 318-15
11-105 275-25

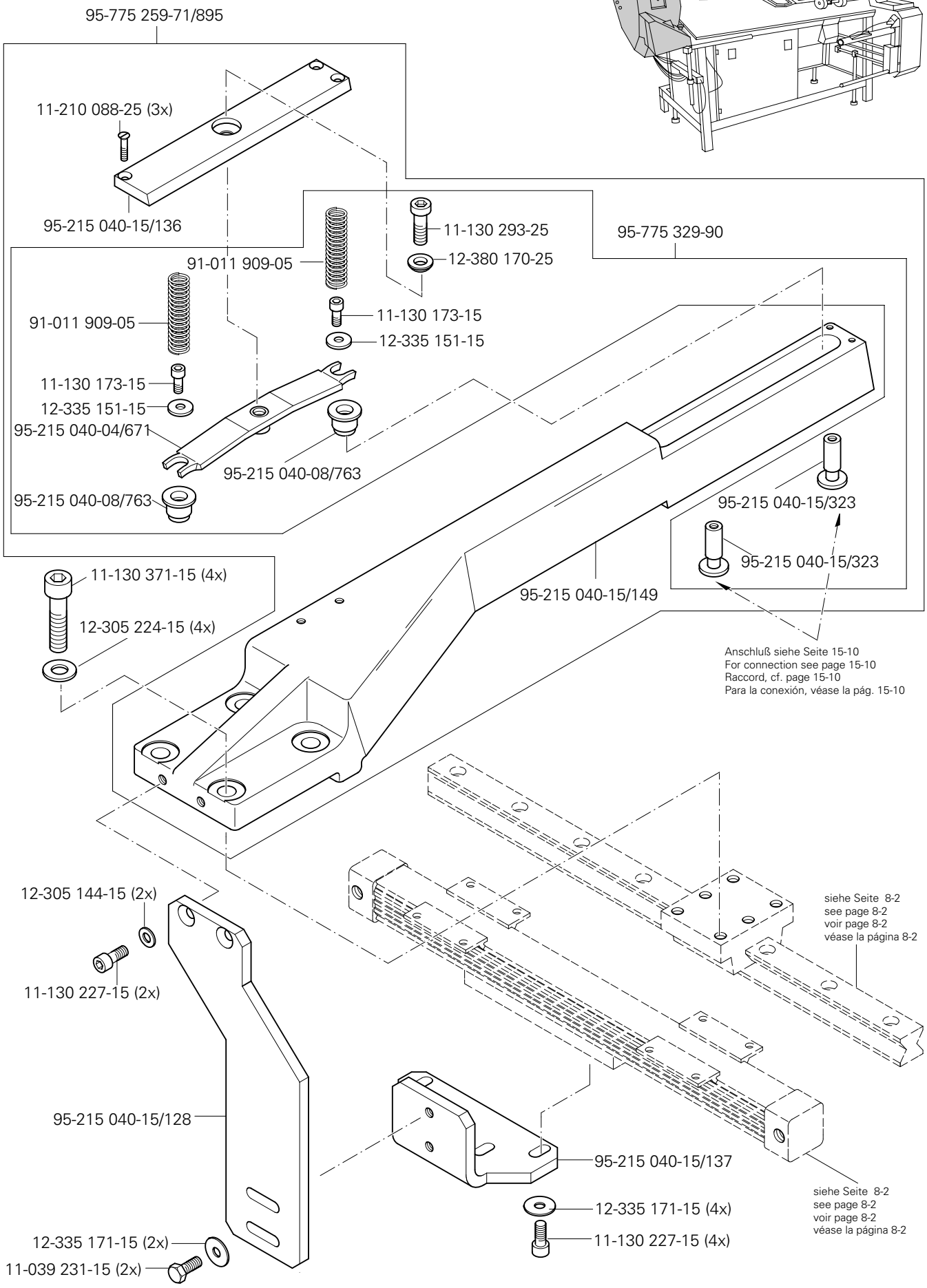

siehe Kapitel 2 Erläuterung der Schlüsselzeichen
see chapter 2 Explanation of key markings
voir le chap. 2 Explication des symboles
véase el Cap. 2 Explicaciones de los signos clave

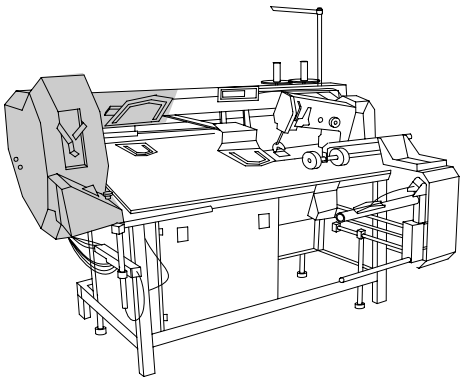

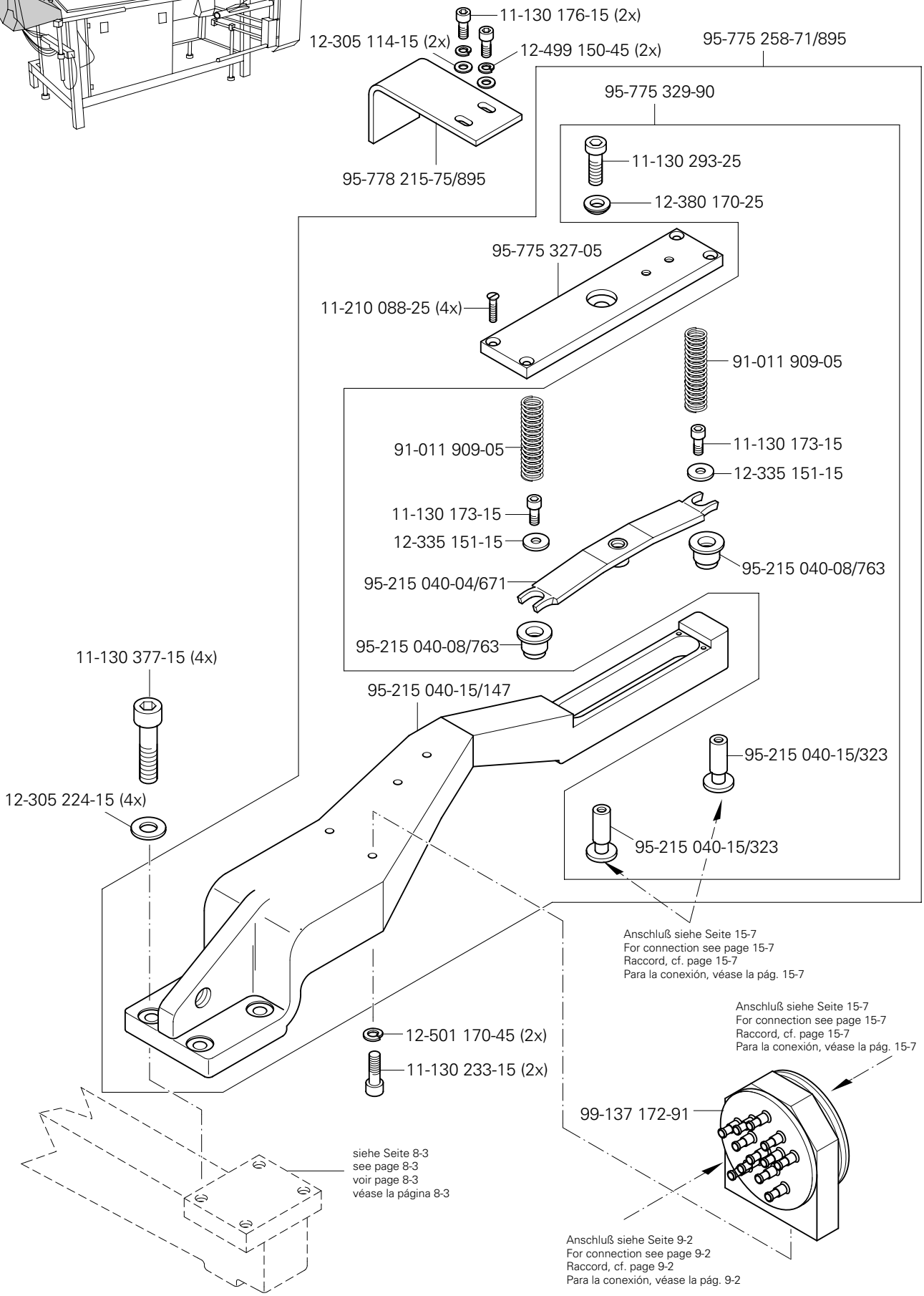
11-130 176-15 (2x)
12-305 114-15 (2x)
12-499 150-45 (2x)
95-775 258-71/895
95-775 329-90
95-778 215-75/895
11-130 293-25
12-380 170-25
95-775 327-05
11-210 088-25 (4x)
91-011 909-05
91-011 909-05
11-130 173-15
12-335 151-15
11-130 173-15
12-335 151-15
95-215 040-08/763
95-215 040-04/671
95-215 040-08/763
11-130 377-15 (4x)
95-215 040-15/147
95-215 040-15/323
12-305 224-15 (4x)
95-215 040-15/323
Anschluß siehe Seite 15-7
For connection see page 15-7
Raccord, cf. page 15-7
Para la conexión, véase la pág. 15-7
Anschluß siehe Seite 15-7
For connection see page 15-7
Raccord, cf. page 15-7
Para la conexión, véase la pág. 15-7
12-501 170-45 (2x)
11-130 233-15 (2x)
99-137 172-91
siehe Seite 8-3
see page 8-3
voir page 8-3
véase la página 8-3
Anschluß siehe Seite 9-2
For connection see page 9-2
Raccord, cf. page 9-2
Para la conexión, véase la pág. 9-2

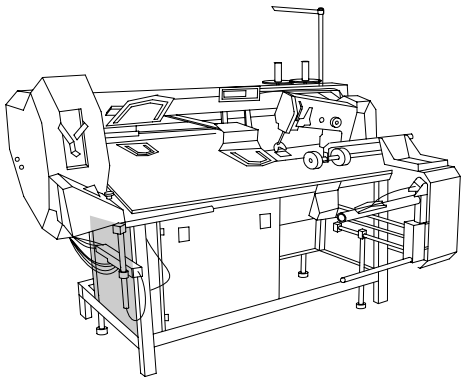

25-308 820-60 96

siehe Seite 9-5
see page 9-5
voir page 9-5
véase la página 9-5

11-130 209-15 (4x)

Y10
Y11
Y12.2
Y12.1
Y 9
95-775 350-91
Y 8
Y 7
Y 6
Y 5.2
Y 5.1
Y 3
99-137 270-91
Y 2.2
Y 2.1
99-137 269-91
Y 1.2
Y 1.1

siehe Seite 10-4
see page 10-4
voir page 10-4
véase la página 10-4

25-308 820-40 96

25-308 820-40 96

25-308 820-40 96

siehe Seite 15-18
see page 15-18
voir page 15-18
véase la página 15-18

2.2
2.1

siehe Seite 8-2
see page 8-2
voir page 8-2
véase la página 8-2

siehe Seite 8-1
see page 8-1
voir page 8-1
véase la página 8-1

25-308 820-40 96

siehe Seite 15-18
see page 15-18
voir page 15-18
véase la página 15-18

siehe Kapitel 2 Erläuterung der Schlüsselzeichen
see chapter 2 Explanation of key markings
voir le chap. 2 Explication des symboles
véase el Cap. 2 Explicaciones de los signos clave

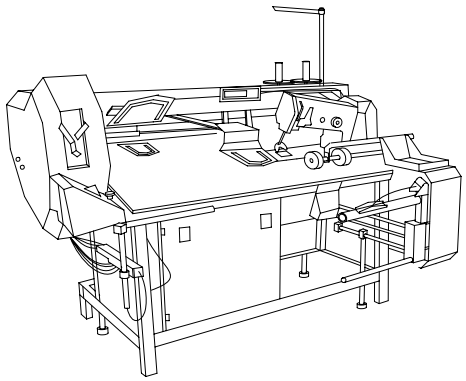

siehe Seite 10-15
see page 10-15
voir page 10-15
véase la página 10-15

siehe Seite 8-7
see page 8-7
voir page 8-7
véase la página 8-7

siehe Seite 8-4
see page 8-4
voir page 8-4
véase la página 8-4

25-308 820-40 96

25-308 820-40 96

25-308 820-40 96

siehe Seite 8-4
see page 8-4
voir page 8-4
véase la página 8-4

9.1
9.2
8.2
8.1
7.2
7.1
6.2
6.1

Y10
Y11
Y12.1
Y 9
Y 8
Y 7
Y 6
Y 5.2
Y 5.1
Y 3
Y 2.2
Y 2.1
Y 1.2
Y 1.1

25-308 820-40 96
(8x)

25-308 820-40 96

siehe Seite 9-1
see page 9-1
voir page 9-1
véase la página 9-1

siehe Seite 8-1
see page 8-1
voir page 8-1
véase la página 8-1

25-308 820-40 96

18-372 001-91

99-115 505-91

25-308 820-40 96

18-372 001-91

siehe Kapitel 2 Erläuterung der Schlüsselzeichen
see chapter 2 Explanation of key markings
voir le chap. 2 Explication des symboles
véase el Cap. 2 Explicaciones de los signos clave

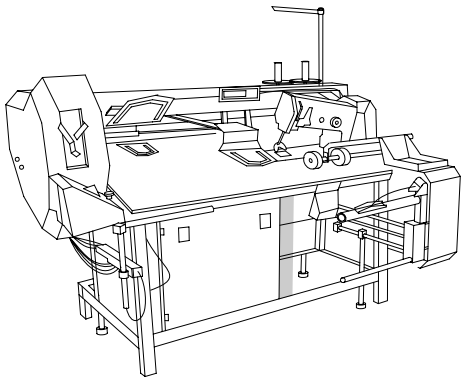

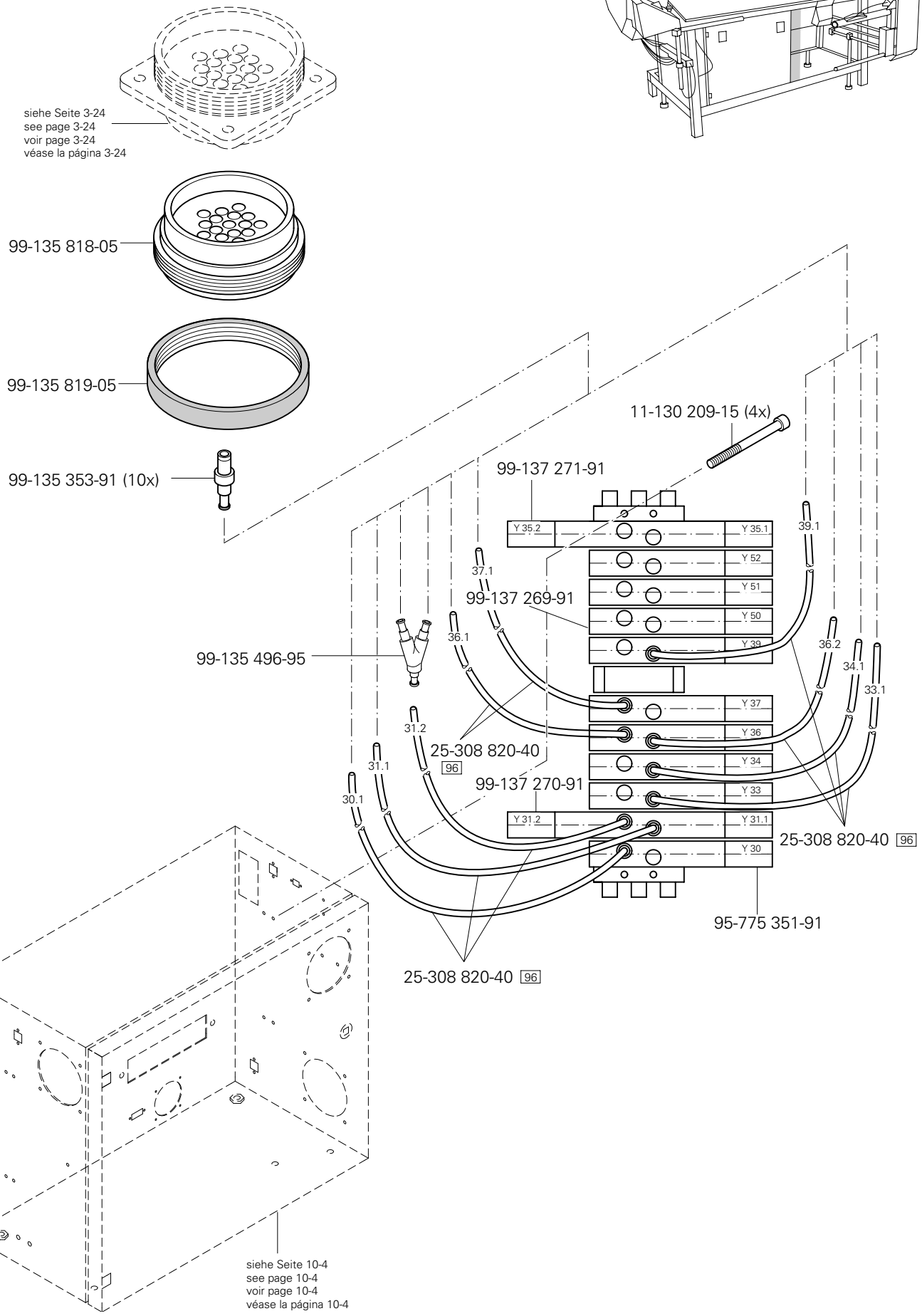

siehe Kapitel 2 Erläuterung der Schlüsselzeichen
see chapter 2 Explanation of key markings
voir le chap. 2 Explication des symboles
véase el Cap. 2 Explicaciones de los signos clave

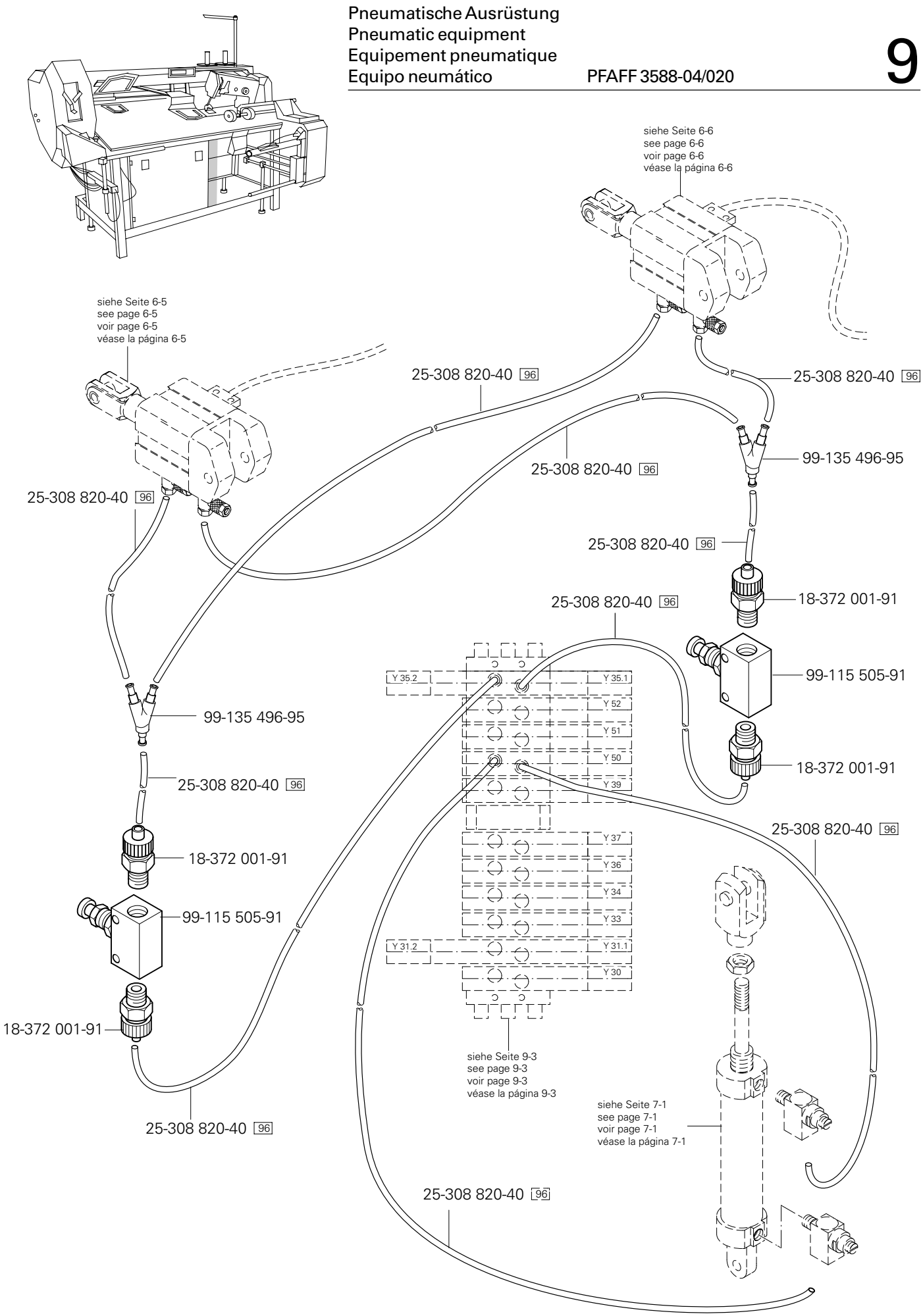
siehe Seite 6-6
see page 6-6
voir page 6-6
véase la página 6-6
siehe Seite 6-5
see page 6-5
voir page 6-5
véase la página 6-5
25-308 820-40 96
99-135 496-95
18-372 001-91
99-115 505-91
Y 35.2
Y 35.1
Y 52
Y 51
Y 50
Y 39
Y 37
Y 36
Y 34
Y 33
Y 31.2
Y 31.1
Y 30
siehe Seite 9-3
see page 9-3
voir page 9-3
véase la página 9-3
siehe Seite 7-1
see page 7-1
voir page 7-1
véase la página 7-1

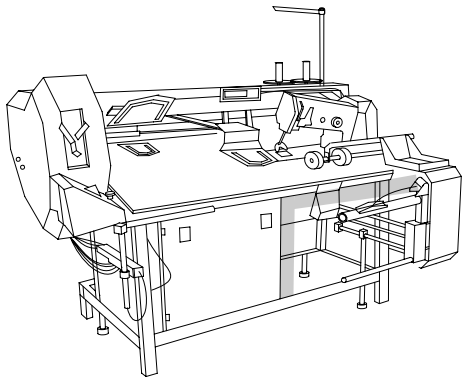

siehe Seite 7-2
see page 7-2
voir page 7-2
véase la página 7-2

25-308 820-40 96

25-308 820-40 96

siehe Seite 7-4
see page 7-4
voir page 7-4
véase la página 7-4

99-136 072-95

25-308 820-40 96

25-308 820-40 96

siehe Seite 7-4
see page 7-4
voir page 7-4
véase la página 7-4

25-308 820-40 96

99-135 617-95

99-136 072-95

25-308 820-40 96

25-308 820-40 96

25-308 820-40 96

siehe Seite 7-4
see page 7-4
voir page 7-4
véase la página 7-4

25-308 820-40 96

25-308 820-40 96

Anschluß siehe Seite 9-1
For connection see page 9-1
Raccord, cf. page 9-1
Para la conexión, véase la pág. 9-1

Y 35.2
Y 35.1
Y 52
Y 51
Y 50
Y 39
Y 37
Y 36
Y 34
Y 33
Y 31.2
Y 31.1
Y 30
D C D

siehe Seite 9-3
see page 9-3
voir page 9-3
véase la página 9-3

18-378 004-91

11-130 257-25 (2x)

12-305 144-25 (2x)

99-135 556-91

18-372 004-91

25-308 820-60 96

18-379 004-91

Anschluß siehe Seite 10-13
For connection see page 10-13
Raccord, cf. page 10-13
Para la conexión, véase la pág. 10-13

25-308 820-60 96

Anschluß siehe Seite 9-6
For connection see page 9-6
Raccord, cf. page 9-6
Para la conexión, véase la pág. 9-6

siehe Kapitel 2 Erläuterung der Schlüsselzeichen
see chapter 2 Explanation of key markings
voir le chap. 2 Explication des symboles
véase el Cap. 2 Explicaciones de los signos clave

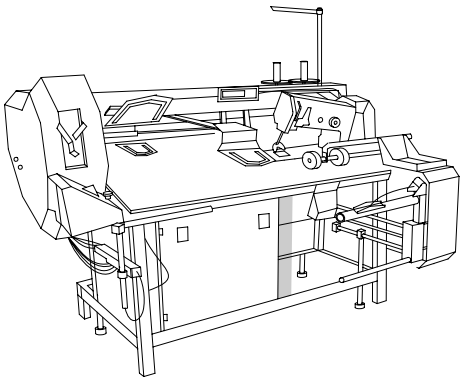

Anschluß siehe Seite 10-11
For connection see page 10-11
Raccord, cf. page 10-11
Para la conexión, véase la pág. 10-11

91-291 512-91

Anschluß siehe Seite 9-5
For connection see page 9-5
Raccord, cf. page 9-5
Para la conexión, véase la pág. 9-5

99-137-170-91

Anschluß siehe Seite 9-5
For connection see page 9-5
Raccord, cf. page 9-5
Para la conexión, véase la pág. 9-5

95-633 660-91

99-135 431-91

25-161 805-04 [96]

15-032 002-45

18-381 002-91

17-518 010-51

Bedienfeld
Control panel
Panneau de commande
Panel de mandos

PFAFF 3588-04/020

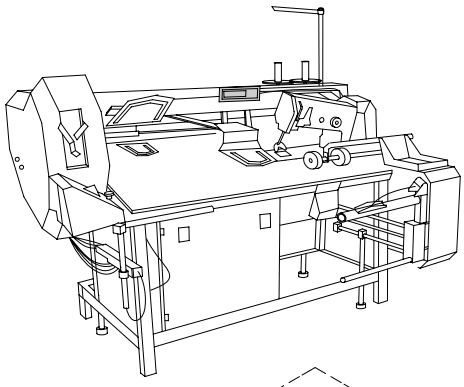

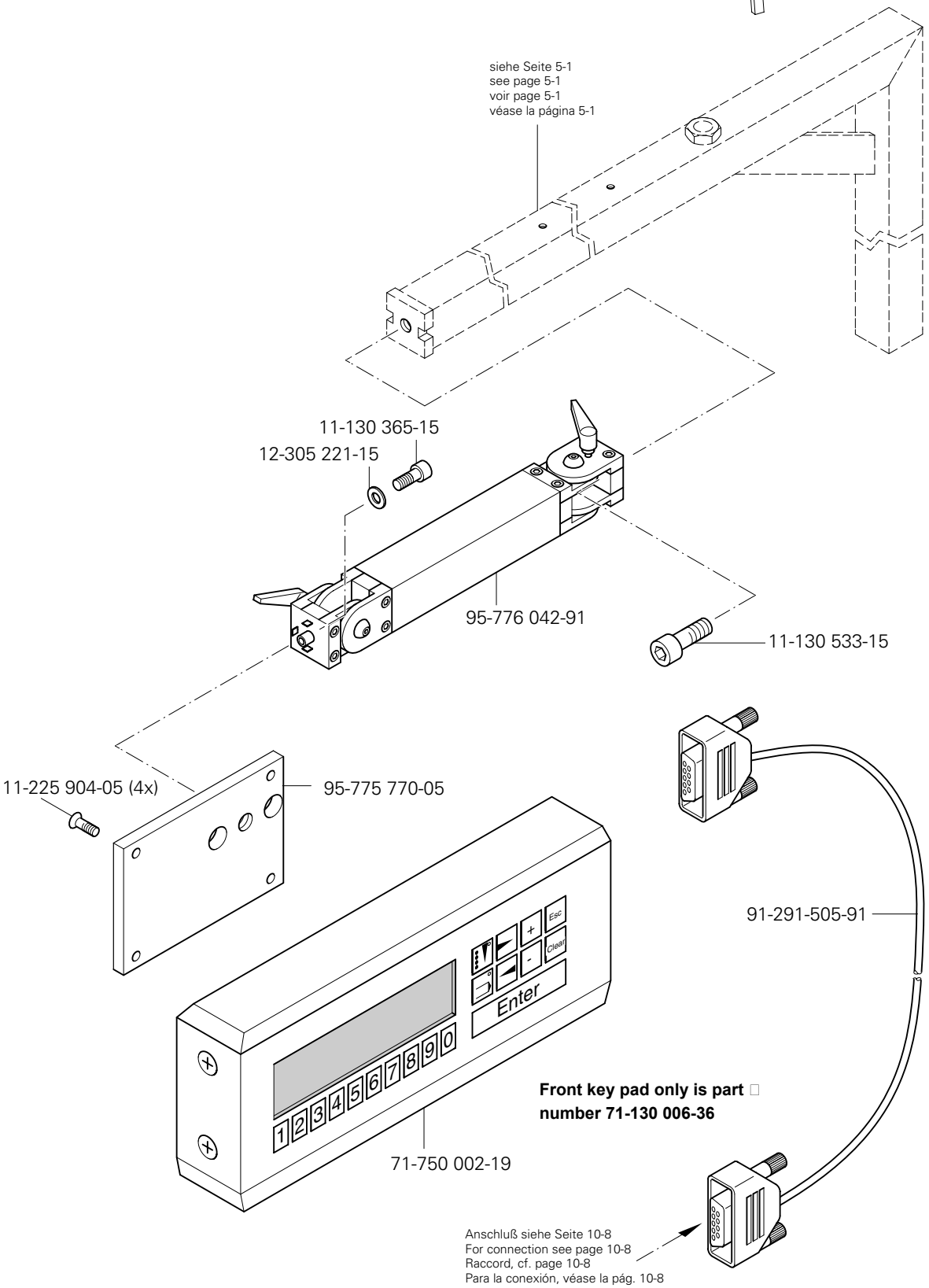

siehe Kapitel 2 Erläuterung der Schlüsselzeichen
see chapter 2 Explanation of key markings
voir le chap. 2 Explication des symboles
véase el Cap. 2 Explicaciones de los signos clave

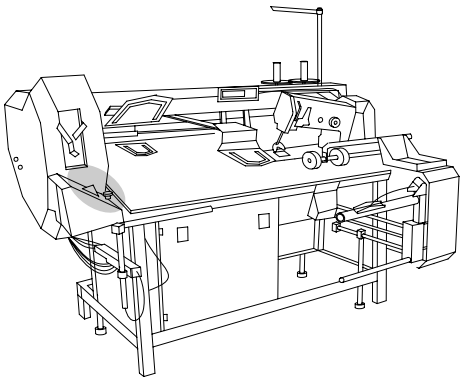

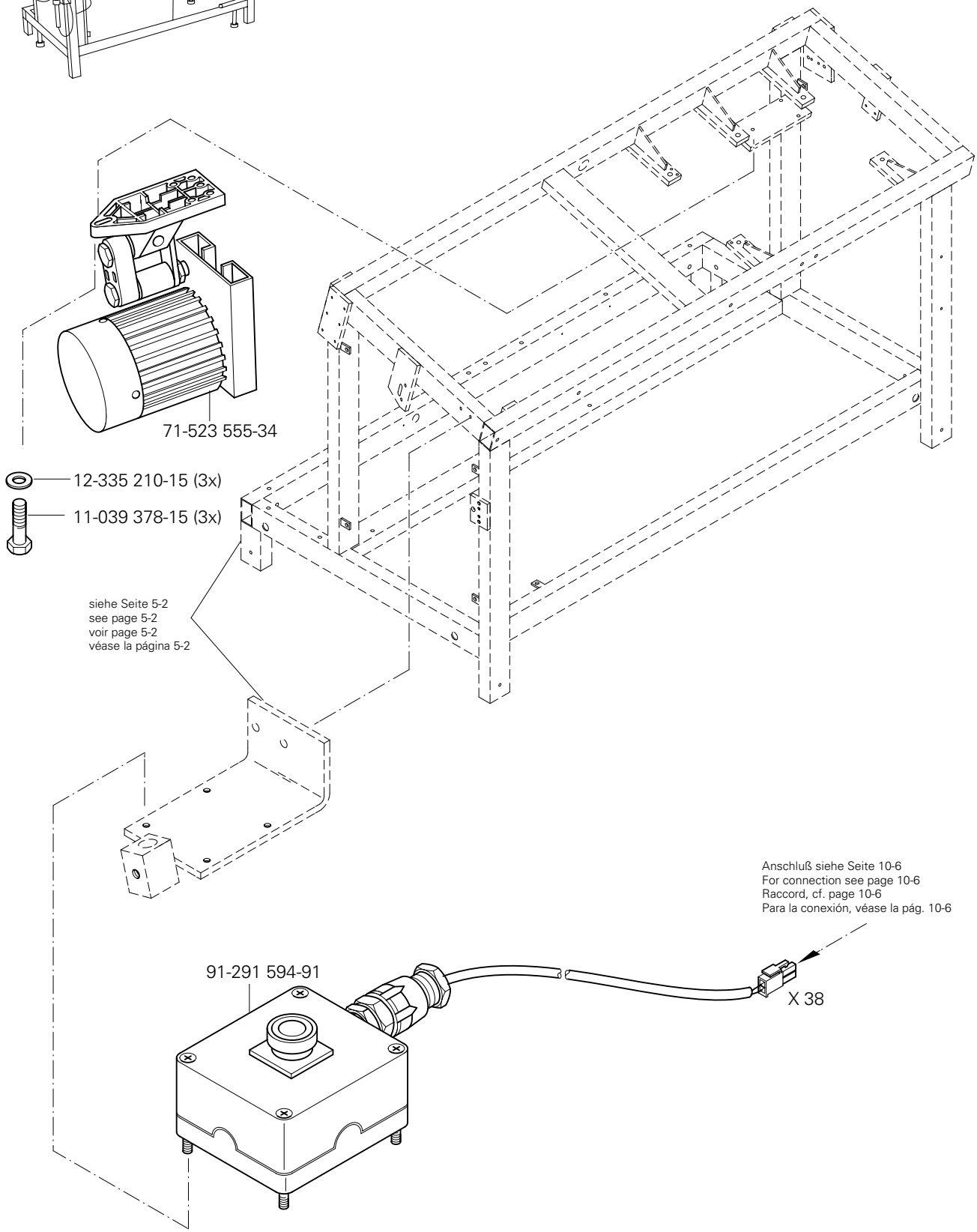
71-523 555-34
12-335 210-15 (3x)
11-039 378-15 (3x)
siehe Seite 5-2
see page 5-2
voir page 5-2
véase la página 5-2
Anschluß siehe Seite 10-6
For connection see page 10-6
Raccord, cf. page 10-6
Para la conexión, véase la pág. 10-6
91-291 594-91
X 38

Zweihandbedienung
Operation with both hands
Commande à deux mains
Manejo a dos manos

PFAFF 3588-04/020

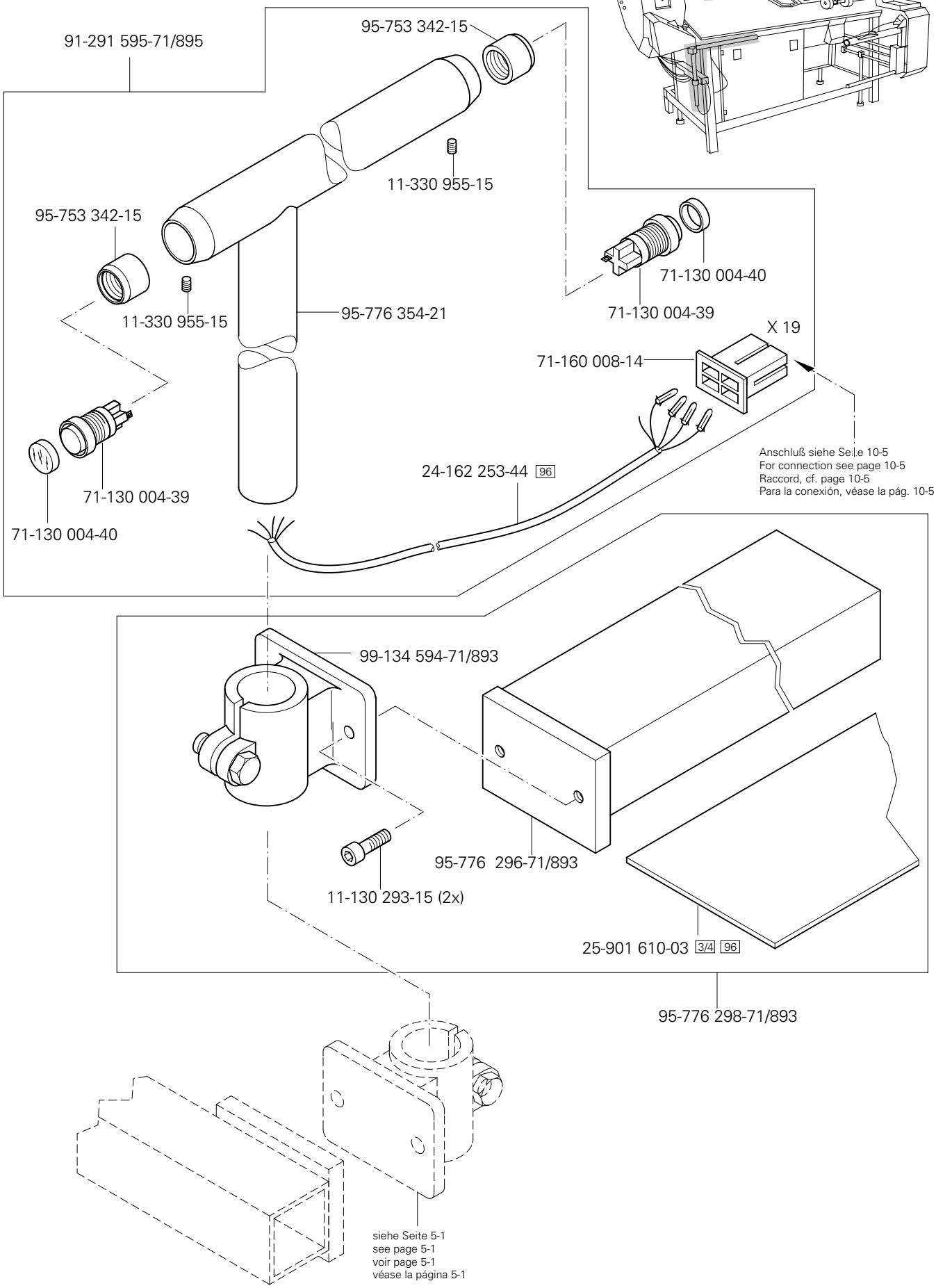

siehe Kapitel 2 Erläuterung der Schlüsselzeichen
see chapter 2 Explanation of key markings
voir le chap. 2 Explication des symboles
véase el Cap. 2 Explicaciones de los signos clave

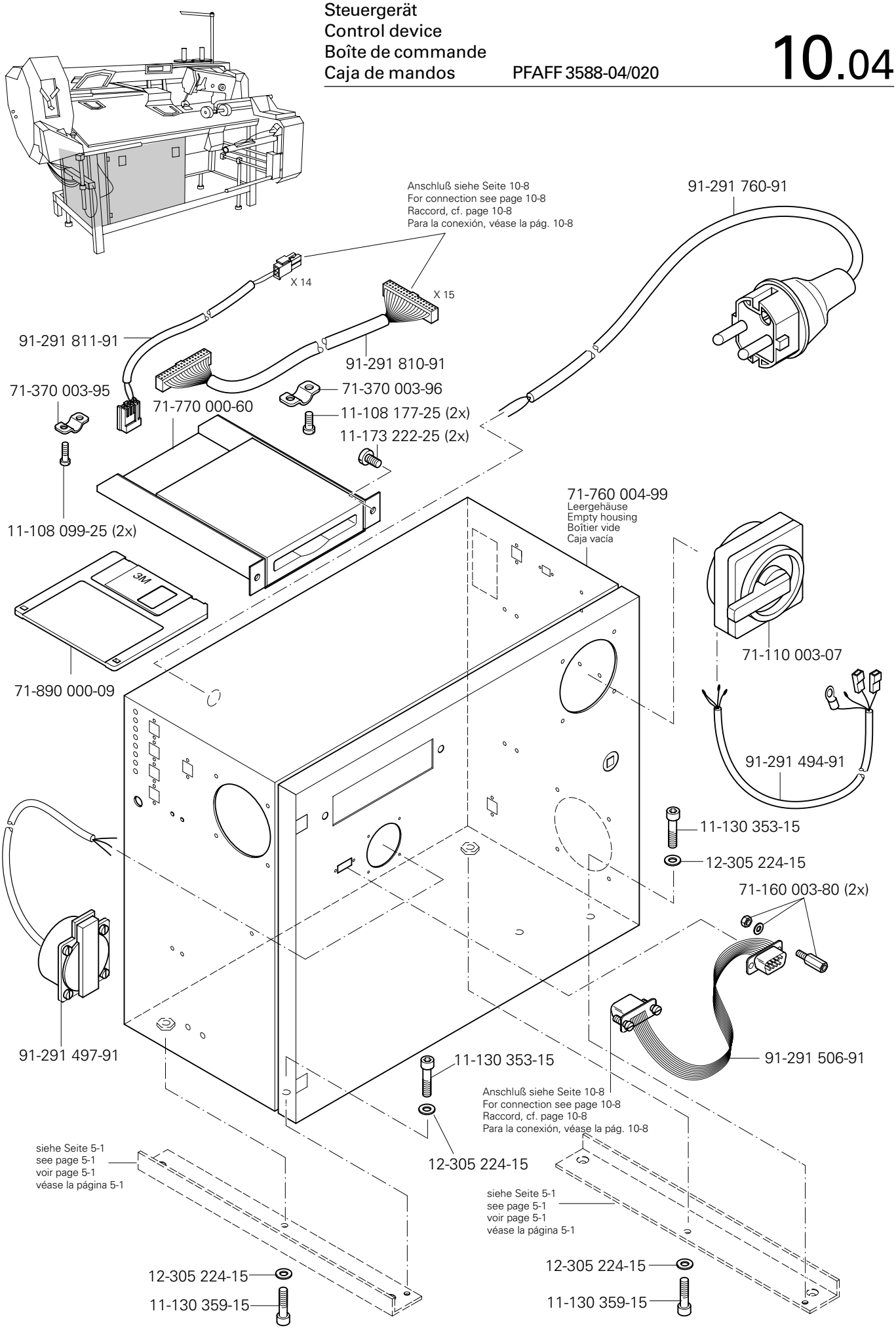
Anschluß siehe Seite 10-8
For connection see page 10-8
Raccord, cf. page 10-8
Para la conexión, véase la pág. 10-8
91-291 760-91
X 14
X 15
91-291 811-91
91-291 810-91
71-370 003-95
71-370 003-96
71-770 000-60
11-108 177-25 (2x)
11-173 222-25 (2x)
11-108 099-25 (2x)
71-760 004-99
Leergehäuse
Empty housing
Boîtier vide
Caja vacía
3M
71-890 000-09
71-110 003-07
91-291 494-91
11-130 353-15
12-305 224-15
71-160 003-80 (2x)
91-291 497-91
91-291 506-91
11-130 353-15
Anschluß siehe Seite 10-8
For connection see page 10-8
Raccord, cf. page 10-8
Para la conexión, véase la pág. 10-8
12-305 224-15
siehe Seite 5-1
see page 5-1
voir page 5-1
véase la página 5-1
siehe Seite 5-1
see page 5-1
voir page 5-1
véase la página 5-1
12-305 224-15
11-130 359-15
12-305 224-15
11-130 359-15

Steuergerät
Control device
Boîte de commande
Caja de mandos

PFAFF 3588-04/020

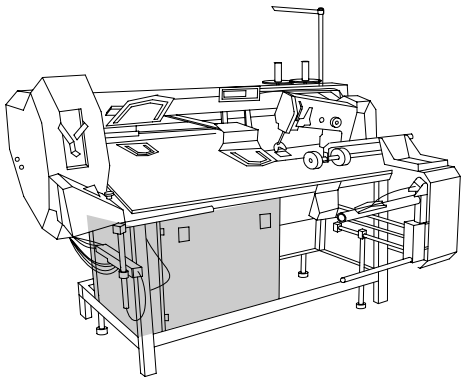

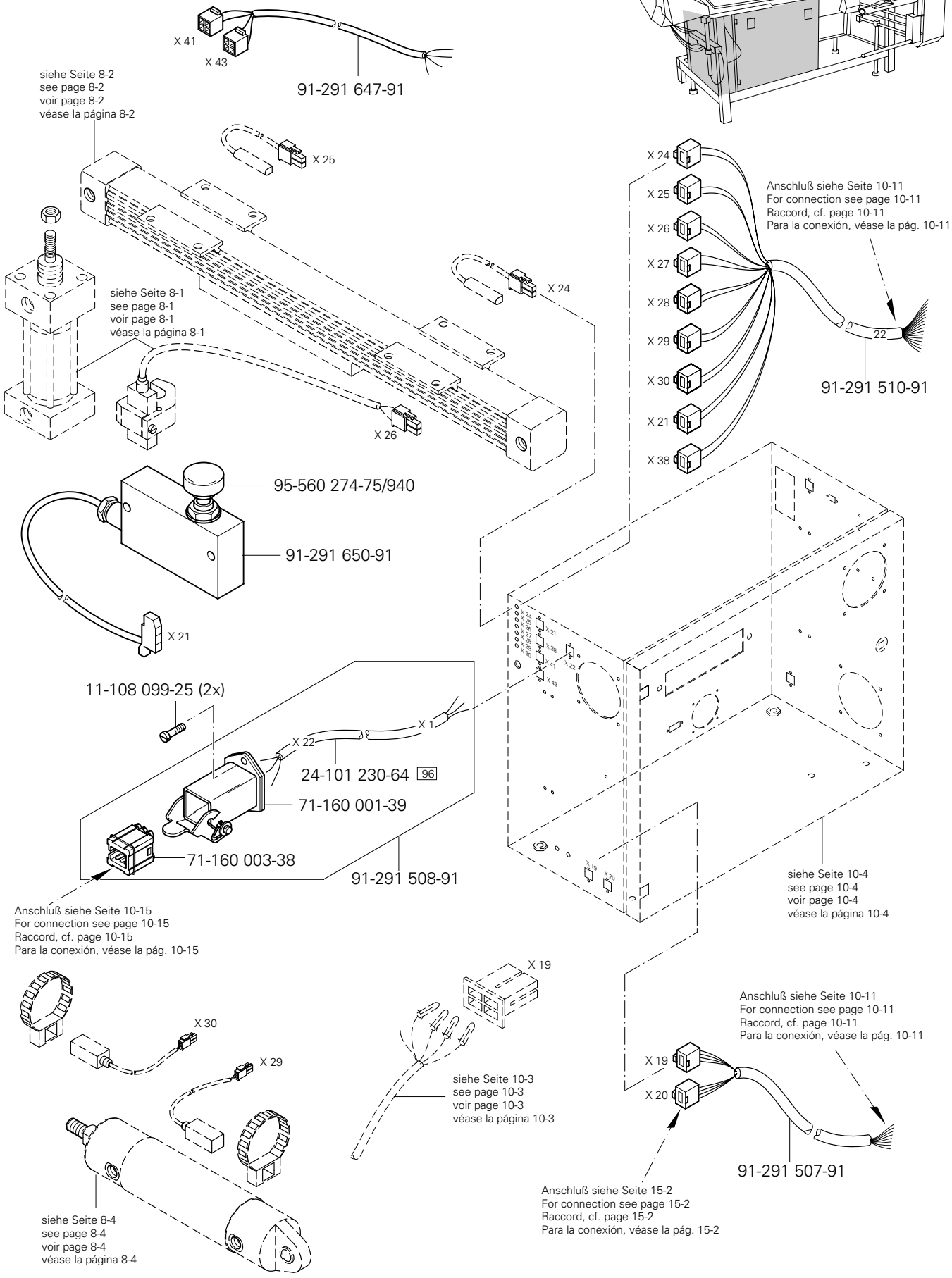

siehe Kapitel 2 Erläuterung der Schlüsselzeichen
see chapter 2 Explanation of key markings
voir le chap. 2 Explication des symboles
véase el Cap. 2 Explicaciones de los signos clave

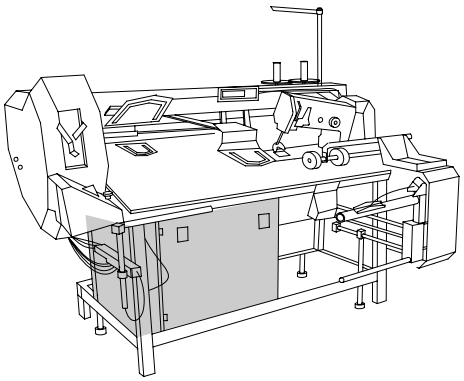

Anschluß siehe Seite 10-11
For connection see page 10-11
Raccord, cf. page 10-11
Para la conexión, véase la pág. 10-11

71-370 001-75

siehe Seite 10-2
see page 10-2
voir page 10-2
véase la página 10-2

Anschluß siehe Seite 10-11
For connection see page 10-11
Raccord, cf. page 10-11
Para la conexión, véase la pág. 10-11

X 38

71-370 001-59

91-291 485-91

Y 1.2

Y 1.1

Y 2.2

Y 2.1

Y 11

Y 12.2

Y 3

Y 8

Y 5.1

Y 7

Y 12.2

Y 10

Y 6

Y 9

Y 5.2

siehe Seite 10-4
see page 10-4
voir page 10-4
véase la página 10-4

11-210 169-25 (4x)

71-910-000-49

siehe Seite 9-1
see page 9-1
voir page 9-1
véase la página 9-1

Y10
Y11
Y12.2
Y12.1
Y 9
Y 8
Y 7
Y 6
Y 5.2
Y 5.1
Y 3
Y 2.2
Y 2.1
Y 1.2
Y 1.1

siehe Kapitel 2 Erläuterung der Schlüsselzeichen
see chapter 2 Explanation of key markings
voir le chap. 2 Explication des symboles
véase el Cap. 2 Explicaciones de los signos clave

Steuergerät
Control device
Boîte de commande
Caja de mandos

PFAFF 3588-04/020

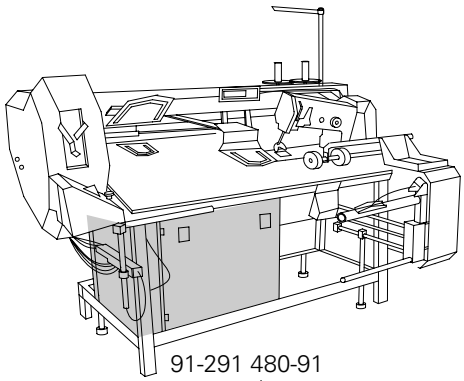

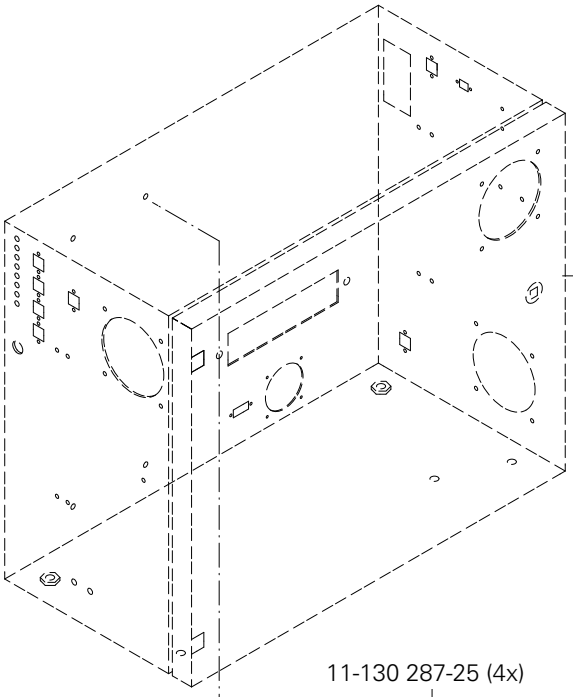

siehe Seite 10-4
see page 10-4
voir page 10-4
véase la página 10-4

91-291 480-91

X 2

Anschluß siehe Seite 10-9
For connection see page 10-9
Raccord, cf. page 10-9
Para la conexión, véase la pág. 10-9

91-291 496-91

X1

A 20 x 6

Anschluß siehe Seite 10-8
For connection see page 10-8
Raccord, cf. page 10-8
Para la conexión, véase la pág. 10-8

11-130 287-25 (4x)

A 21 x 5

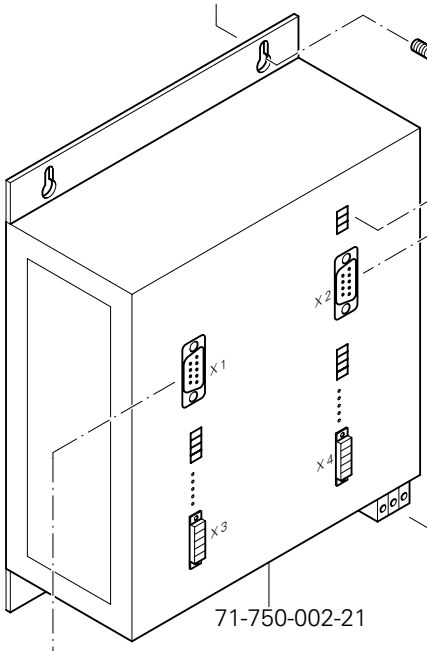

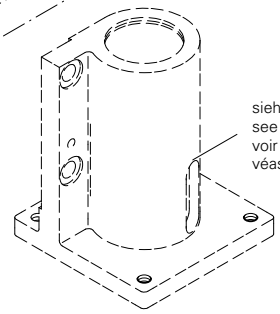

siehe Seite 6-4
see page 6-4
voir page 6-4
véase la página 6-4

Anschluß siehe Seite 10-9
For connection see page 10-9
Raccord, cf. page 10-9
Para la conexión, véase la pág. 10-9

X1

A 21

91-291 490-91

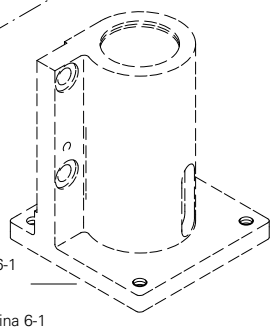

siehe Seite 6-1
see page 6-1
voir page 6-1
véase la página 6-1

71-750-002-21

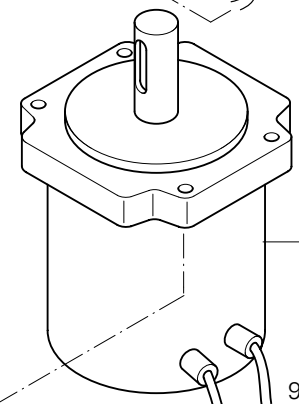

71-520 005-17

91-291 479-91

X 1

A 20 x 5

Anschluß siehe Seite 10-8
For connection see page 10-8
Raccord, cf. page 10-8
Para la conexión, véase la pág. 10-8

91-291 482-91

91-290 577-91

12-499 210-45 (8x)

22

X 3

11-130 377-15 (8x)

71-520 005-17

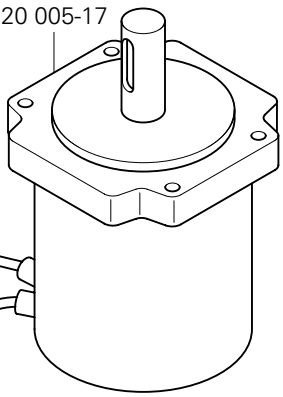

91-290 112-91

91-291 483-91

M2

X 4

siehe Kapitel 2 Erläuterung der Schlüsselzeichen
see chapter 2 Explanation of key markings
voir le chap. 2 Explication des symboles
véase el Cap. 2 Explicaciones de los signos clave

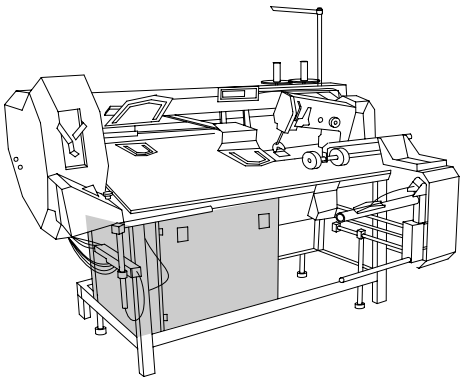

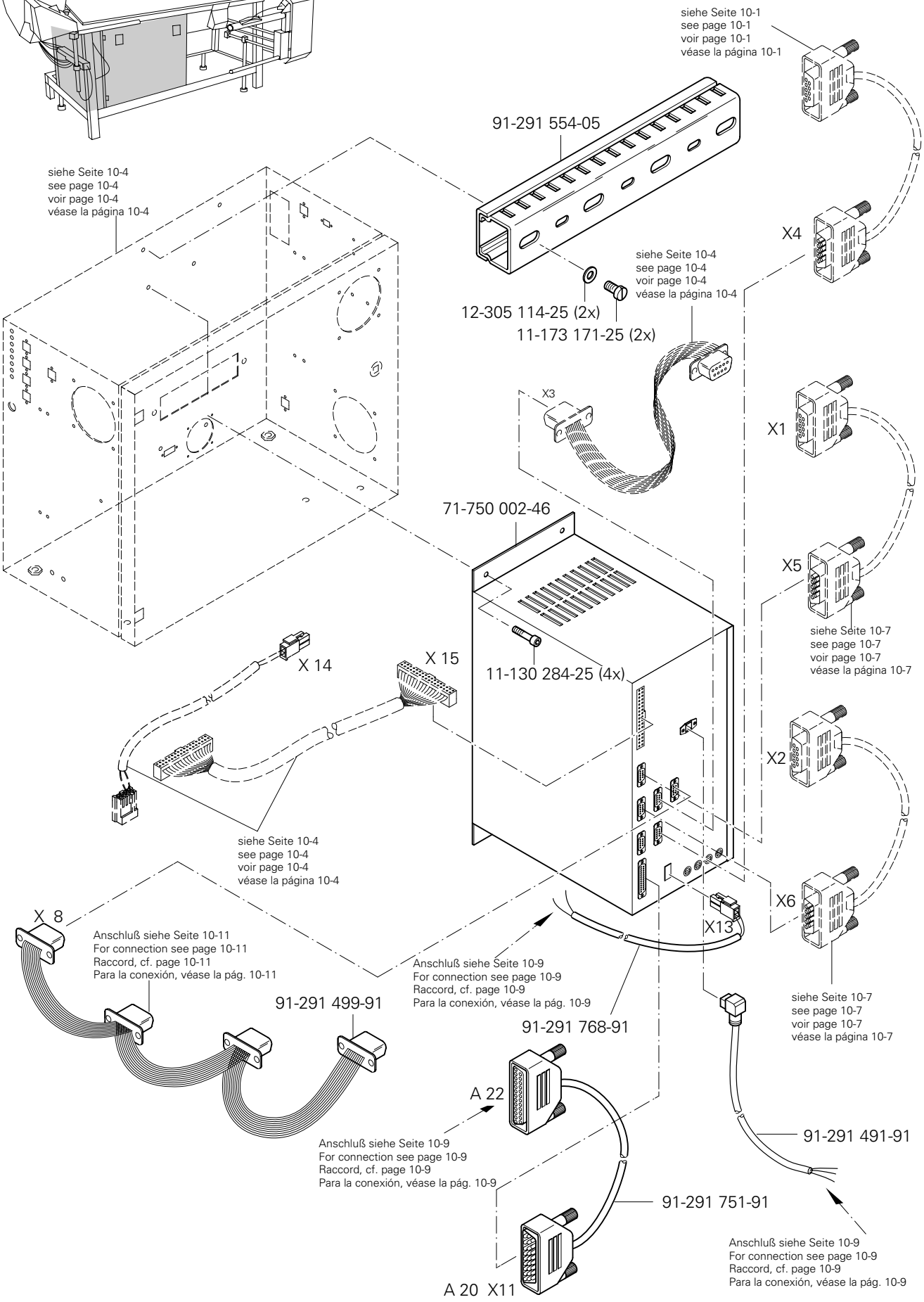
siehe Seite 10-1
see page 10-1
voir page 10-1
véase la página 10-1
91-291 554-05
siehe Seite 10-4
see page 10-4
voir page 10-4
véase la página 10-4
X4
siehe Seite 10-4
see page 10-4
voir page 10-4
véase la página 10-4
12-305 114-25 (2x)
11-173 171-25 (2x)
X3
X1
71-750 002-46
X5
siehe Seite 10-7
see page 10-7
voir page 10-7
véase la página 10-7
X 14
X 15
11-130 284-25 (4x)
X2
siehe Seite 10-4
see page 10-4
voir page 10-4
véase la página 10-4
X6
X 8
X13
Anschluß siehe Seite 10-11
For connection see page 10-11
Raccord, cf. page 10-11
Para la conexión, véase la pág. 10-11
Anschluß siehe Seite 10-9
For connection see page 10-9
Raccord, cf. page 10-9
Para la conexión, véase la pág. 10-9
91-291 499-91
91-291 768-91
siehe Seite 10-7
see page 10-7
voir page 10-7
véase la página 10-7
A 22
91-291 491-91
Anschluß siehe Seite 10-9
For connection see page 10-9
Raccord, cf. page 10-9
Para la conexión, véase la pág. 10-9
91-291 751-91
Anschluß siehe Seite 10-9
For connection see page 10-9
Raccord, cf. page 10-9
Para la conexión, véase la pág. 10-9
A 20 X11

Steuergerät
Control device
Boîte de commande
Caja de mandos

PFAFF 3588-04/020

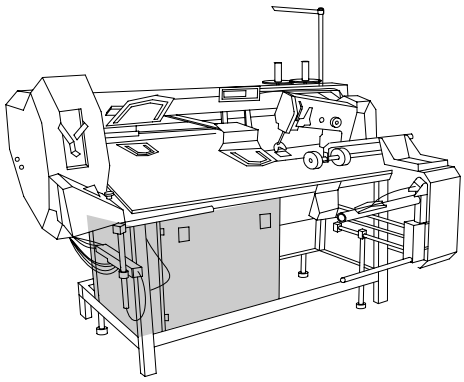

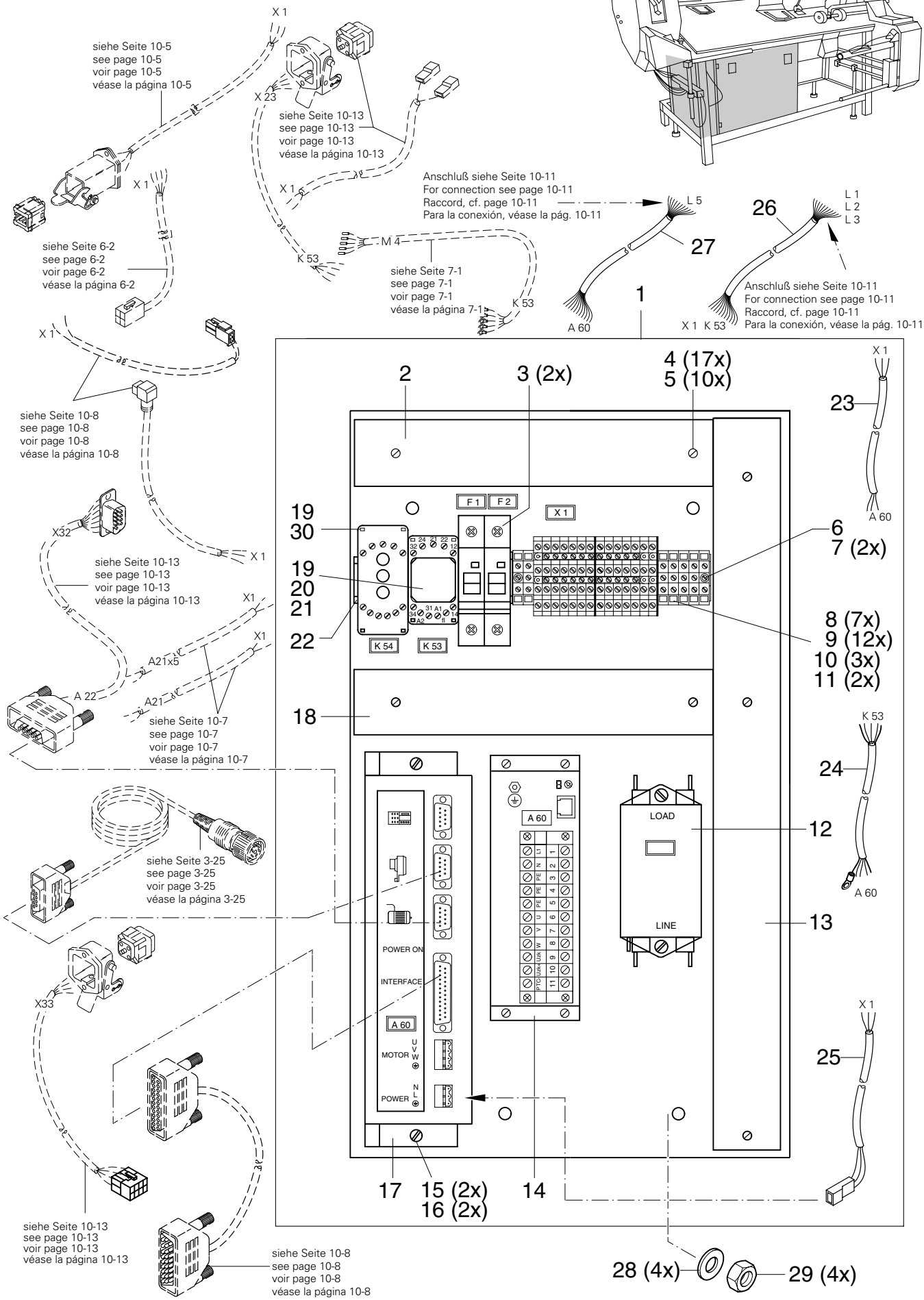

siehe Kapitel 2 Erläuterung der Schlüsselzeichen
see chapter 2 Explanation of key markings
voir le chap. 2 Explication des symboles
véase el Cap. 2 Explicaciones de los signos clave

Pos.-Nr. Item No. Nº pos. Nº de pos.	Bestellnummer Part number Nº de commande Nº de pedido	Teile-Benennung Description Désignation Denominación
1	91-291 515-91	Montageplatte Mounting plate Plaque de montage Placa de montaje
2	91-291 517-05	Kabelkanal Cable channel Canal de câbles Canal para cables
3	71-150 000-69	Sicherungsautomat 1 pol. 16 A Overload cutout, 1-pole Couple-circuit 1 pôle Fusible automático 1 polo
4	11-173 171-25	Flachkopfschraube M4 x 6 Countersunk head screw Vis à tête plate Tornillo de cabeza plana
5	12-512 111-25	Scheibe A4,3 Washer Rondelle Arandela
6	91-291 674-45	Tragschiene Support rail Réglette de bornes Regleta portabornes
7	11-210 165-15	Senkschraube M4 x 6 Countersunk screw Vis à tête noyée Tornillo avellanado
8	71-210 002-21	Schutzleiterklemme Ground wire terminal Borne de terre Borne de puesta a tierra
9	71-210 002-52	Anreihklemme Terminal strip Borne enfilable Borne
10	71-210 002-50	Abschlußplatte Cover Plaque de fermeture Tapa
11	71-210 002-40	Verbindungssteg Connector Barrette de jonction Clavija de unión
12	71-480 000-12	Entstörfilter Suppressor Filtre antiparasites Filtro antiparásito
13	91-291 549-05	Kabelkanal Cable channel Canal de câbles Canal para cables
14	91-291 586-93/001	Frequenzumrichter Frequency converter Changeur de fréquence Convertidor de frecuencias
15	11-130 299-25	Zylinderschraube M6 x 20 Pan-head screw Vis à tête cylindrique Tornillo cilíndrico
16	12-512 170-05	Scheibe A6,4 Washer Rondelle Arandela
17	71-590 007-11	Steuergerät P 200 Control unit Appareil de commande Aparato de mando
18	91-291 550-05	Kabelkanal Cable channel Canal de câbles Canal para cables
19	71-190 001-18	Relaisfassung Relay holder Douille du relais Portarelés
20	71-190 002-13	Haltebügel Retainer Etrier de maintien Estribo de sujection
21	71-190 000-60	Relais 24V Relay Relais Relé
22	91-291 516-05	Trageschiene Support rail Réglette de bornes Regleta portabornes
23	91-291 511-91	Leitung Tube Tuyau Tubo
24	91-291 489-91	Leitung Tube Tuyau Tubo
25	91-291 492-91	Leitung Tube Tuyau Tubo
26	91-291 498-91	Leitung Tube Tuyau Tubo
27	91-291 487-91	Leitung Tube Tuyau Tubo
28	12-512 220-05	Scheibe A8,4 Washer Rondelle Arandela
29	12-005 215-15	Sechskantmutter M8 Hexagon nut Ecrou à six pans Tuerca hexagonal
30	71-710 000-82	Grenzwertmelder Limit indicator Indicateur de valeur Indicador valor lim.

siehe Kapitel 2 Erläuterung der Schlüsselzeichen
see chapter 2 Explanation of key markings
voir le chap. 2 Explication des symboles
véase el Cap. 2 Explicaciones de los signos clave

Steuergerät
Control device
Boîte de commande
Caja de mandos

PFAFF 3588-04/020

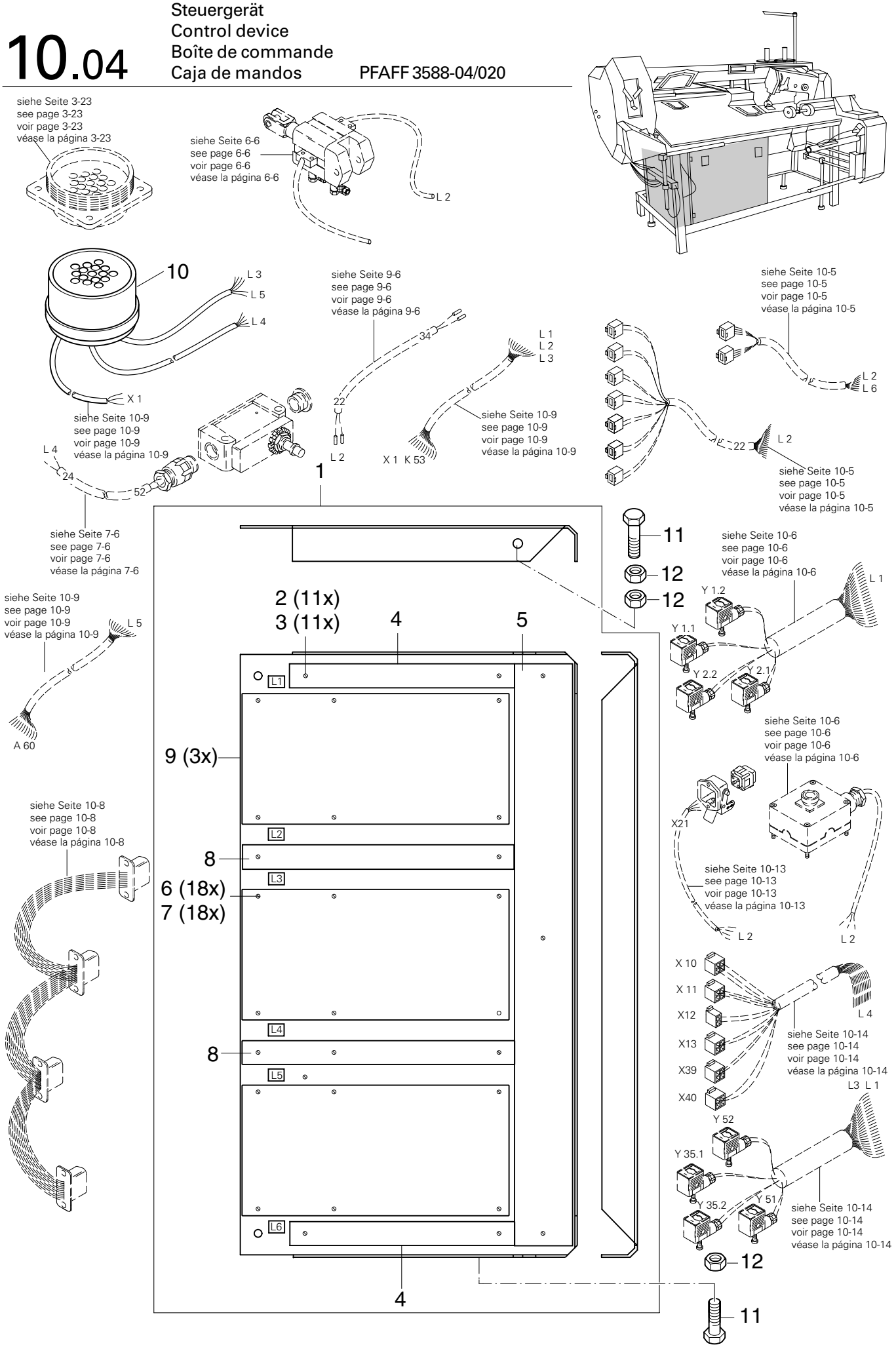

siehe Kapitel 2 Erläuterung der Schlüsselzeichen
see chapter 2 Explanation of key markings
voir le chap. 2 Explication des symboles
véase el Cap. 2 Explicaciones de los signos clave

Pos.-Nr. Item No. Nº pos. Nº de pos.	Bestellnummer Part number Nº de commande Nº de pedido	Teile-Benennung Description Désignation Denominación	Pos.-Nr. Item No. Nº pos. Nº de pos.	Bestellnummer Part number Nº de commande Nº de pedido	Teile-Benennung Description Désignation Denominación
1	91-291 514-91	Montageplatte Mounting plate Plaque de montage Placa de montaje			
2	11-173 171-25	Flachkopfschraube M4 x 6 Countersunk head screw Vis à tête plate Tornillo de cabeza plana			
3	12-305 114-15	Scheibe A4,3 Washer Rondelle Arandela			
4	91-291 552-05	Kabelkanal Cable channel Canal de câbles Canal para cables			
5	91-291 551-05	Kabelkanal Cable channel Canal de câbles Canal para cables			
6	11-108 093-25	Zylinderschraube M3 x 6 Pan-head screw Vis à tête cylindrique Tornillo cilíndrico			
7	11-724 190-55	Abstandsbolzen M3 x 25 Spacing stud Boulon d'écartement Perno distaciador			
8	91-291 553-05	Kabelkanal Cable channel Canal de câbles Canal para cables			
9	91-291 362-93/001	Bestückte Leiterplatte DX 353 Solid state circuit board Carte imprimée équipée Placa de circuito impreso			
10	91-291 503-91	Leitung Tube Tuyau Tubo			
11	11-039 354-15	Sechskantschraube M8 x 12 Hexagon screw Vis à six pans Tornillo hexagonal			
12	12-005 215-15	Sechskantmutter M8 Hexagon nut Ecrou à six pans Tuerca hexagonal			

siehe Kapitel 2 Erläuterung der Schlüsselzeichen
see chapter 2 Explanation of key markings
voir le chap. 2 Explication des symboles
véase el Cap. 2 Explicaciones de los signos clave

Steuergerät
Control device
Boîte de commande
Caja de mandos

PFAFF 3588-04/020

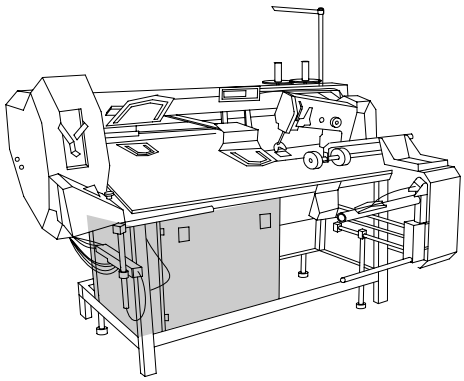

11-108 099-25 (2x)
91-291 500-91
Zum Motor
For motor
Pour le moteur
Para el motor
71-160 003-80 (2x)
X33
71-160 003-38
71-160 001-39
91-291 566-91
Zum Motor
For motor
Pour le moteur
Para el motor
A22
siehe Seite 9-5
see page 9-5
voir page 9-5
véase la página 9-5
Y 00
X 1
91-291 597-91
Anschluß siehe Seite 10-9
For connection see page 10-9
Raccord, cf. page 10-9
Para la conexión, véase la pág. 10-9
11-108 099-25 (2x)
91-291 509-91
Anschluß siehe Seite 15-4
For connection see page 15-4
Raccord, cf. page 15-4
Para la conexión, véase la pág. 15-4
siehe Seite 10-4
see page 10-4
voir page 10-4
véase la página 10-4
Anschluß siehe Seite 10-9
For connection see page 10-9
Raccord, cf. page 10-9
Para la conexión, véase la pág. 10-9
X23
71-160 003-38
71-160 001-39
K 53
71-910 000-50
X 1
71-910 000-34
91-291 707-91

siehe Kapitel 2 Erläuterung der Schlüsselzeichen
see chapter 2 Explanation of key markings
voir le chap. 2 Explication des symboles
véase el Cap. 2 Explicaciones de los signos clave

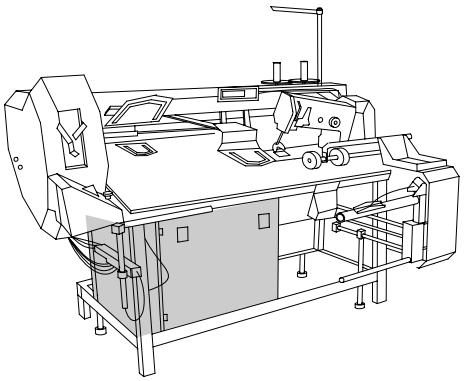

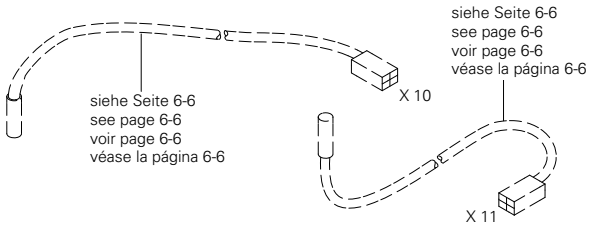

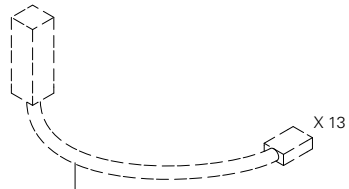

siehe Seite 7-1
see page 7-1
voir page 7-1
véase la página 7-1

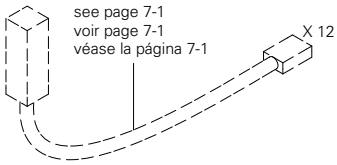

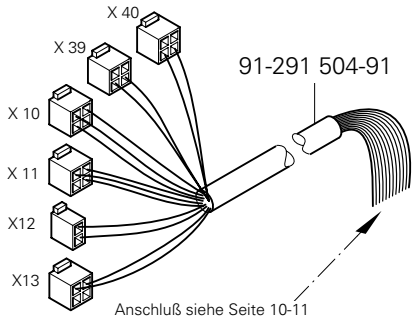

Anschluß siehe Seite 10-11
For connection see page 10-11
Raccord, cf. page 10-11
Para la conexión, véase la pág. 10-11

91-291 484-91

Anschluß siehe Seite 10-11
For connection see page 10-11
Raccord, cf. page 10-11
Para la conexión, véase la pág. 10-11

Y 52
Y 30
Y 35.1
Y 51
Y 36
Y 35.2
Y 50
Y 39
Y 38.1
Y 39.2
Y 37
Y 38
Y34
Y 31.2
Y 33
Y 31.1

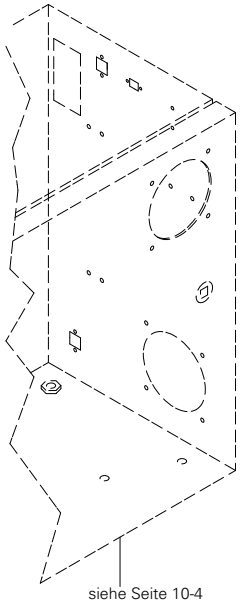

siehe Seite 10-4
see page 10-4
voir page 10-4
véase la página 10-4

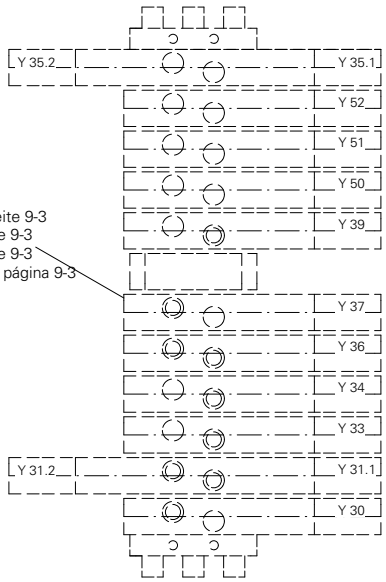

siehe Seite 9-3
see page 9-3
voir page 9-3
véase la página 9-3

Saugeinrichtung
Vacuum system
Dispositif d'aspiration
Dispositivo de aspiración

PFAFF 3588-04/020

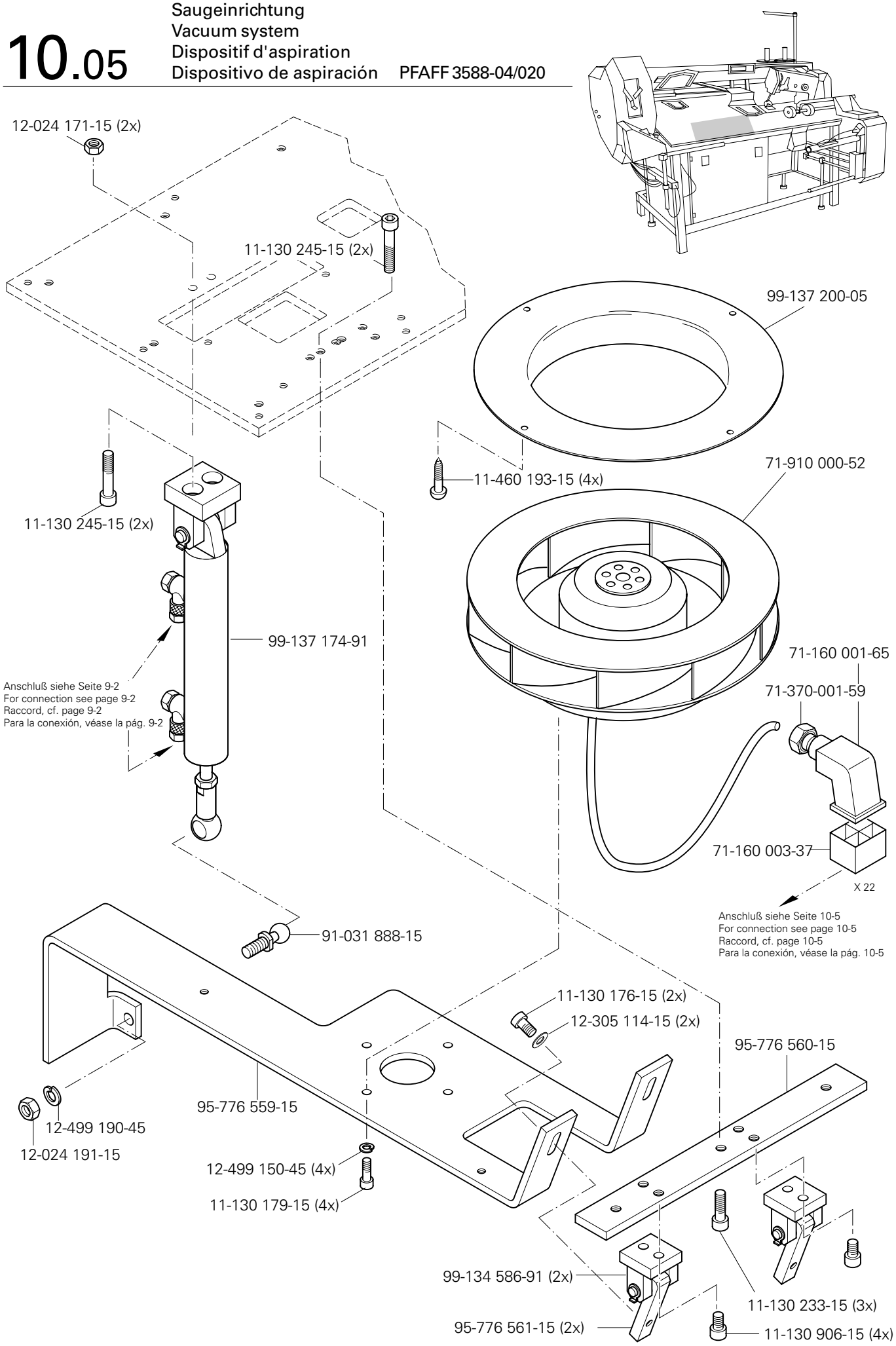

siehe Kapitel 2 Erläuterung der Schlüsselzeichen
see chapter 2 Explanation of key markings
voir le chap. 2 Explication des symboles
véase el Cap. 2 Explicaciones de los signos clave

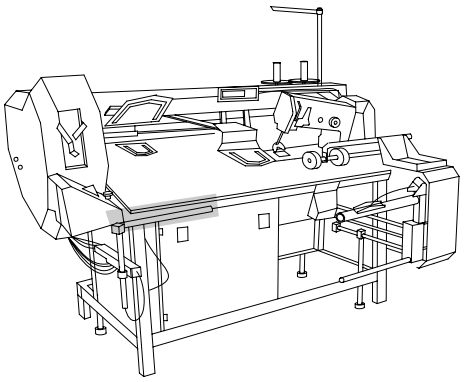

12-024 121-25 (2x)
12-305 084-15 (2x)
49-031 450-02 (4x)
95-776 136-05
11-330 082-15 (4x)
12-010 240-15
95-776 137-15
99-136 220-91
99-135 549-91
99-135 617-95
91-701 344-25 (2x)
95-776 187-91
25-308 820-40 96

siehe Seite 4-1
see page 4-1
voir page 4-1
véase la página 4-1

Verkleidung
Cover panel
Carters
Revestimiento PFAFF 3588-04/020

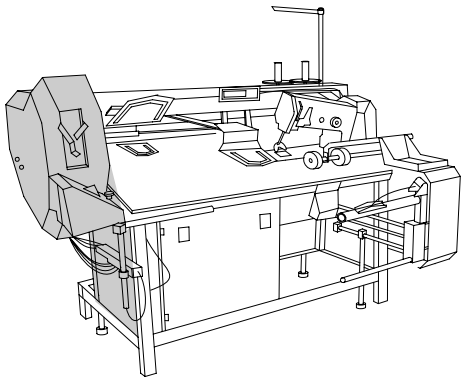

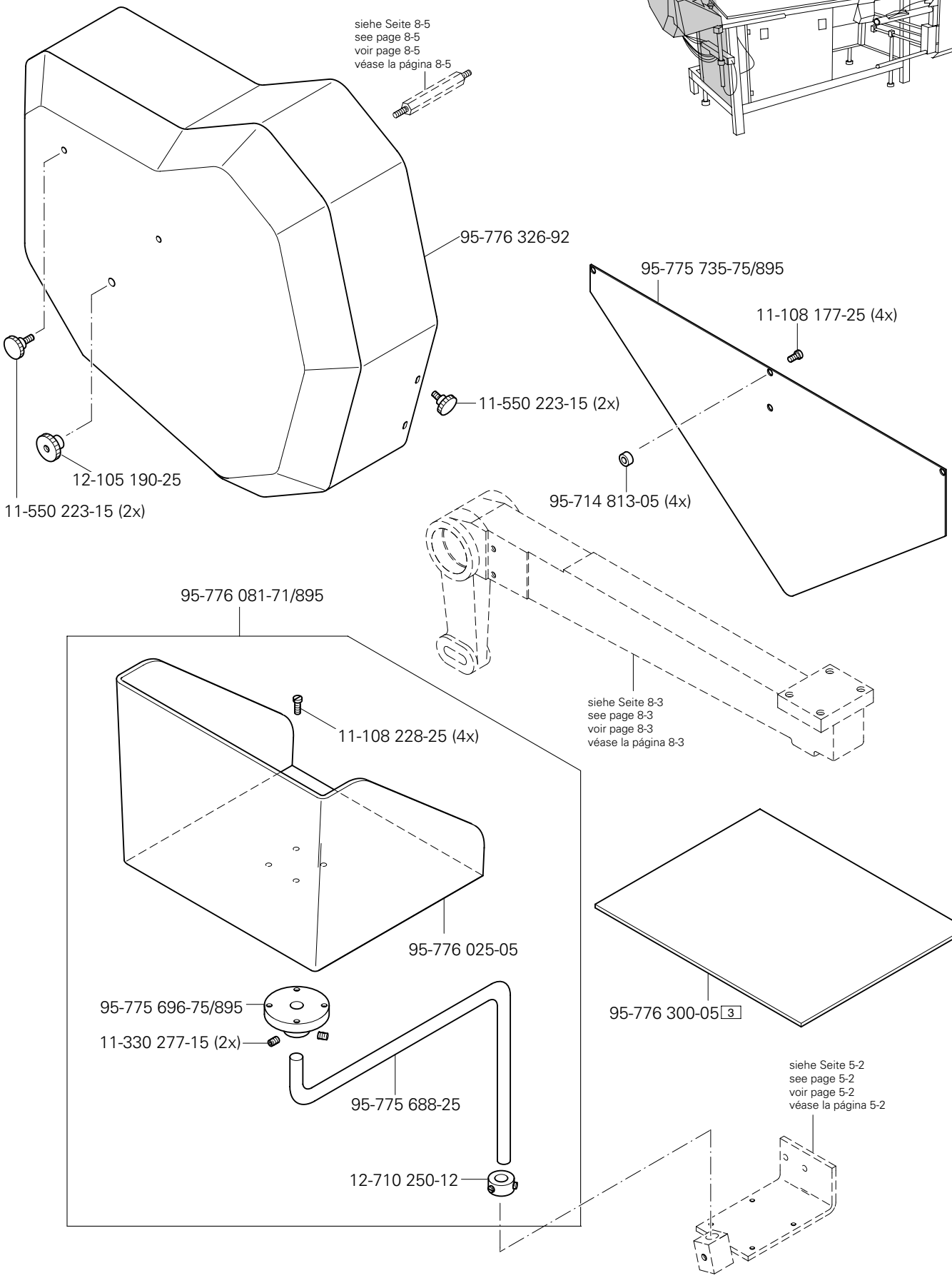

siehe Kapitel 2 Erläuterung der Schlüsselzeichen
see chapter 2 Explanation of key markings
voir le chap. 2 Explication des symboles
véase el Cap. 2 Explicaciones de los signos clave

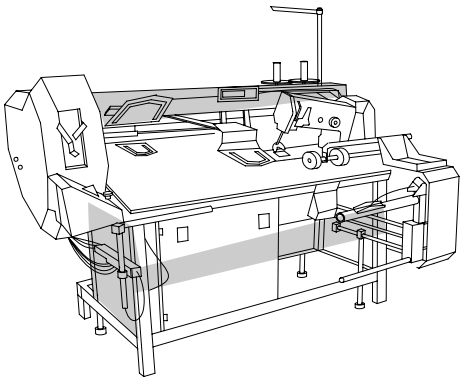

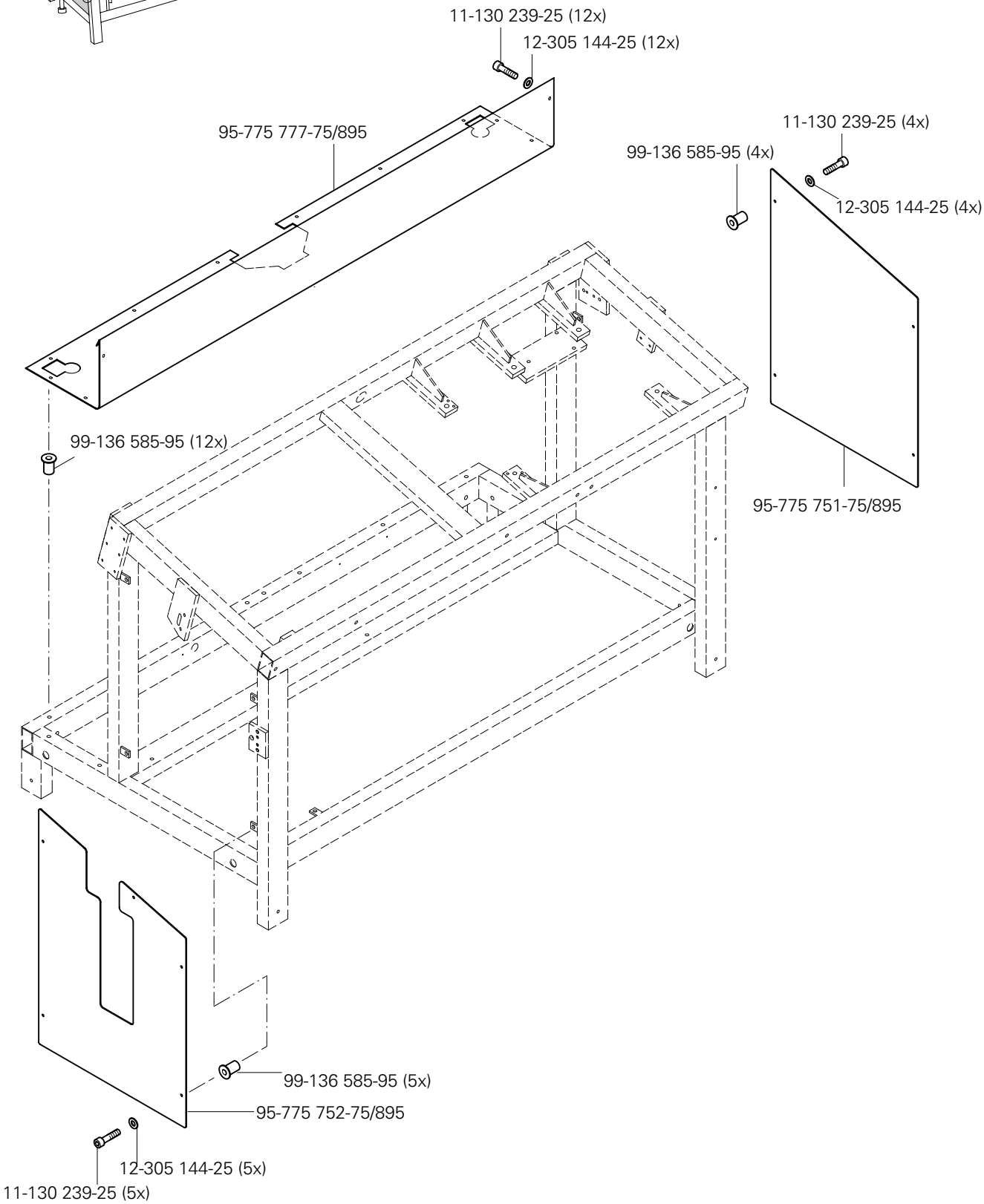
11-130 239-25 (12x)
12-305 144-25 (12x)
95-775 777-75/895
11-130 239-25 (4x)
99-136 585-95 (4x)
12-305 144-25 (4x)
99-136 585-95 (12x)
95-775 751-75/895
99-136 585-95 (5x)
95-775 752-75/895
12-305 144-25 (5x)
11-130 239-25 (5x)

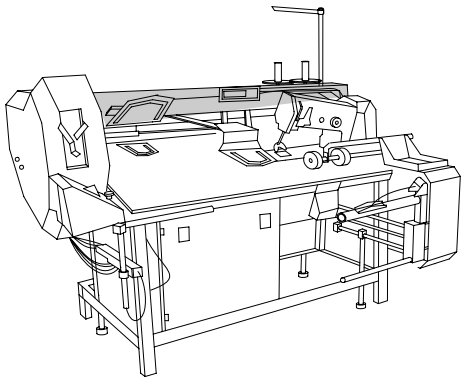

95-775 732-05

11-130 227-25 (4x)

12-305 144-25 (4x)

siehe Seite 6-6
see page 6-6
voir page 6-6
véase la página 6-6

95-775 699-75/895

siehe Seite 6-5
see page 6-5
voir page 6-5
véase la página 6-5

12-305 144-25

16-047 020-15

16-049 020-11

für geteiltes Taschenblech
for split pocket plate
pour gabarit depoche segmenté
para chapa de bolsillo bipartida

426 mm

64 mm

12-305 144-25 (3x)

11-130 224-25 (3x)

12-024 171-25

12-305 144-25

95-775 776-05

12-305 144-25 (2x)

11-130 224-25 (2x)

16-047 020-15

16-049 020-11

12-024 171-25

siehe Kapitel 2 Erläuterung der Schlüsselzeichen
see chapter 2 Explanation of key markings
voir le chap. 2 Explication des symboles
véase el Cap. 2 Explicaciones de los signos clave

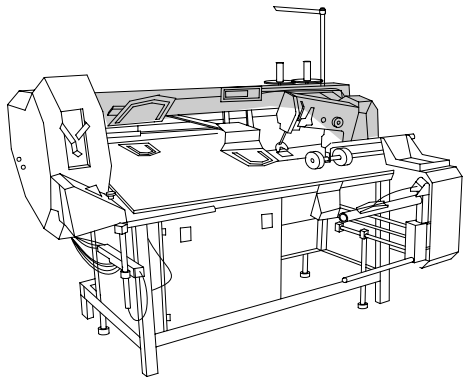

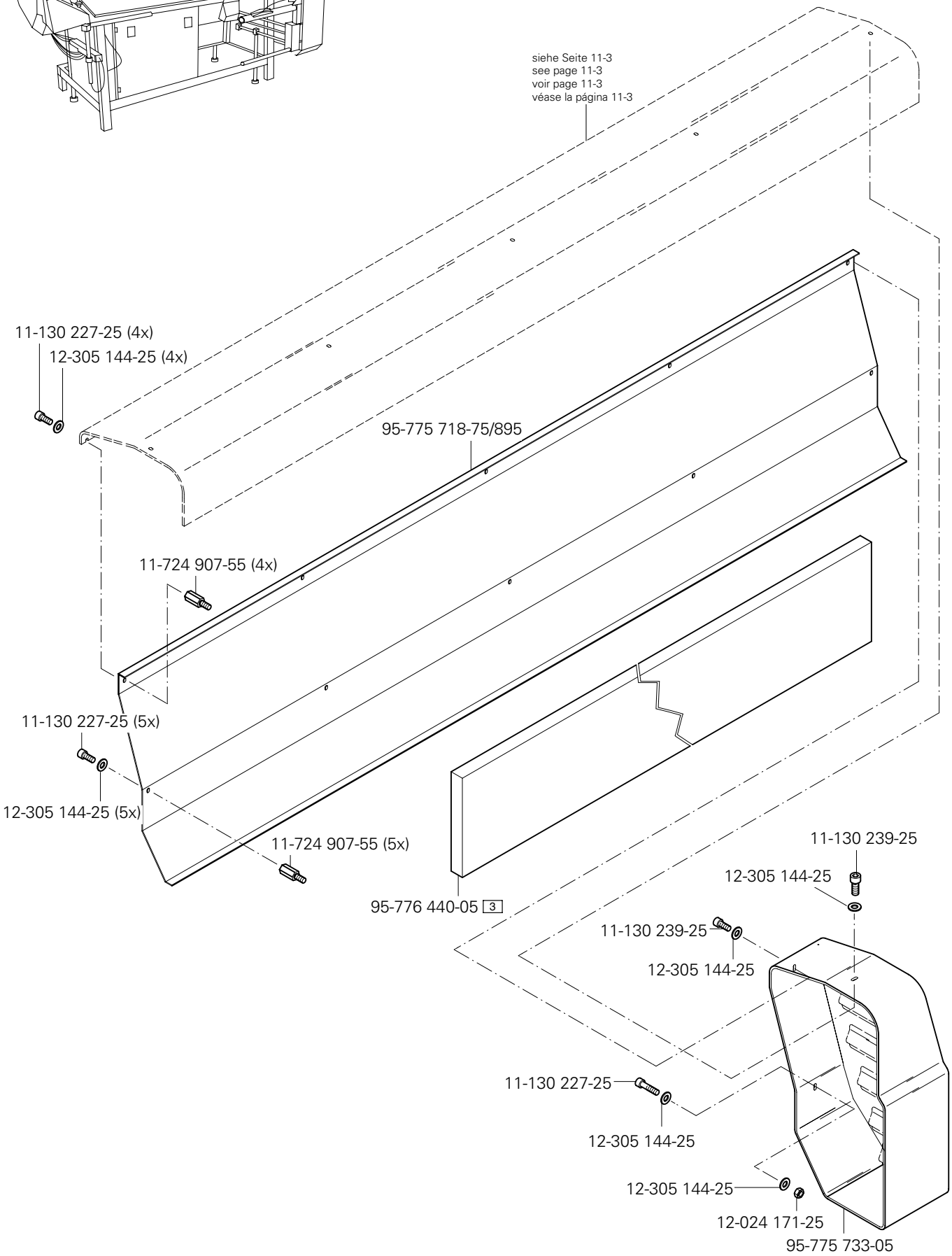
siehe Seite 11-3
see page 11-3
voir page 11-3
véase la página 11-3
11-130 227-25 (4x)
12-305 144-25 (4x)
95-775 718-75/895
11-724 907-55 (4x)
11-130 227-25 (5x)
12-305 144-25 (5x)
11-724 907-55 (5x)
95-776 440-05 3
11-130 239-25
12-305 144-25
11-130 239-25
12-305 144-25
11-130 227-25
12-305 144-25
12-305 144-25
12-024 171-25
95-775 733-05

Verkleidung
Cover panel
Carters
Revestimiento PFAFF 3588-04/020

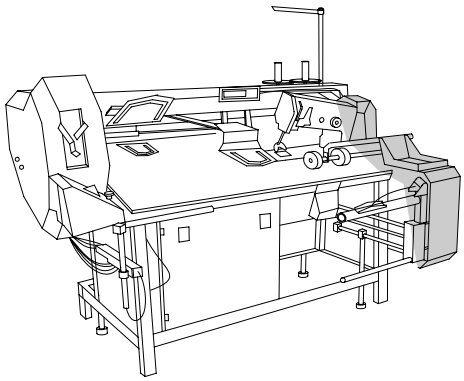

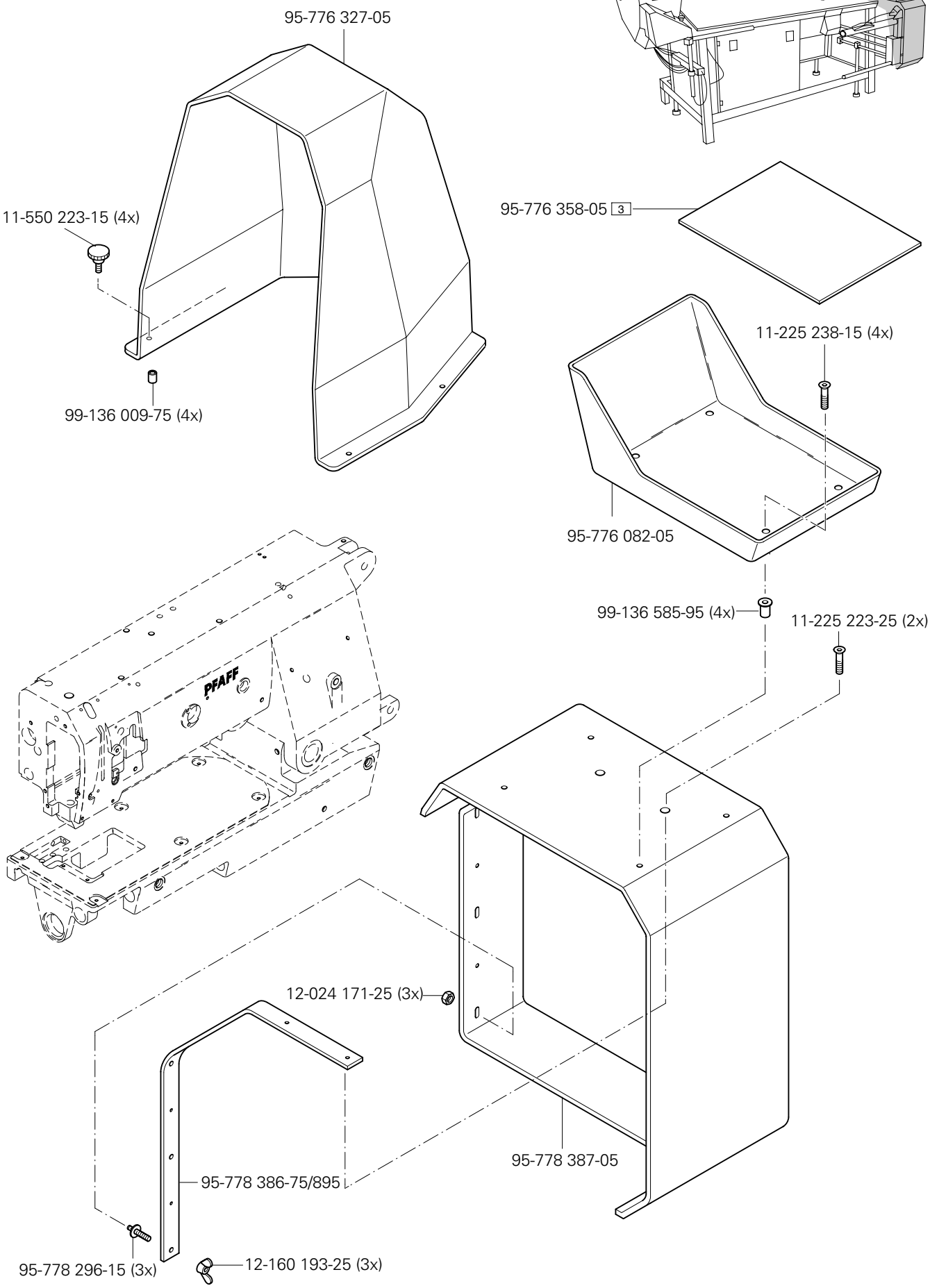

siehe Kapitel 2 Erläuterung der Schlüsselzeichen
see chapter 2 Explanation of key markings
voir le chap. 2 Explication des symboles
véase el Cap. 2 Explicaciones de los signos clave

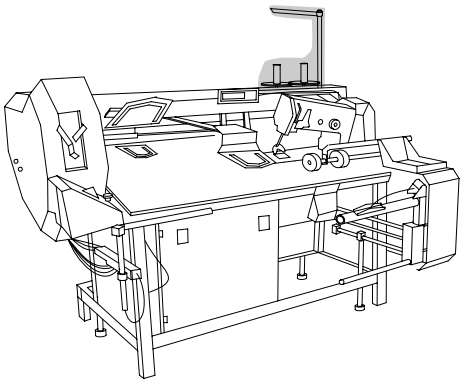

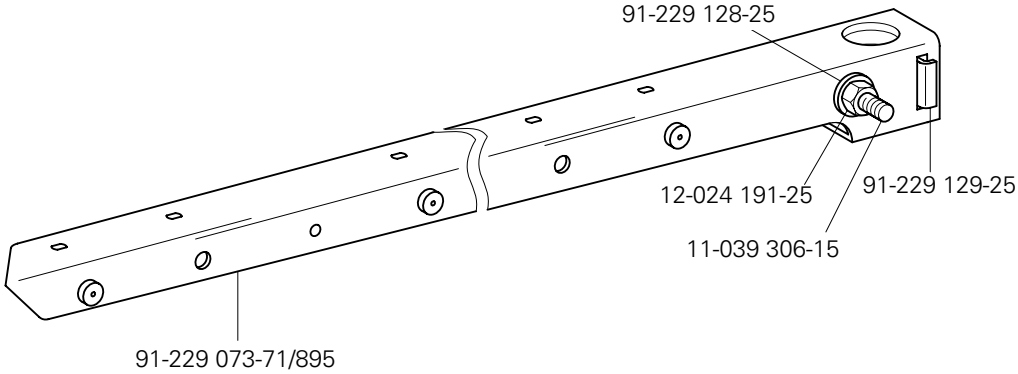
91-229 128-25
12-024 191-25
91-229 129-25
11-039 306-15
91-229 073-71/895

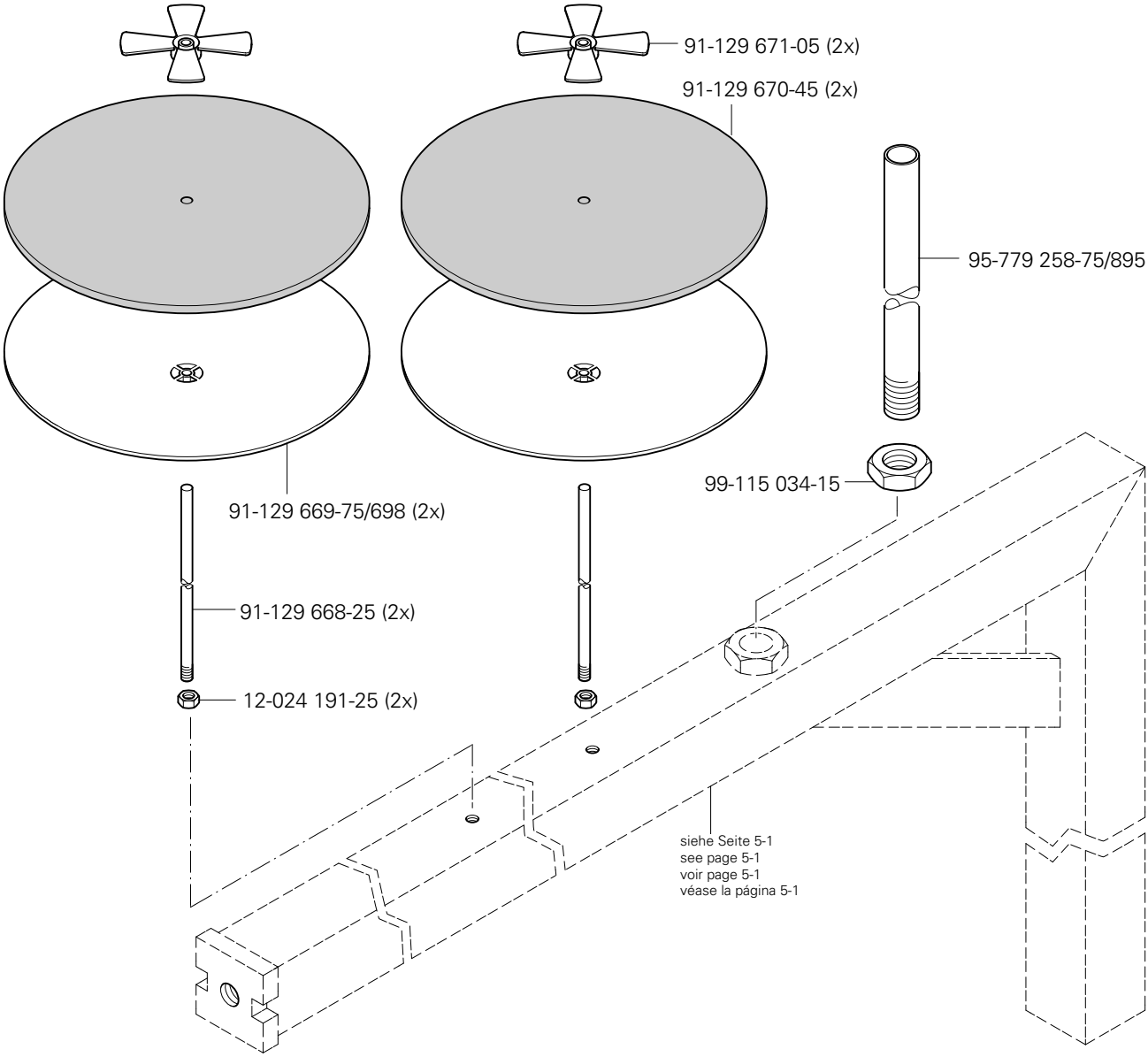
91-129 671-05 (2x)
91-129 670-45 (2x)
95-779 258-75/895
99-115 034-15
91-129 669-75/698 (2x)
91-129 668-25 (2x)
12-024 191-25 (2x)
siehe Seite 5-1
see page 5-1
voir page 5-1
véase la página 5-1

Einstellehren
Adjustment gauges
Calibres
Calibres de ajuste

PFAFF 3588-04/020

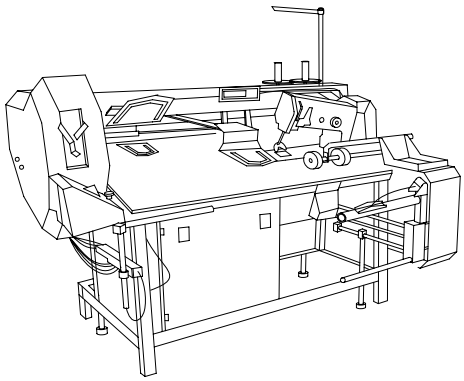

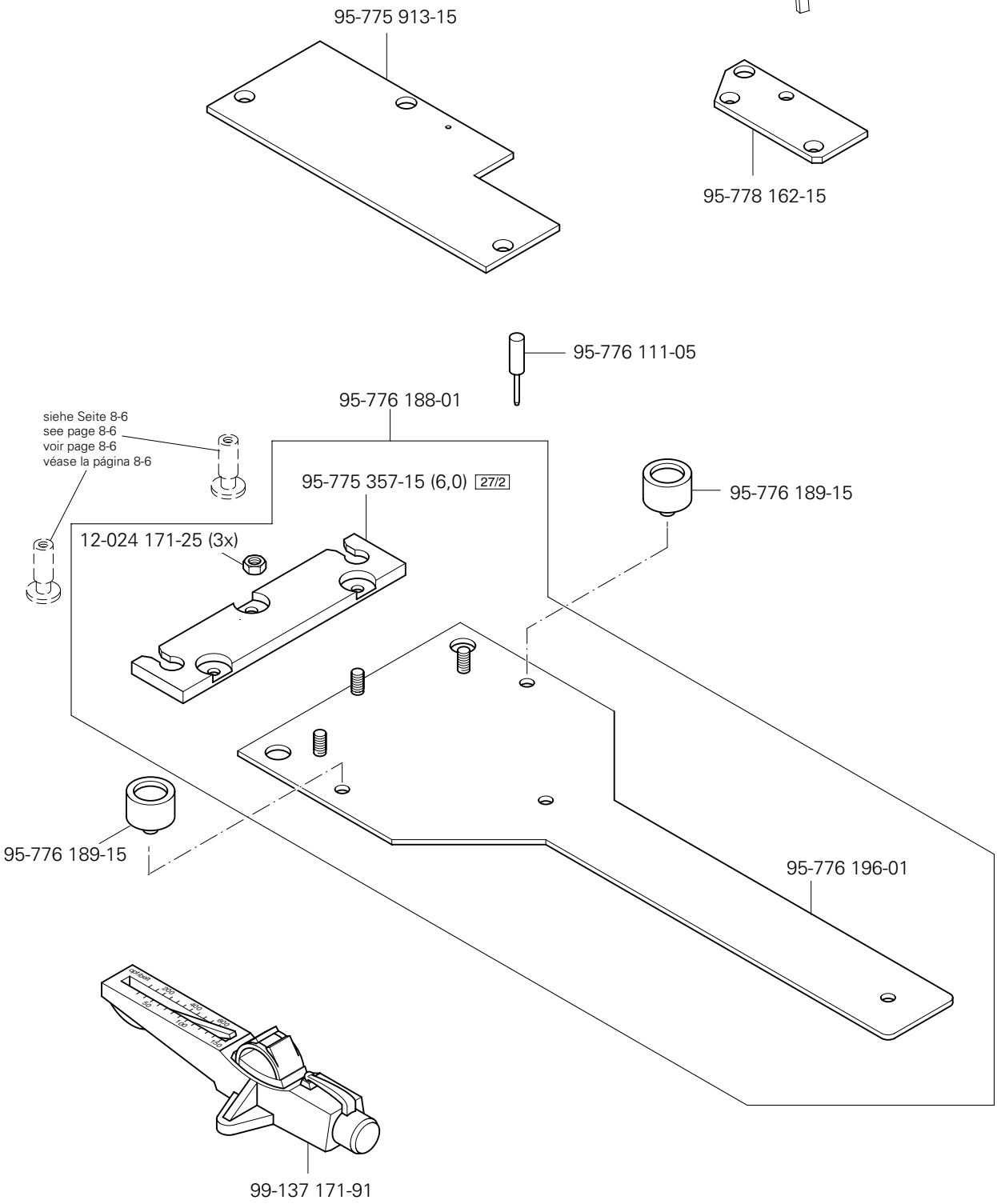

siehe Kapitel 2 Erläuterung der Schlüsselzeichen
see chapter 2 Explanation of key markings
voir le chap. 2 Explication des symboles
véase el Cap. 2 Explicaciones de los signos clave

Öl Oil Huile Aceite	Mittelpunkts-Viskosität bei: Mean viscosity at: Viscosité moyenne à: Viscosidad media a:		Dichte bei: Density of: Densité à: Densidad a:		Bestellnummer für Behälter mit: Part number for can with: Numéro de commande pour récipients avec: Número de pedido para recipientes con:		
	°C	mm²/s	°C	g/cm³ (g/ml)	1 Liter 1 Litre 1 Litro	5 Liter 5 Litre 5 Litros	10 Liter 10 Litre 10 Litros
28-011 201-44	40	22,0	15	0,865	91-129 917-91	91-129 919-91	91-129 920-91

Fett Grease Graisse Grasa	Penetration Penetration Pénétration Penetración	Tropfpunkt Drip-point Point de suintement Punto de goteo	Bestellnummer für Behälter mit: Part number for can with: Numéro de commande pour récipients avec: Número de pedido para recipientes con:		
	mm/10	°C	0,25 kg	0,5 kg	1 kg
28-011 202-05					28-011 202-05
28-011 202-10		185			28-011 202-10
28-011 202-43	375-405	150		28-011 202-43	
28-011 202-47	220-250	185			28-011 202-47

Reinigungsmittel Cleansing agent Agents de nettoyage Limpiadores	Bestellnummer für Behälter mit: Part number for can with: Numéro de commande pour récipients avec: Número de pedido para recipientes con: 240 ml
Isoprophyl-Alkohol	95-665 735-91

Höhenverstellung für Gestell
Vertical adjustment for frame
Réglage de la hauteur du bâti
Regulación de la altura del bastidor

PFAFF 3588-04/020

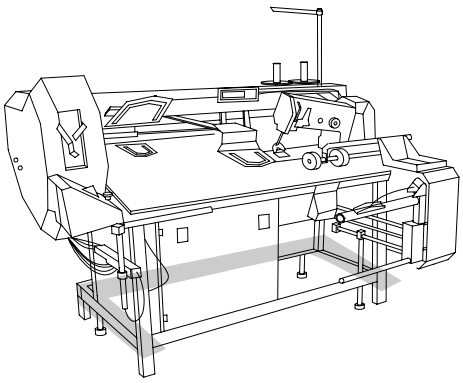

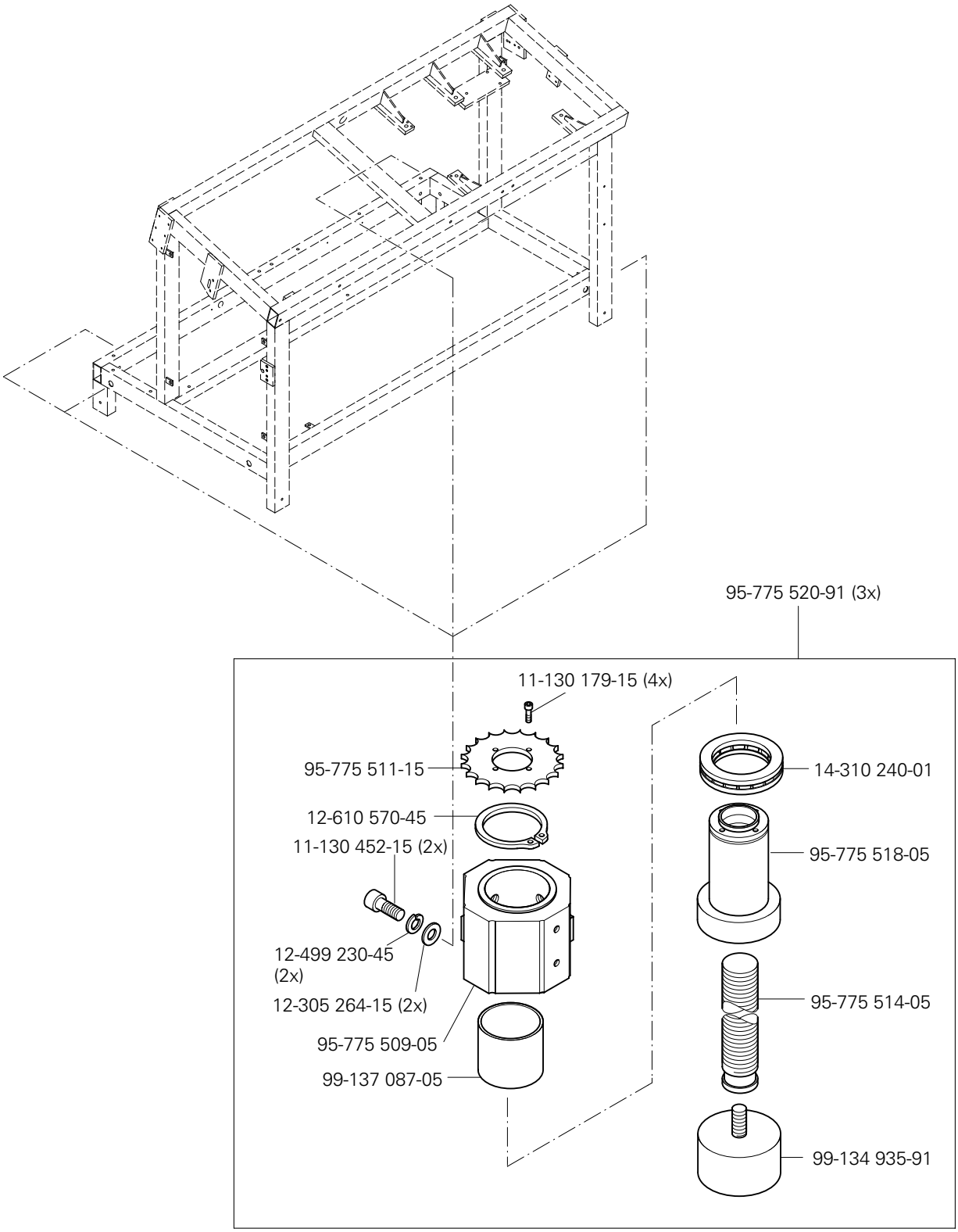

siehe Kapitel 2 Erläuterung der Schlüsselzeichen
see chapter 2 Explanation of key markings
voir le chap. 2 Explication des symboles
véase el Cap. 2 Explicaciones de los signos clave

Höhenverstellung für Gestell
Vertical adjustment for frame
Réglage de la hauteur du bâti
Regulación de la altura del bastidor

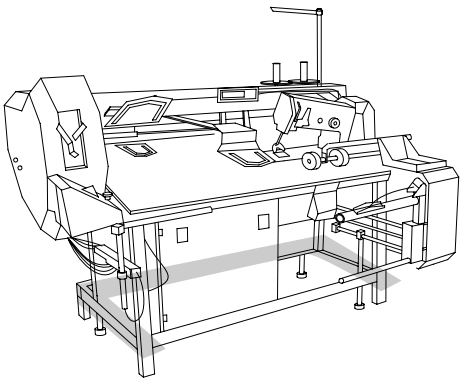

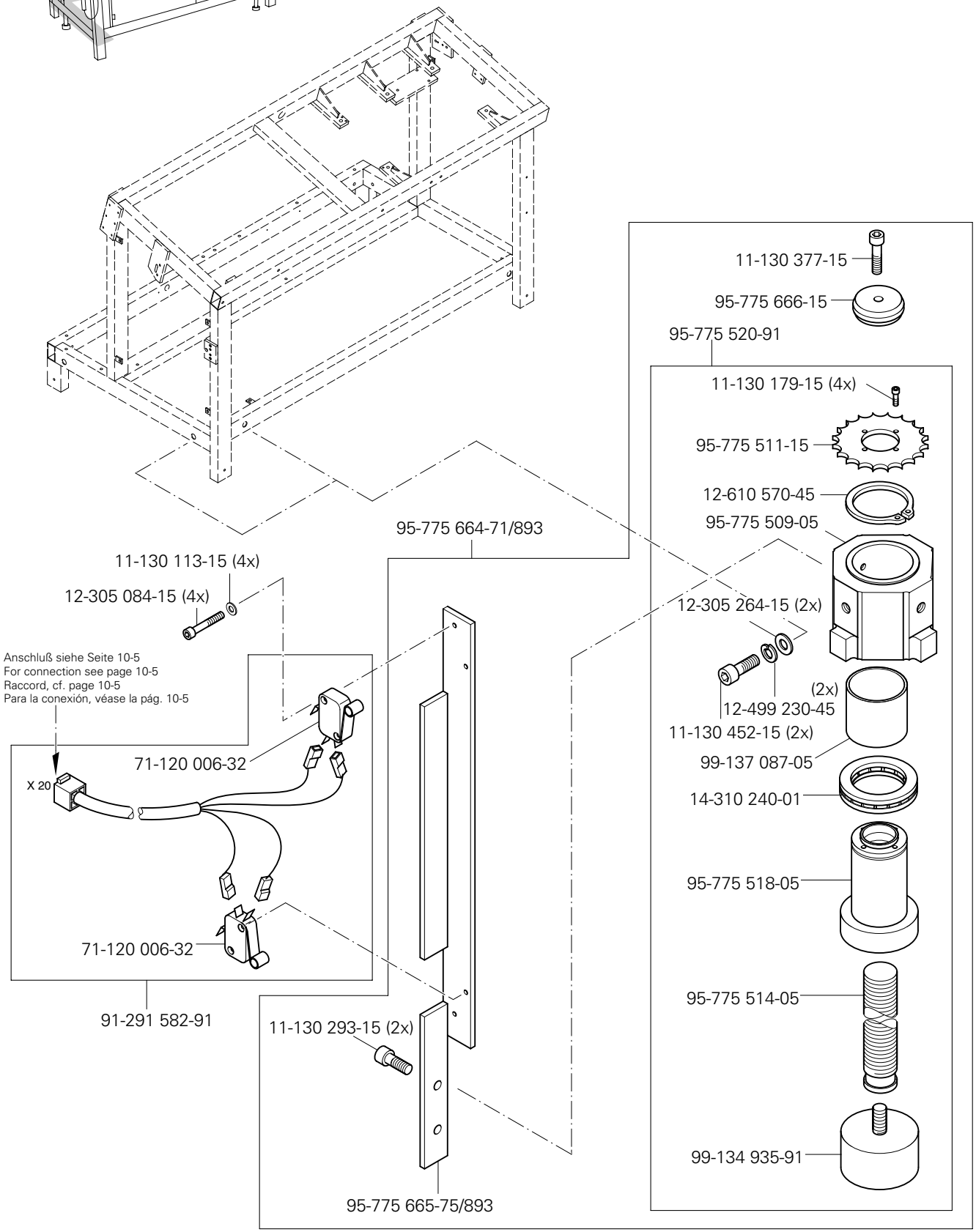

siehe Kapitel 2 Erläuterung der Schlüsselzeichen
see chapter 2 Explanation of key markings
voir le chap. 2 Explication des symboles
véase el Cap. 2 Explicaciones de los signos clave

Höhenverstellung für Gestell
Vertical adjustment for frame
Réglage de la hauteur du bâti
Regulación de la altura del bastidor

PFAFF 3588-04/020

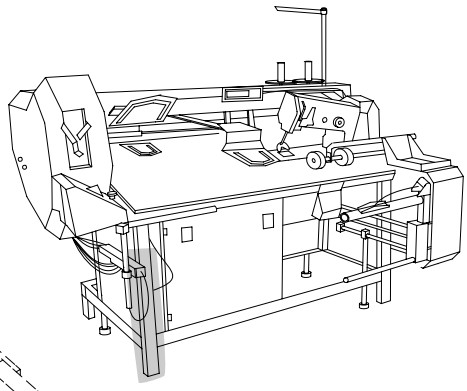

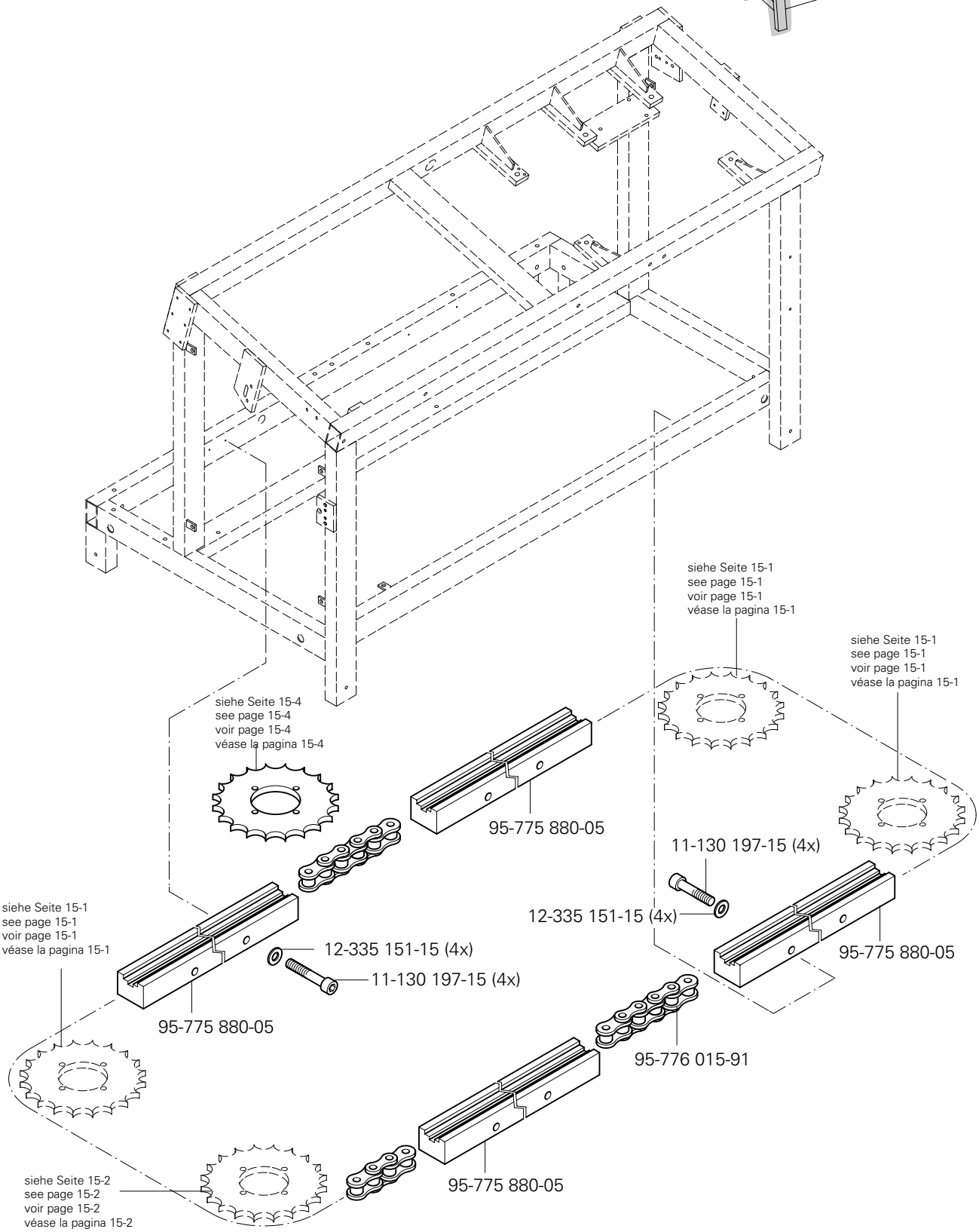

siehe Kapitel 2 Erläuterung der Schlüsselzeichen
see chapter 2 Explanation of key markings
voir le chap. 2 Explication des symboles
véase el Cap. 2 Explicaciones de los signos clave

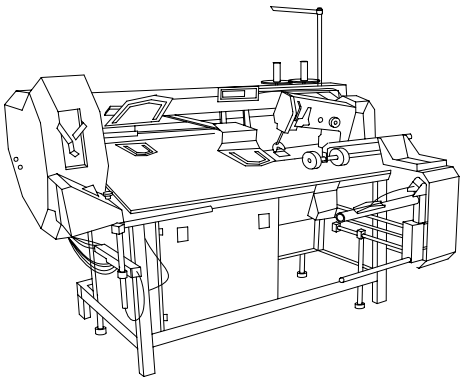

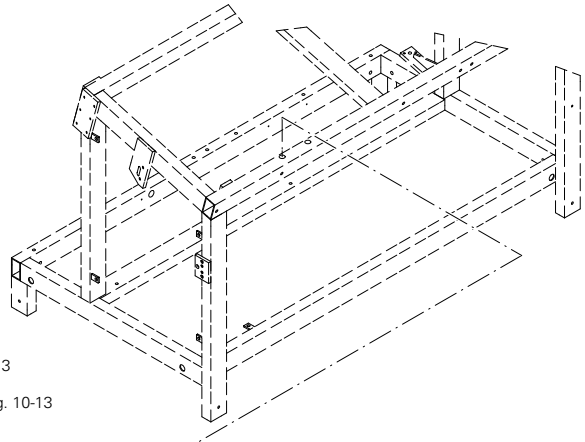

Anschluß siehe Seite 10-13
For connection see page 10-13
Raccord, cf. page 10-13
Para la conexión, véase la pág. 10-13

91-291 583-91

71-160-003-37
X23
71-160 001-40
71-370 001-59
71-520 005-20

95-775 674-71/893

12-660 550-45
14-010 665-01
12-660 550-45
11-130 296-15 (3x)
12-499 190-45 (3x)
12-305 174-15 (3x)
95-775 516-15 (4x)
95-775 532-05
12-024 211-15 (2x)
12-499 190-45 (4x)
12-305 224-15 (2x)
12-024 231-15
12-305 264-15
11-330 304-15
11-130 311-15 (4x)
12-024 231-15
12-305 264-15
12-024 191-15
13-033 307-05 (2x)
95-775 529-75/893
12-305 224-15 (2x)
11-130 365-15 (2x)
95-775 525-15
95-775 531-05
95-775 531-05
95-775 527-15
95-775 530-05
12-305 114-15 (4x)
11-130 176-15 (4x)
95-775 530-05
12-610 270-45
12-610 270-45

Höhenverstellung für Gestell
Vertical adjustment for frame
Réglage de la hauteur du bâti
Regulación de la altura del bastidor

PFAFF 3588-04/020

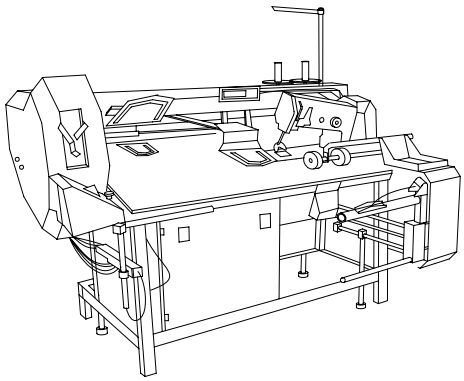

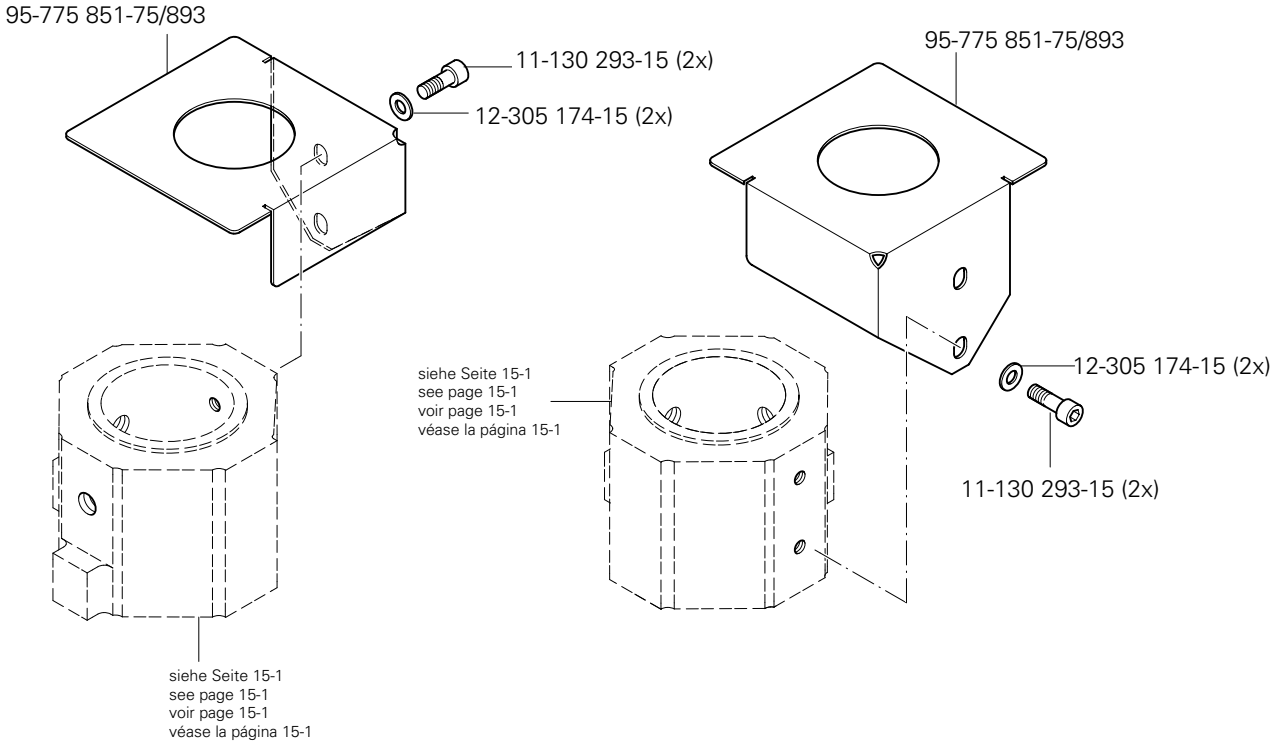

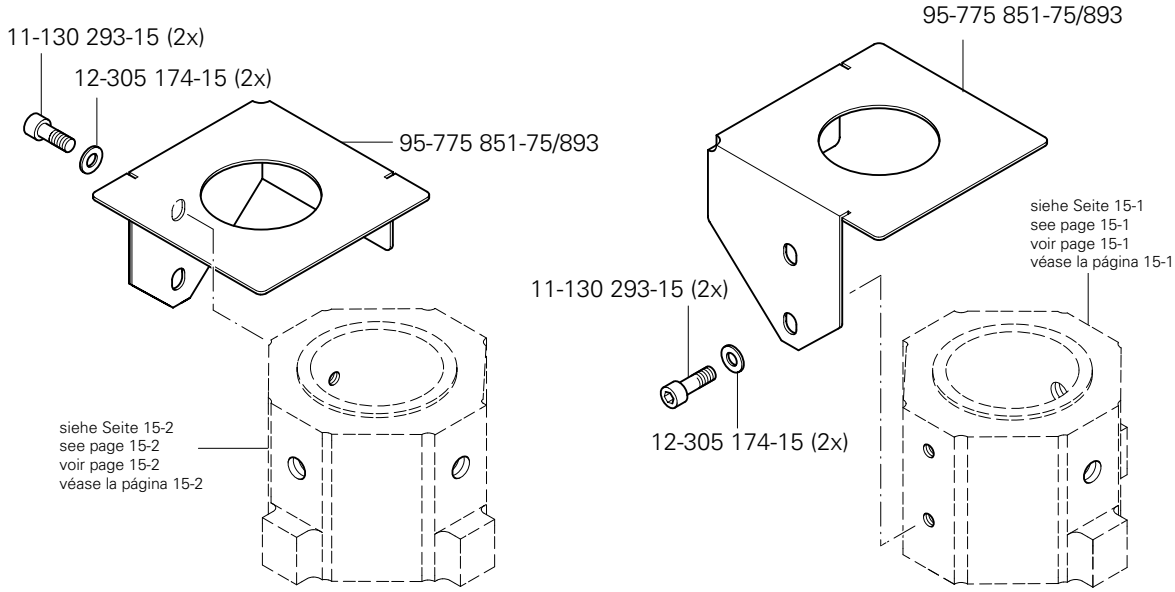

siehe Kapitel 2 Erläuterung der Schlüsselzeichen
see chapter 2 Explanation of key markings
voir le chap. 2 Explication des symboles
véase el Cap. 2 Explicaciones de los signos clave

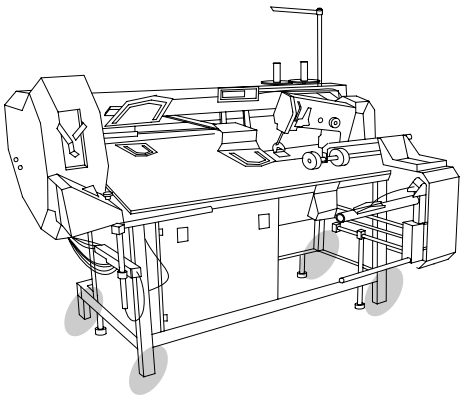

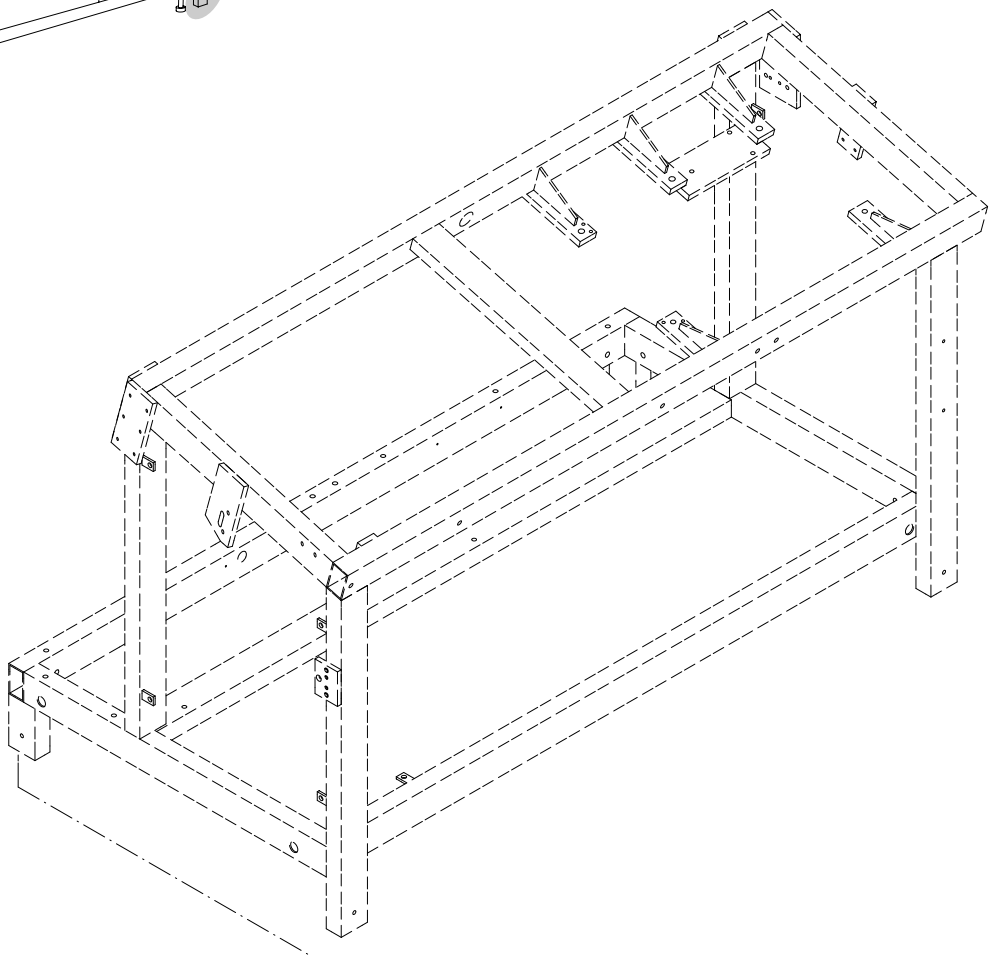

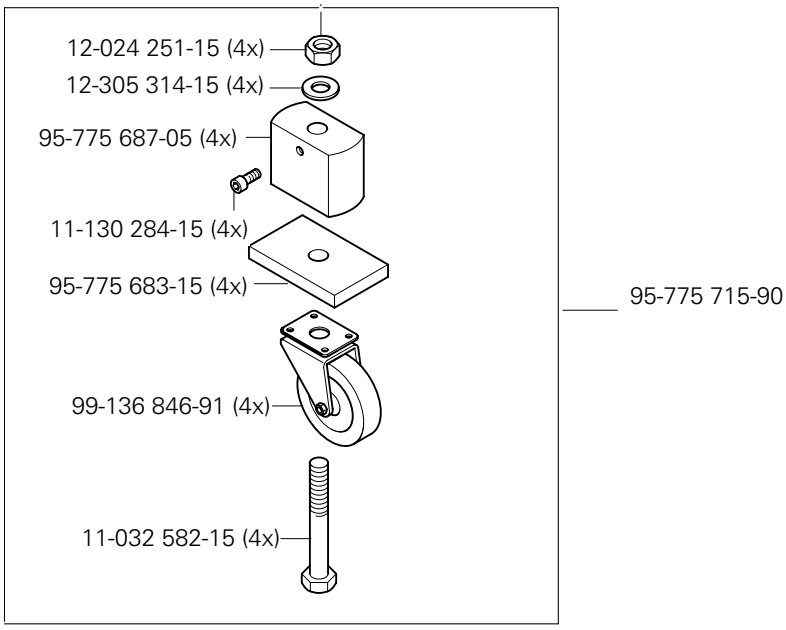
12-024 251-15 (4x)
12-305 314-15 (4x)
95-775 687-05 (4x)
11-130 284-15 (4x)
95-775 683-15 (4x)
99-136 846-91 (4x)
11-032 582-15 (4x)
95-775 715-90

Ecken-Umbuggschieber
Edge folders
Glissière rempliage du coin
Remetedor de esquinas

PFAFF 3588-04/020

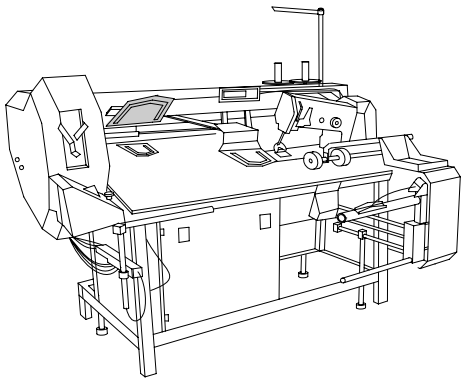

99-135-613-91 (8x)

99-135 818-05

99-135-002-95 (6x)

99-135 819-05

siehe Seite 8-7
see page 8-7
voir page 8-7
véase la pagina 8-7

11-130 209-15 (2x)

12-305 114-15 (2x)

95-775 589-91

18-378 008-91 (2x)

12-305 114-15

11-130 170-15

95-775 229-25

96 25-308 820-30

11-130 209-15 (2x)

12-305 114-15 (2x)

95-775 589-91

12-305 114-15

11-130 170-15

95-775 229-25

99-135 911-91 (2x)

99-135 490-91 (2x)

11-130 206-15 (2x)

12-305 114-15 (2x)

12-305 114-15 (2x)

11-130 176-15 (2x)

95-775 579-15

siehe Seite 8-7
see page 8-7
voir page 8-7
véase la página 8-7

99-137 169-91 81/1

95-778 010-91

11-225 178-15 (5x)

Bei Bestellung bitte aufgestempelte Nummer angeben
When ordering, please indicate stamped number
A la commande, préciser la référence poinçonnée
Indíquese en los pedidos el número estampado

siehe Kapitel 2 Erläuterung der Schlüsselzeichen
see chapter 2 Explanation of key markings
voir le chap. 2 Explication des symboles
véase el Cap. 2 Explicaciones de los signos clave

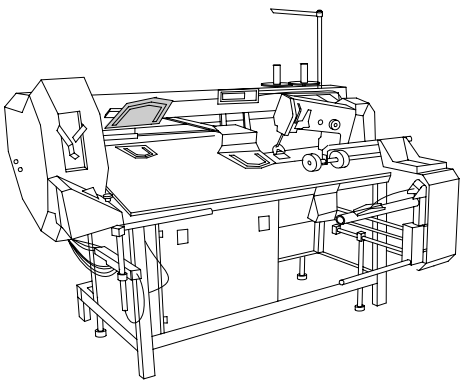

11-130 203-15
95-775 591-05
95-753 564-05
12-305 114-15
11-130 176-15
95-775 589-91 (2x)
99-136 873-91
18-378 008-91 (2x)
11-130 191-15 (2x)
12-305 114-15 (2x)
95-775 588-05
12-305 114-15
11-130 170-15
11-130 176-15
12-305 114-15
95-775 229-25
12-500 151-45 (3x)
95-775 228-15
11-130 179-15 (3x)
11-130 224-15
95-850 315-15
siehe Seite 15-7
see page 15-7
voir page 15-7
véase la página 15-7
11-130 224-15
81/1 95-850 316-15
11-130 224-15
siehe Seite 15-7
see page 15-7
voir page 15-7
véase la página 15-7
95-850 315-15

Bei Bestellung bitte aufgestempelte Nummer angeben
When ordering, please indicate stamped number
A la commande, préciser la référence poinçonnée
Indíquese en los pedidos el número estampado

siehe Kapitel 2 Erläuterung der Schlüsselzeichen
see chapter 2 Explanation of key markings
voir le chap. 2 Explication des symboles
véase el Cap. 2 Explicaciones de los signos clave

Ecken-Umbuggschieber
Edge folders
Glissière rempliage du coin
Remetedor de esquinas

PFAFF 3588-04/020

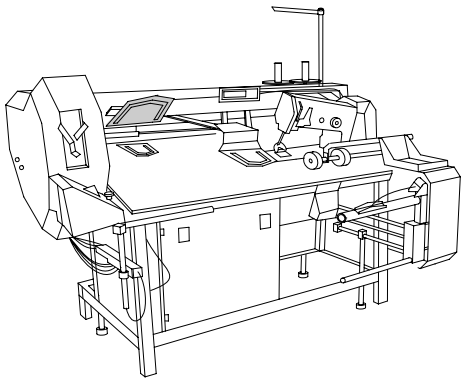

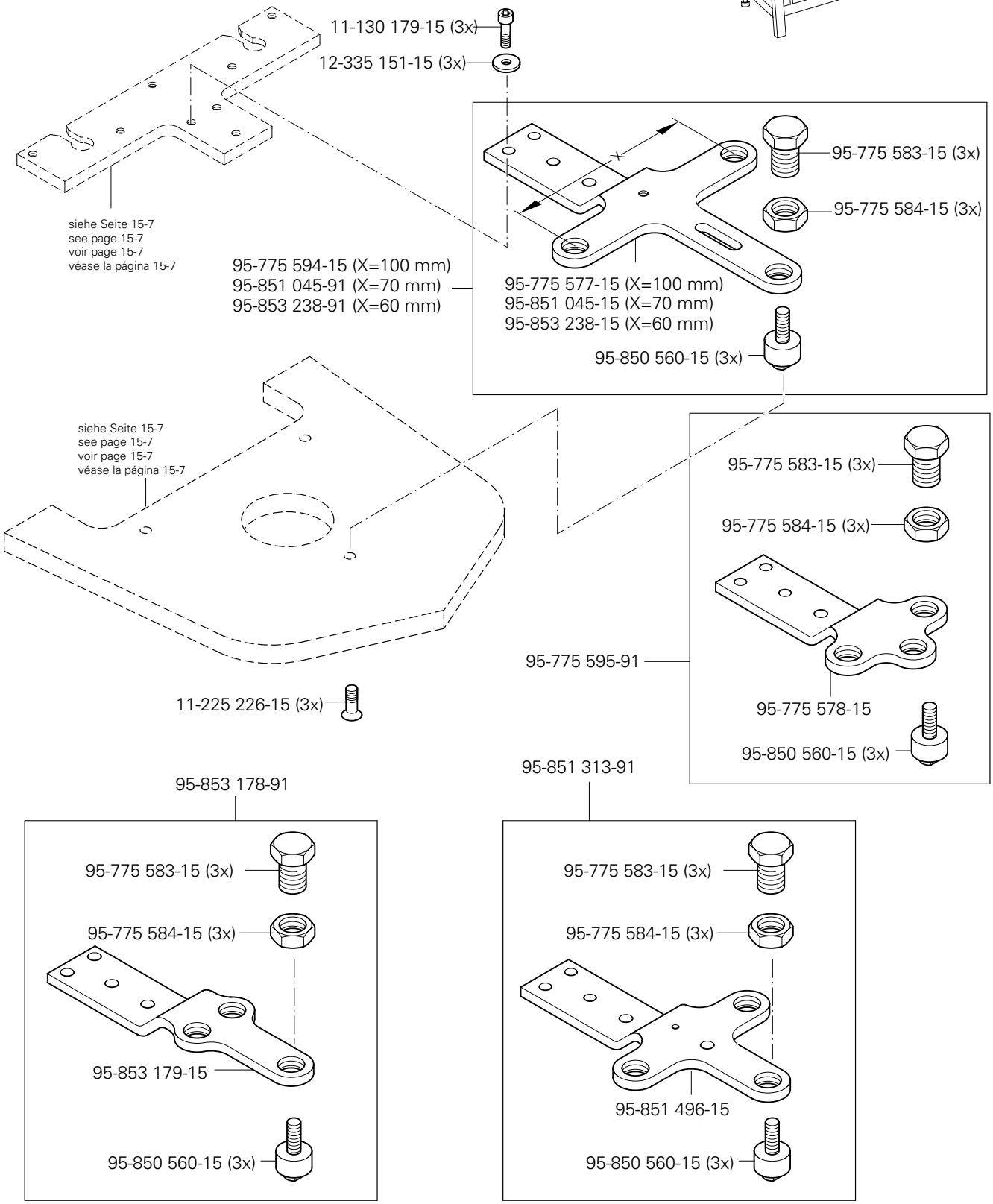

siehe Kapitel 2 Erläuterung der Schlüsselzeichen
see chapter 2 Explanation of key markings
voir le chap. 2 Explication des symboles
véase el Cap. 2 Explicaciones de los signos clave

Taschenblech
Pocket plate
Gabarit de poche
Chapa del bosillo

PFAFF 3588-04/020

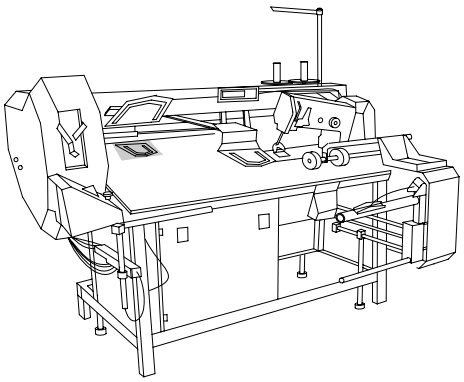

Bei Bestellung bitte aufgestempelte Nummer angeben
When ordering, please indicate stamped number
A la commande, préciser la référence poinçonnée
Indíquese en los pedidos el número estampado

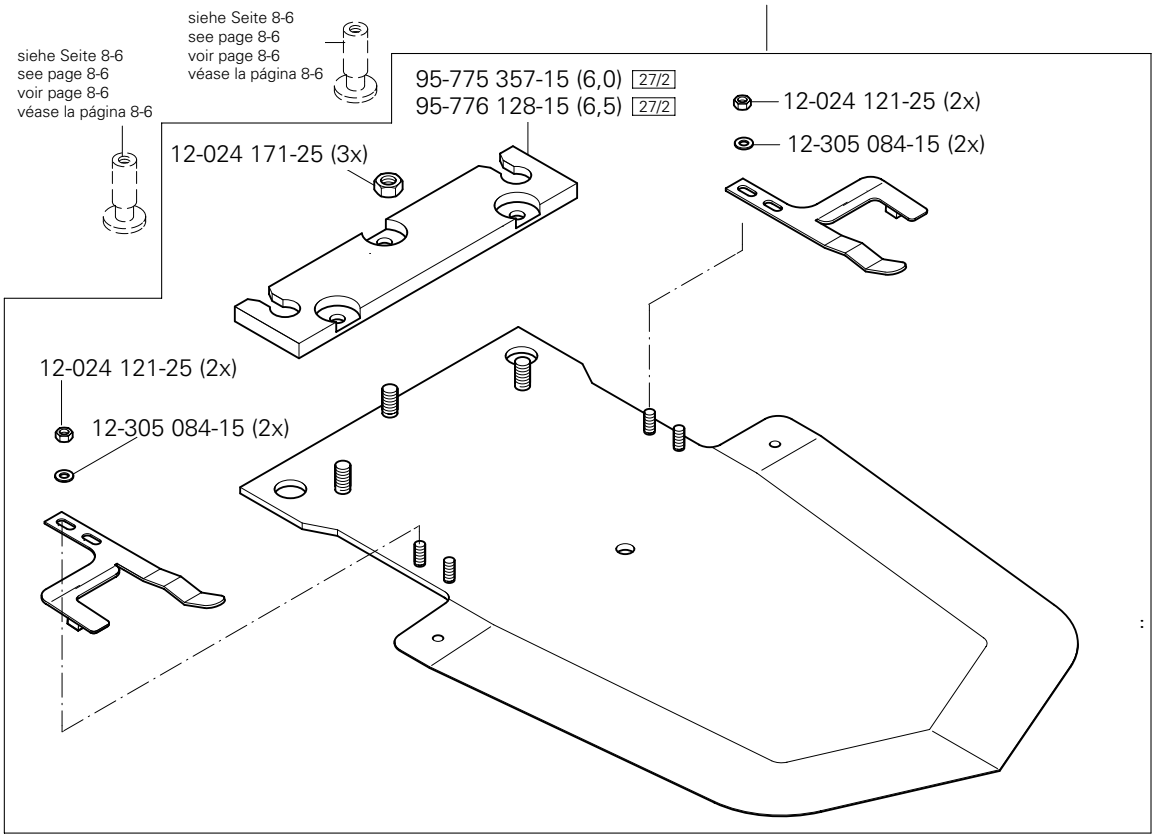

Bei Bestellung bitte aufgestempelte Nummer angeben
When ordering, please indicate stamped number
A la commande, préciser la référence poinçonnée
Indíquese en los pedidos el número estampado

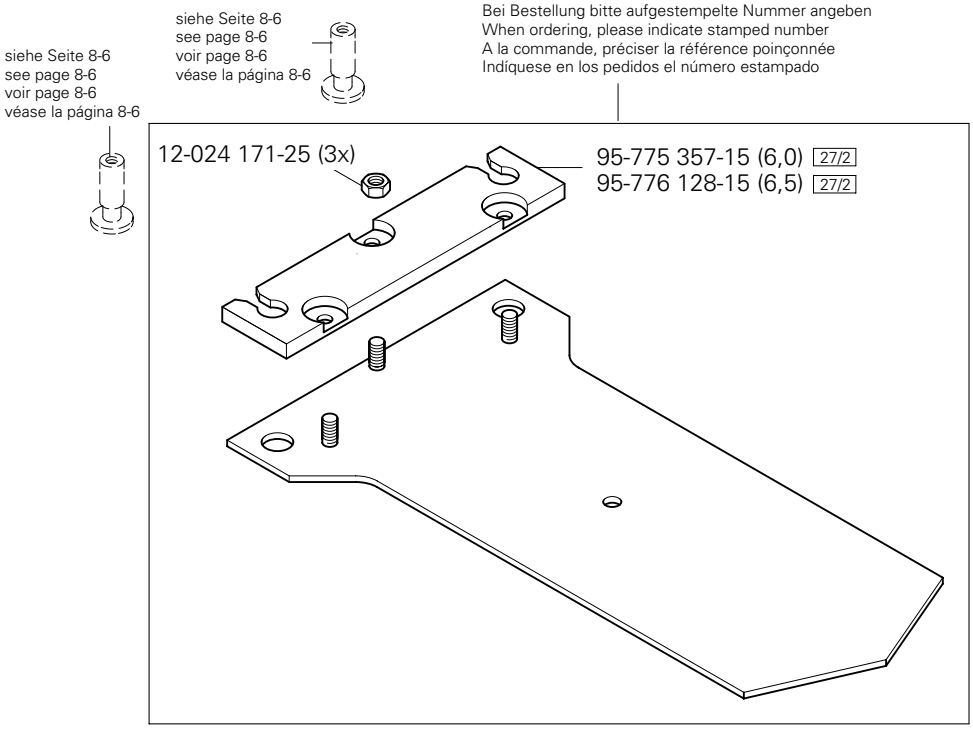

siehe Kapitel 2 Erläuterung der Schlüsselzeichen
see chapter 2 Explanation of key markings
voir le chap. 2 Explication des symboles
véase el Cap. 2 Explicaciones de los signos clave

15.04

Taschenblech
Pocket plate
Gabarit de poche
Chapa del bosillo PFAFF 3588-04/020

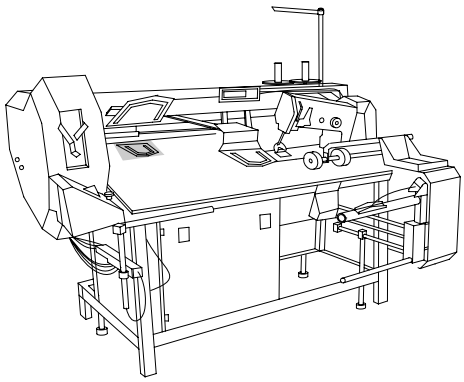

Bei Bestellung bitte aufgestempelte Nummer angeben
When ordering, please indicate stamped number
A la commande, préciser la référence poinçonnée
Indíquese en los pedidos el número estampado

siehe Seite 8-6
see page 8-6
voir page 8-6
véase la página 8-6

siehe Seite 8-6
see page 8-6
voir page 8-6
véase la página 8-6

95-775 357-15 (6,0) 27/2
95-776 128-15 (6,5) 27/2

12-024 171-25 (3x)

12-024 121-25 (2x)
12-305 084-15 (2x)

12-024 121-25 (2x)
12-305 084-15 (2x)

siehe Kapitel 2 Erläuterung der Schlüsselzeichen
see chapter 2 Explanation of key markings
voir le chap. 2 Explication des symboles
véase el Cap. 2 Explicaciones de los signos clave

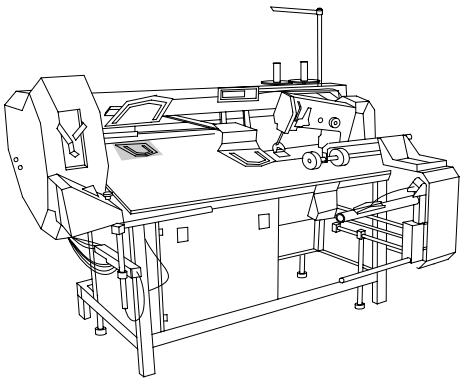

99-134 256-91 (2x)
25-308 820-40 96 (2x)
2.1
2.2
Anschluß siehe Seite 15-18
For connection see page 15-18
Raccord, cf. page 15-18
Para la conexión, véase la pág. 15-18
99-135 298-91 (2x)
Bei Bestellung bitte aufgestempelte Nummer angeben
When ordering, please indicate stamped number
A la commande, préciser la référence poinçonnée
Indíquese en los pedidos el número estampado
99-134 421-91
11-186 976-15
95-776 754-05
11-130 176-15 (3x)
11-341 085-15 (2x)
11-341 085-15 (2x)
95-776 722-15
12-024 121-15 (4x)
12-305 084-15 (4x)
95-776 723-15
95-776 755-11
12-024 171-25 (3x)
12-005 154-25
95-776 695-05
11-210 035-15 (2x)

Taschenblech
Pocket plate
Gabarit de poche
Chapa del bosillo

PFAFF 3588-04/020

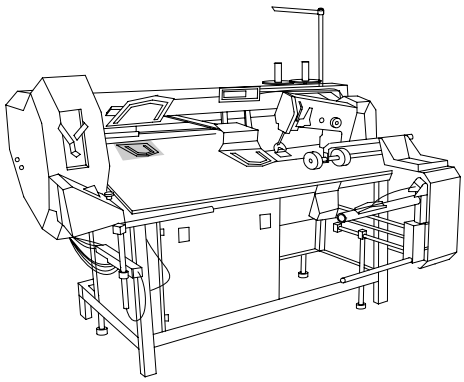

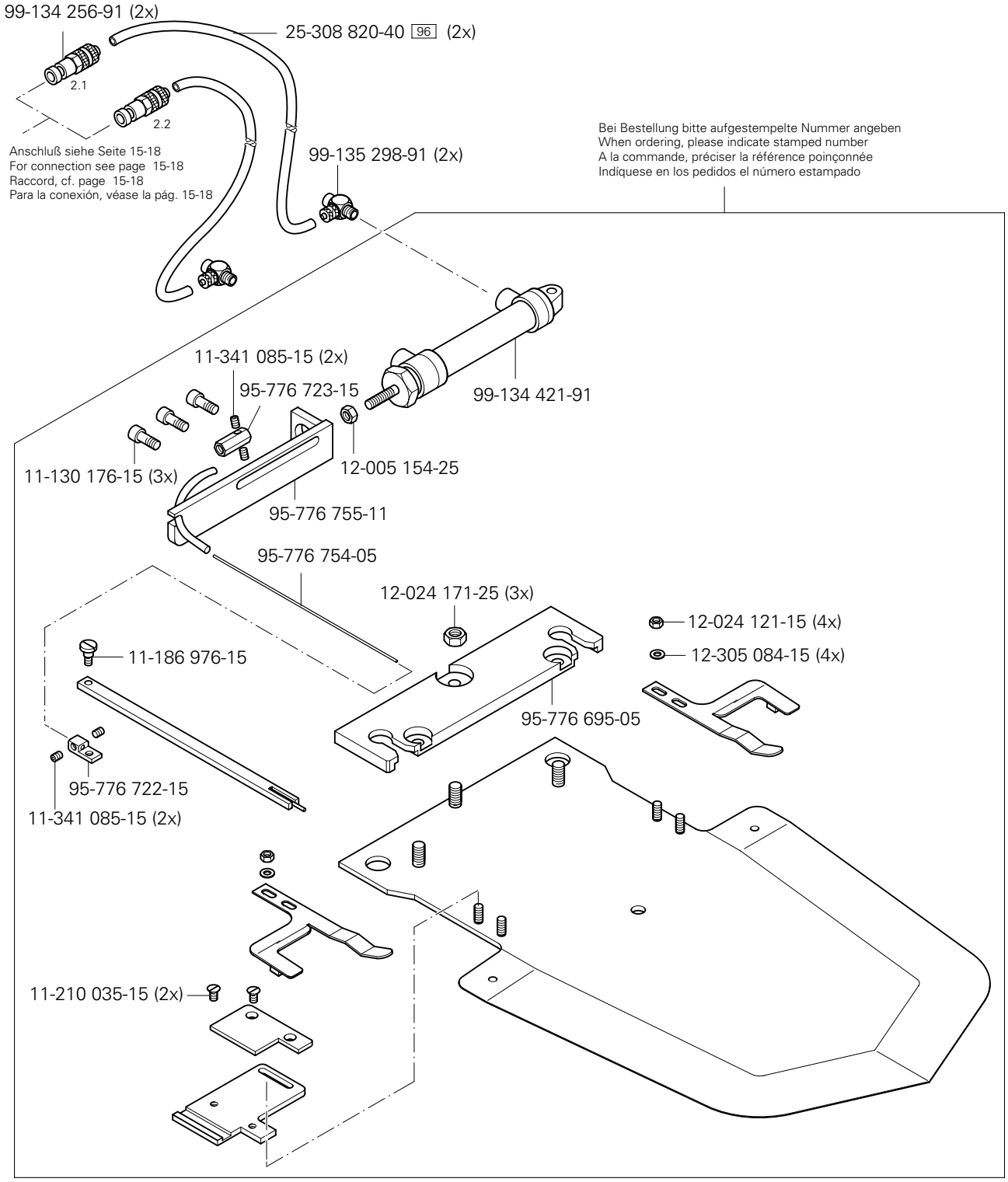

siehe Kapitel 2 Erläuterung der Schlüsselzeichen
see chapter 2 Explanation of key markings
voir le chap. 2 Explication des symboles
véase el Cap. 2 Explicaciones de los signos clave

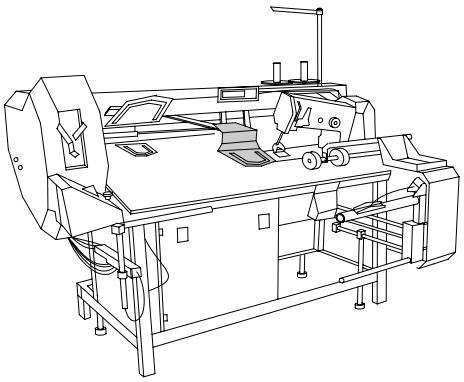

11-130 176-15 (3x)
12-305 114-15 (3x)
95-776 442-01
95-775 328-05
siehe Seite 6-3
see page 6-3
voir page 6-3
véase la página 6-3
95-776 519-90
11-130 176-15 (3x)
12-305 114-15 (3x)
99-137 005-15 (4x)
95-775 757-05
29-013 660-01 3/4
Bei Bestellung bitte aufgestempelte Nummer angeben
When ordering, please indicate stamped number
A la commande, préciser la référence poinçonnée
Indíquese en los pedidos el número estampado
11-225 172-15 (9x)
28-911 200-42 (3mm x 15mm x 10m) 3/4
25-405 604-33 (6mm x 15mm x 10m) 3/4
25-405 604-11 (3mm x 15mm x 10m)
25-405 604-12 (5mm x 15mm x 10m)
Bei Bestellung bitte aufgestempelte Nummer angeben
When ordering, please indicate stamped number
A la commande, préciser la référence poinçonnée
Indíquese en los pedidos el número estampado

Schablonenblech
Jig plate
Gabarit
Plantilla

PFAFF 3588-04/020

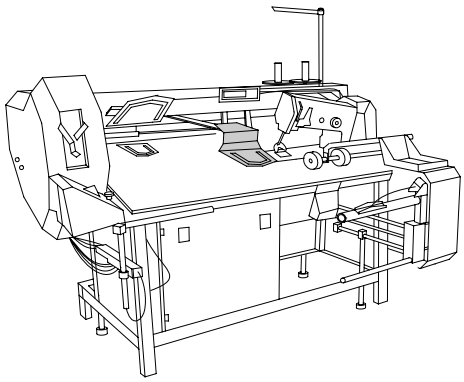

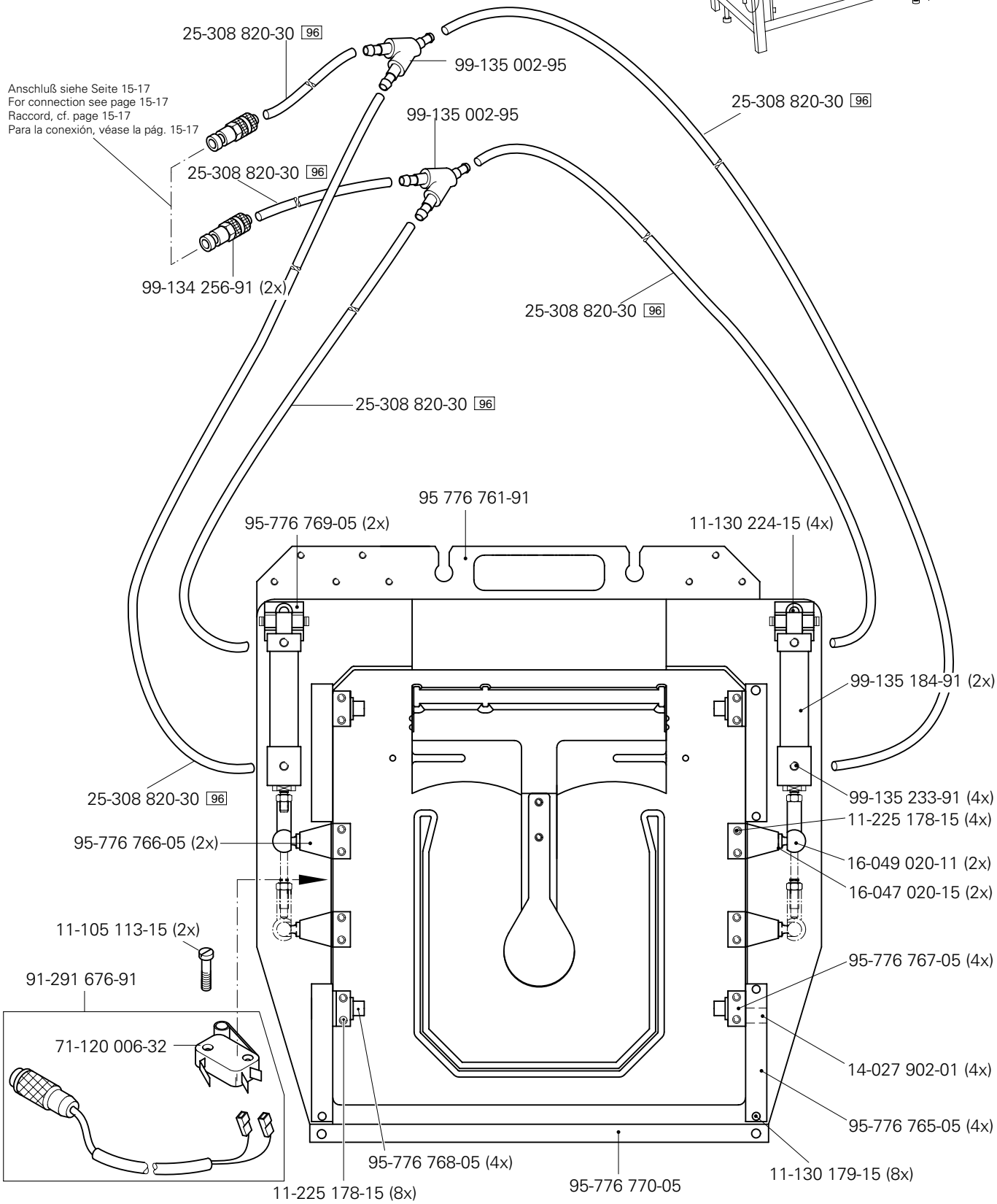

siehe Kapitel 2 Erläuterung der Schlüsselzeichen
see chapter 2 Explanation of key markings
voir le chap. 2 Explication des symboles
véase el Cap. 2 Explicaciones de los signos clave

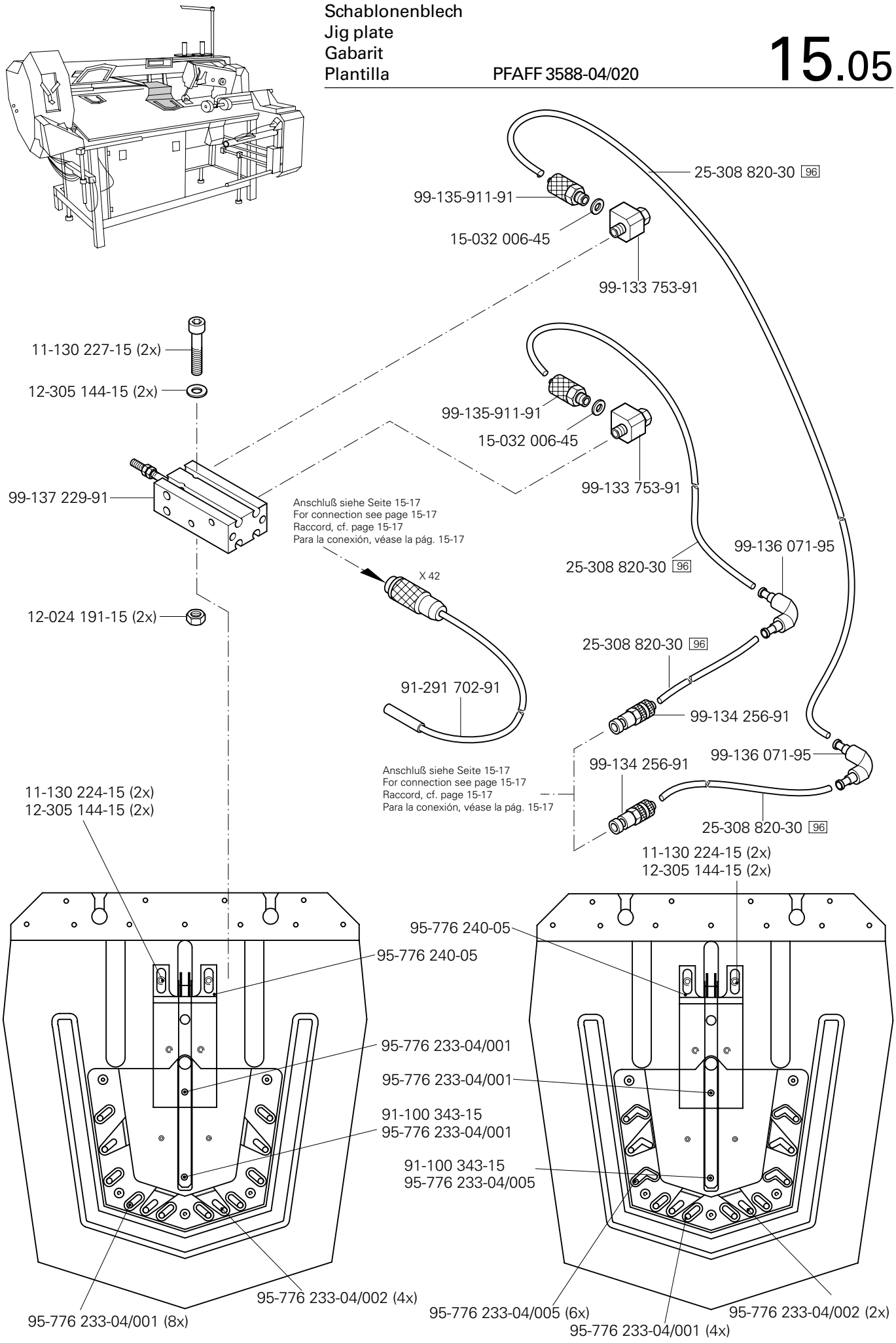
25-308 820-30 96
99-135-911-91
15-032 006-45
99-133 753-91
11-130 227-15 (2x)
12-305 144-15 (2x)
99-135-911-91
15-032 006-45
99-133 753-91
99-137 229-91
Anschluß siehe Seite 15-17
For connection see page 15-17
Raccord, cf. page 15-17
Para la conexión, véase la pág. 15-17
X 42
99-136 071-95
25-308 820-30 96
12-024 191-15 (2x)
25-308 820-30 96
91-291 702-91
99-134 256-91
99-136 071-95
99-134 256-91
Anschluß siehe Seite 15-17
For connection see page 15-17
Raccord, cf. page 15-17
Para la conexión, véase la pág. 15-17
11-130 224-15 (2x)
12-305 144-15 (2x)
25-308 820-30 96
11-130 224-15 (2x)
12-305 144-15 (2x)
95-776 240-05
95-776 240-05
95-776 233-04/001
95-776 233-04/001
91-100 343-15
95-776 233-04/001
91-100 343-15
95-776 233-04/005
95-776 233-04/002 (4x)
95-776 233-04/001 (8x)
95-776 233-04/005 (6x)
95-776 233-04/002 (2x)
95-776 233-04/001 (4x)

Anbausatz für variablen Nähschlitz und Patten
Add-on kit for variable needle slot and flaß
Jeu de pièces adaptables fente de couture variable et rabats
Juego de piezas acoplables pararanura de costura variable y carteras

PFAFF 3588-04/020

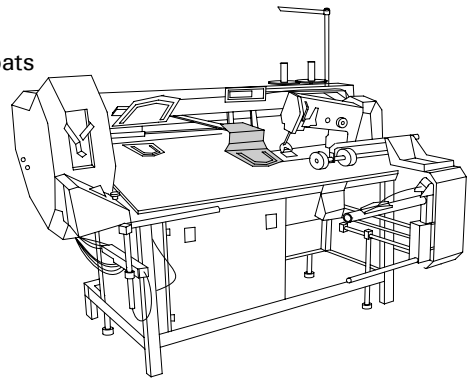

Anschluß siehe Seite 15-16
For connection see page 15-16
Raccord, cf. page 15-16
Para la conexión, véase la pág. 15-16

95-776 422-90

siehe Seite 6-2
see page 6-2
voir page 6-2
véase la página 6-2

X 43

11-108 174-15

71-370 001-36

91-291 704-91

X 42

Anschluß siehe Seite 15-15 und 15-16
For connection see page 15-15 and 15-16
Raccord, cf. page 15-15 et 15-16
Para la conexión, véase la pág. 15-15 y 15-16

99-134 255-91 (2x)

91-100 270-25 (2x)

95-776 516-05

99-134 206-05 (2x)

18-372 008-91 (2x)

25-308 820-40 [96]

99-135 835-05 (2x)

25-308 820-30 [96]

99-137 269-91

Y12.2

Y12.1

siehe Kapitel 2 Erläuterung der Schlüsselzeichen
see chapter 2 Explanation of key markings
voir le chap. 2 Explication des symboles
véase el Cap. 2 Explicaciones de los signos clave

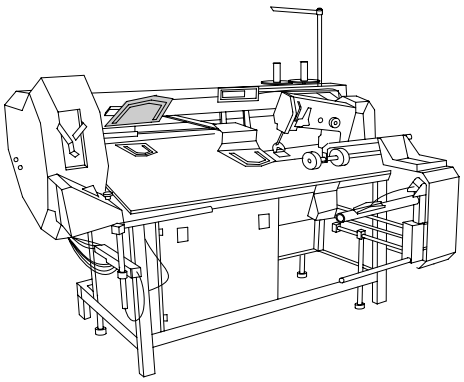

99-134 255-91 (2x)
11-130 176-15 (2x)
12-305 114-15 (2x)
2.1
Anschluß siehe Seite 15-12 und 15-13
For connection see page 15-12 and 15-13
Raccord, cf. page 15-12 et 15-13
Para la conexión, véase la pág. 15-12 y 15-13
95-753 907-75/895
99-134 206-05 (2x)
99-115 425-91 (2x)
99-135 835-05 (2x)
25-308 820-30 96 (2x)
2.2
25-308 820-40 96 (2x)
95-776 566-90
2.1
2.2
99-135 496-95 (2x)
2.1
Anschluß siehe Seite 9-1
For connection see page 9-1
Raccord, cf. page 9-1
Para la conexión, véase la pág. 9-1
2.2
Anschluß siehe Seite 9-1
For connection see page 9-1
Raccord, cf. page 9-1
Para la conexión, véase la pág. 9-1
71-370 001-33 (2x)
11-108 171-15 (2x)
siehe Seite 8-6
see page 8-6
voir page 8-6
véase la página 8-6
siehe Seite 8-6
see page 8-6
voir page 8-6
véase la página 8-6

Anbausatz für vorgebuggte Taschen
Add-on kit for pre-folded pockets
Kit pour poches conformées
Conjunto de piezas para bolsillo predoblado

PFAFF 3588-04/020

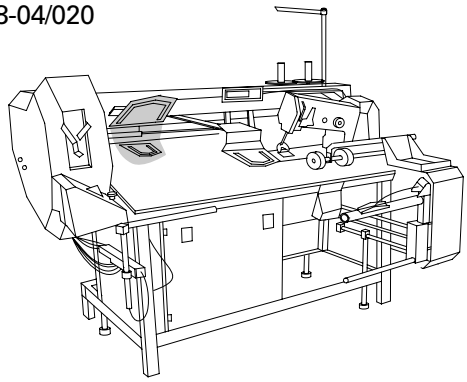

95-776 633-90

95-776 563-05

11-130 108-15 (4x)

12-305 084-25 (4x)

11-225 283-15 (2x)

95-776 564-05

95-776 535-70/895

95-776 540-05 (2x)

11-130 287-15 (4x)

95-776 537-05

95-776 562-05

11-225 292-15 (2x)

siehe Seite 8-6
see page 8-6
voir page 8-6
véase la página 8-6

95-775 710-91

12-024 171-25 (3x)

95-775 357-15 (6,0) 27/2

95-775 369-01

siehe Seite 6-3
see page 6-3
voir page 6-3
véase la página 6-3

95-775 708-91

95-775 328-05

11-225 172-15 (2x)

95-753 608-47

siehe Kapitel 2 Erläuterung der Schlüsselzeichen
see chapter 2 Explanation of key markings
voir le chap. 2 Explication des symboles
véase el Cap. 2 Explicaciones de los signos clave

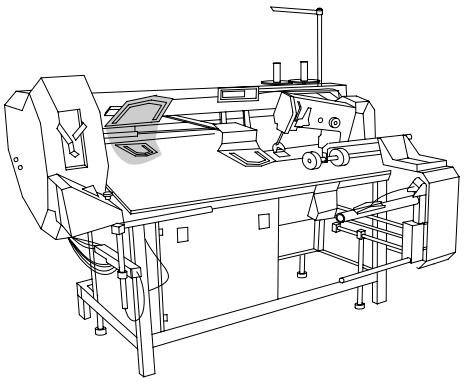

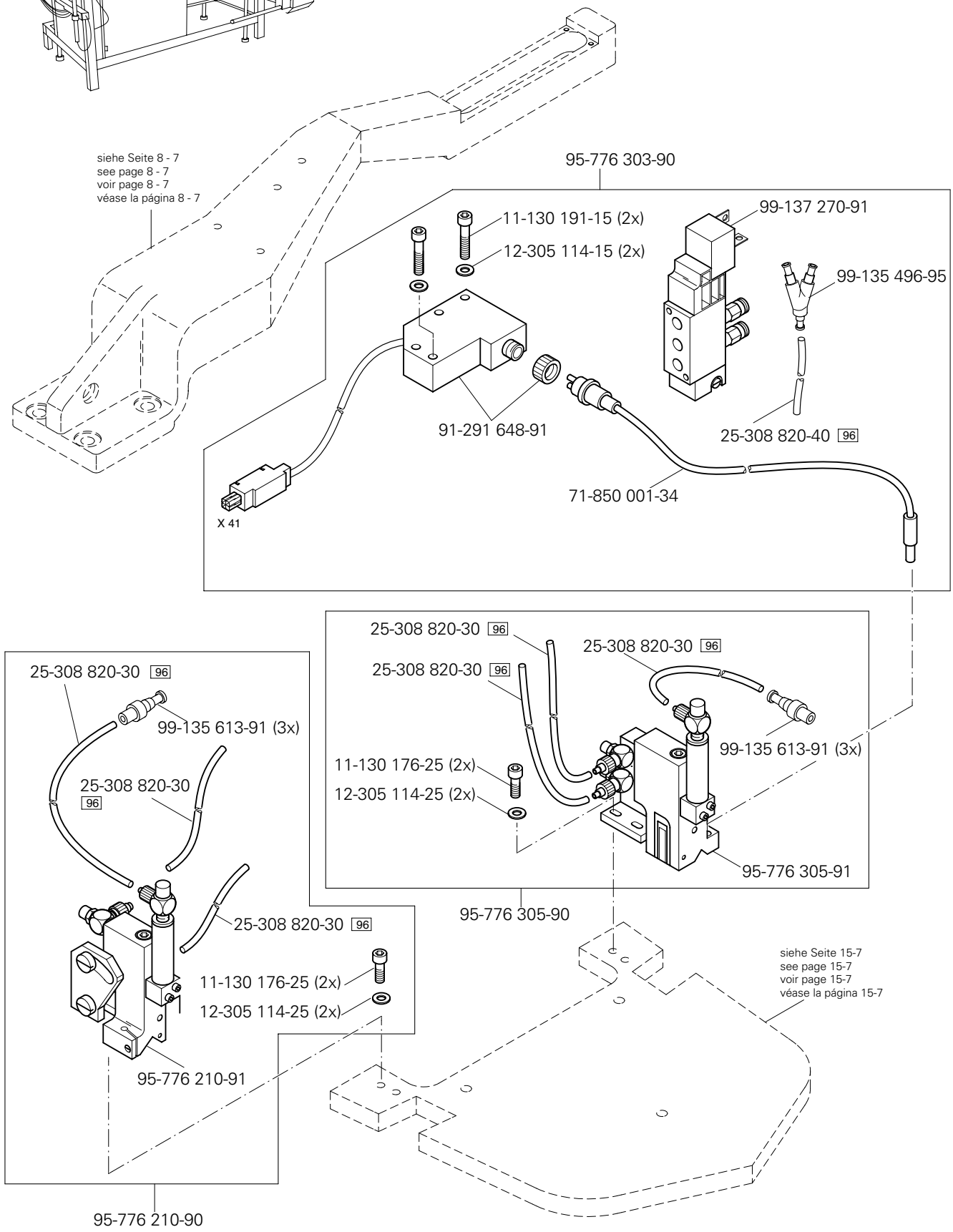
siehe Seite 8 - 7
see page 8 - 7
voir page 8 - 7
véase la página 8 - 7
95-776 303-90
11-130 191-15 (2x)
12-305 114-15 (2x)
99-137 270-91
99-135 496-95
91-291 648-91
25-308 820-40 96
71-850 001-34
X 41
25-308 820-30 96
25-308 820-30 96
25-308 820-30 96
25-308 820-30 96
99-135 613-91 (3x)
11-130 176-25 (2x)
12-305 114-25 (2x)
99-135 613-91 (3x)
95-776 305-91
95-776 305-90
25-308 820-30 96
25-308 820-30 96
25-308 820-30 96
11-130 176-25 (2x)
12-305 114-25 (2x)
95-776 210-91
95-776 210-90
siehe Seite 15-7
see page 15-7
voir page 15-7
véase la página 15-7

15.10 Anbausatz für Programmerkennung
Add-on kit for program identification
Kit pour reconnaissance de programme
Kit para identification del programa PFAFF 3588-04/020

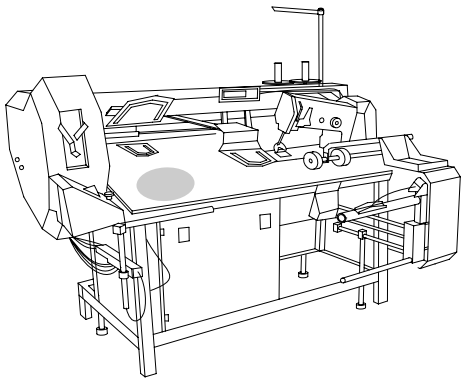

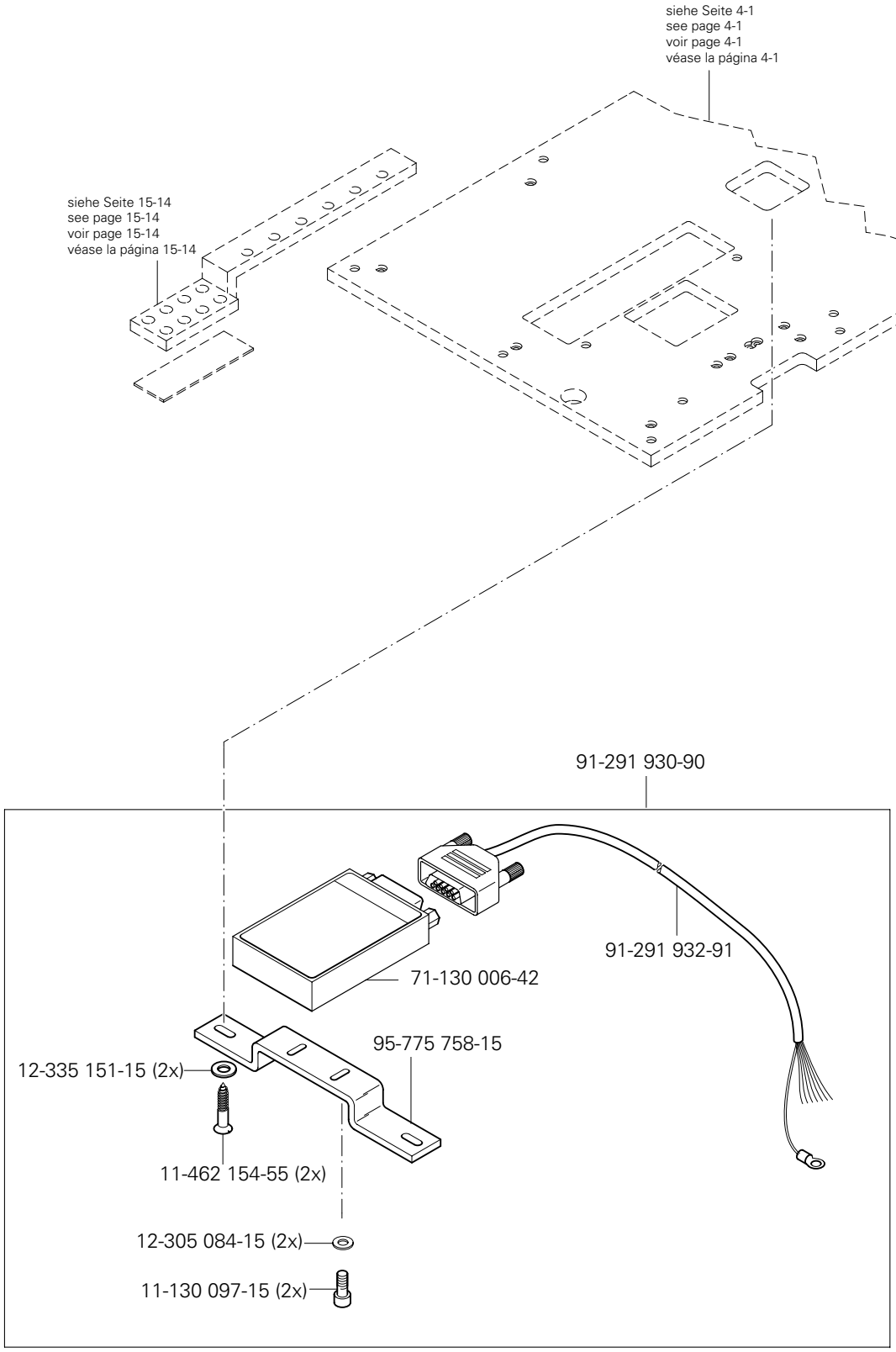

siehe Kapitel 2 Erläuterung der Schlüsselzeichen
see chapter 2 Explanation of key markings
voir le chap. 2 Explication des symboles
véase el Cap. 2 Explicaciones de los signos clave

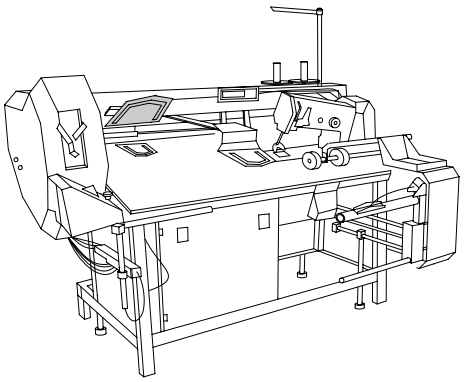

91-291-920-90

X 28

Anschluß siehe Seite 10-5
For connection see page 10-5
Raccord, cf. page 10-5
Para la conexión, véase la pág. 10-5

siehe Seite 8-7
see page 8-7
voir page 8-7
véase la página 8-17

95-778 125-75/895

siehe Seite 8-7
see page 8-7
voir page 8-7
véase la página 8-17

11-130 293-25

12-335 191-25

siehe Seite 15-9
see page 15-9
voir page 15-9
véase la página 15-9

91-291 919-91

Bausatz für breiten Saum PFAFF 3588-04/020
Kit for wide hem
Kit pour ourlet large
Juego de montaje para dobladillo ancho

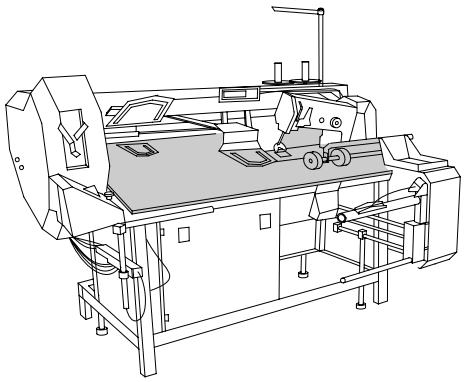

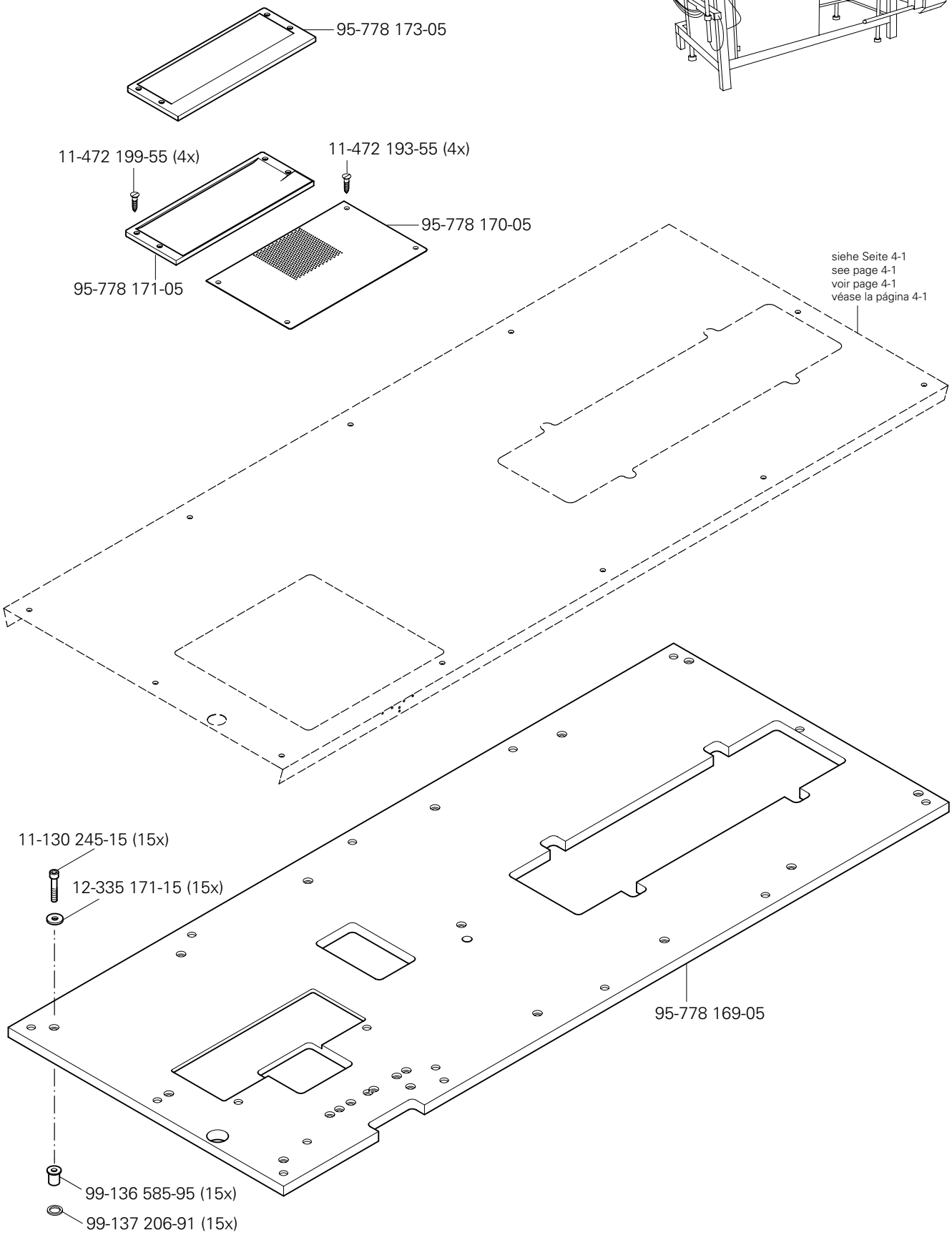

siehe Kapitel 2 Erläuterung der Schlüsselzeichen
see chapter 2 Explanation of key markings
voir le chap. 2 Explication des symboles
véase el Cap. 2 Explicaciones de los signos clave

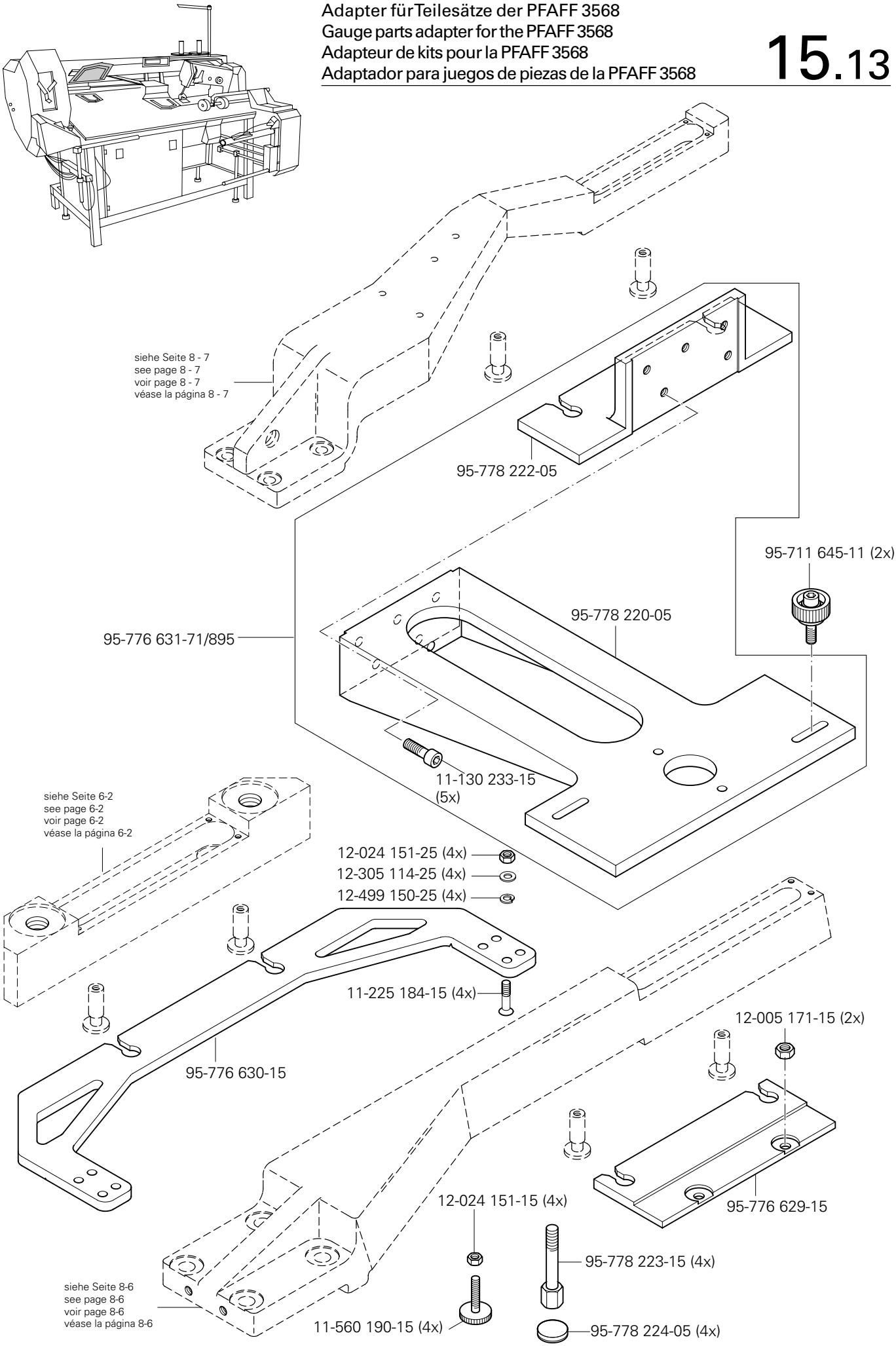
siehe Seite 8 - 7
see page 8 - 7
voir page 8 - 7
véase la página 8 - 7
95-778 222-05
95-711 645-11 (2x)
95-778 220-05
95-776 631-71/895
11-130 233-15
(5x)
siehe Seite 6-2
see page 6-2
voir page 6-2
véase la página 6-2
12-024 151-25 (4x)
12-305 114-25 (4x)
12-499 150-25 (4x)
11-225 184-15 (4x)
12-005 171-15 (2x)
95-776 630-15
95-776 629-15
12-024 151-15 (4x)
95-778 223-15 (4x)
siehe Seite 8-6
see page 8-6
voir page 8-6
véase la página 8-6
11-560 190-15 (4x)
95-778 224-05 (4x)

Index (Teilenummern / Seitenzahlen)
Index (part numbers / page numbers)
Index (numéros de pièces, de pages)
Index (números de pieza / números de página)

No.	Seite Page Pages Página
11-032 402-15	5 - 1
11-032 582-15	15 - 6
11-039 179-15	6 - 2
11-039 225-15	3 - 3
11-039 231-15	8 - 6
11-039 240-15	3 - 22
11-039 306-15	3 - 18, 12 - 1
11-039 318-15	8 - 5
11-039 354-15	10 - 12
11-039 378-15	10 - 2
11-039 459-15	6 - 5, 6 - 6
11-039 749-15	3 - 1
11-105 113-15	15 - 15
11-105 275-25	8 - 5
11-106 923-25	3 - 4
11-108 093-25	10 - 12
11-108 099-25	10 - 4, 10 - 5, 10 - 13
11-108 108-15	3 - 10
11-108 171-15	3 - 18, 15 - 18
11-108 174-15	3 - 16, 15 - 17
11-108 177-25	10 - 4, 11 - 1
11-108 192-15	3 - 18
11-108 219-15	3 - 20
11-108 222-15	3 - 2
11-108 225-15	3 - 1
11-108 228-25	11 - 1
11-108 234-15	3 - 12
11-108 255-15	3 - 7
11-108 846-15	3 - 8
11-130 089-15	3 - 4
11-130 092-15	3 - 18
11-130 095-15	3 - 18
11-130 097-15	6 - 2, 15 - 21
11-130 101-15	6 - 2
11-130 108-15	6 - 6, 15 - 19
11-130 113-15	15 - 2
11-130 170-15	15 - 7, 15 - 8
11-130 173-15	3 - 18, 3 - 23, 3 - 24, 6 - 3, 8 - 6, 8 - 7
11-130 176-15	3 - 11, 8 - 7, 10 - 15, 15 - 4, 15 - 7, 15 - 8, 15 - 12, 15 -13, 15 - 14, 15 - 18
11-130 176-25	15 - 20
11-130 179-15	3 - 15, 6 - 2, 7 - 5, 10 - 15, 15 - 1, 15 - 2, 15 - 8, 15 - 9, 15 - 15
11-130 191-15	7 - 5, 15 - 8, 15 - 20
11-130 197-15	15 - 3
11-130 203-15	15 - 8
11-130 206-15	15 - 7
11-130 209-15	9 - 1, 9 - 3, 15 - 7
11-130 224-15	3 - 5, 3 - 16, 3 - 22, 5 - 2, 6 - 2, 10 - 8, 15 - 8, 15 - 15, 15 - 16
11-130 224-25	11 - 3
11-130 227-15	7 - 1, 7 - 5, 8 - 6, 15 - 16
11-130 227-25	11 - 3, 11 - 4
11-130 233-15	3 - 1, 5 - 2, 6 - 1, 6 - 2, 6 - 4, 7 - 1, 7 - 6, 8 - 2, 8 - 7, 10 - 15, 15 - 24
11-130 239-15	3 - 1, 8 - 2
11-130 239-25	11 - 2, 11 - 4
11-130 245-15	4 - 1, 6 - 2, 10-15, 15 - 23
11-130 251-15	3 - 9, 3 - 22, 8 - 1
11-130 257-25	9 - 5
11-130 281-15	3 - 4
11-130 284-15	3 - 23, 15 - 6
11-130 284-25	10 - 8
11-130 287-15	3 - 1, 3 - 9, 3 - 19, 5 - 1, 7 - 6, 15 - 19
11-130 287-25	10 - 7
11-130 293-15	3 - 12, 3 - 17, 3 - 22, 5 - 1, 6 - 3, 7 - 3, 10 - 3, 15 - 2, 15 - 5
11-130 293-25	8 - 6, 8 - 7, 15 - 22
11-130 296-15	15 - 4
11-130 299-15	7 - 5, 8 - 3
11-130 299-25	10 - 10
11-130 305-15	8 - 2, 8 - 5
11-130 311-15	15 - 4
11-130 317-15	8 - 1
11-130 323-15	5 - 2
11-130 332-15	7 - 3
11-130 353-15	10 - 4
11-130 359-15	10 - 4
11-130 365-15	10 - 1, 15 - 4
11-130 371-15	8 - 6
11-130 377-15	8 - 1, 8 - 7, 10 - 7, 15 - 2
11-130 383-15	8 - 1
11-130 389-15	5 - 2
11-130 395-15	7 - 5
11-130 452-15	5 - 1, 6 - 5, 6 - 6, 15 - 1, 15 - 2
11-130 458-15	8 - 5
11-130 461-15	6 - 1, 6 - 4
11-130 464-15	6 - 1, 6 - 4, 6 - 5, 6 - 6, 7 - 1, 8 - 1
11-130 482-15	7 - 3
11-130 533-15	10 - 1
11-130 551-15	7 - 3
11-130 557-15	8 - 1
11-130 719-15	7 - 3, 7 - 5
11-130 903-15	3 - 12
11-130 905-15	3 - 11
11-130 906-15	3 - 9, 7 - 3, 10 - 15
11-130 918-15	8 - 5
11-132 169-15	3 - 4
11-132 172-15	3 - 19
11-132 223-15	3 - 19
11-132 286-15	7 - 1
11-132 352-15	3 - 1
11-172 127-25	3 - 4
11-173 171-15	8 - 1, 8 - 5
11-173 171-25	10 - 8, 10 - 10, 10 - 12
11-173 177-15	3 - 2
11-173 222-25	10 - 4
11-174 082-15	3 - 3
11-174 176-15	3 - 4
11-180 169-25	3 - 1, 3 - 4
11-180 223-25	3 - 4
11-186 976-15	15-12, 15 - 13
11-210 035-15	15-12, 15 - 13
11-210 038-15	3 - 19
11-210 044-25	3 - 3
11-210 078-15	3 - 19
11-210 078-25	3 - 15
11-210 084-25	3 - 10
11-210 088-25	6 - 2, 8 - 6, 8 - 7
11-210 165-15	3 - 4, 10 - 10
11-210 165-25	3 - 16
11-210 168-15	3 - 6, 3 - 17
11-210 169-15	3 - 12, 3 - 20
11-210 169-25	10 - 6
11-210 174-15	3 - 18
11-210 210-15	3 - 18
11-225 094-15	6 - 2

No.	Seite Page Pages Página
11-225 172-15	3-20, 15 - 14, 15 - 19
11-225 175-15	3 - 21
11-225 175-25	3 - 15
11-225 178-15	15 - 7, 15 - 15
11-225 184-15	3 - 18, 15 - 24
11-225 196-15	7 - 6
11-225 220-15	7 - 3
11-225 223-25	11 - 5
11-225 226-15	15 - 9
11-225 232-15	3 - 8, 5 - 2, 6 - 2
11-225 238-15	6 - 1, 6 - 4, 11 - 5
11-225 283-15	15 - 19
11-225 292-15	15 - 19
11-225 358-15	5 - 1, 6 - 2
11-225 364-15	8 - 2
11-225 457-15	6 - 5, 6 - 6
11-225 902-15	3 - 8
11-225 904-05	10 - 1
11-250 084-25	3 - 6
11-317 971-15	3 - 8
11-330 082-15	10 - 16
11-330 166-15	3 - 3, 3 - 7, 3 - 12, 3 - 23, 8 - 4
11-330 169-15	3 - 4, 7 - 1
11-330 175-15	7 - 1
11-330 217-15	3 - 7, 3 - 15, 3 - 16, 3 - 19, 6 - 1, 6 - 4
11-330 220-15	3 - 3, 3 - 7, 3 - 17, 7 - 1
11-330 277-15	3 - 1, 3 - 13, 3 - 22, 11 - 1
11-330 280-15	3 - 3, 5 - 2, 7 - 3, 8 - 4
11-330 283-15	3 - 1
11-330 286-15	7 - 1
11-330 304-15	15 - 4
11-330 352-15	3 - 1
11-330 364-15	6 - 1, 6 - 4
11-330 370-15	8 - 1
11-330 952-15	3 - 5, 3 - 6, 3 - 13, 3 - 16, 3 - 18, 3 - 21
11-330 955-15	3 - 19, 10 - 3
11-330 960-15	3 - 2, 3 - 5, 3 - 19, 3 - 21
11-330 962-15	3 - 3
11-330 964-15	3 - 5, 3 - 18, 3 - 21
11-335 085-15	6 - 3
11-335 217-15	3 - 5
11-335 280-15	3 - 3
11-335 379-15	3 - 24
11-335 902-15	3 - 5, 3 - 21
11-341 085-15	15-12, 15 - 13
11-341 166-15	3 - 19
11-341 169-15	6 - 2, 6 - 5, 6 - 6
11-341 217-15	3 - 8
11-341 280-15	3 - 2
11-341 901-15	3 - 17
11-341 902-15	3 - 5
11-341 905-15	3 - 5, 3 - 18, 3 - 19, 3 - 21
11-460 193-15	10 - 15
11-462 154-55	15 - 21
11-472 193-55	4 - 1, 15 - 23
11-472 199-55	4 - 1, 15 - 23
11-550 223-15	11 - 1, 11 - 5
11-560 190-15	15 - 24
11-706 169-05	3 - 3
11-724 190-55	10 - 12
11-724 907-55	11 - 4
12-005 154-25	3 - 4, 15 - 12, 15 - 13
12-005 171-15	3 - 11, 3 - 18, 15 - 24
12-005 195-15	3 - 9, 8 - 1
12-005 215-15	3-24,10 - 10, 10 - 12
12-010 240-15	10 - 16
12-024 121-15	15-12,15 - 13
12-024 121-25	10-16,15 - 10, 15 - 11
12-024 151-15	7 - 6, 15 - 24
12-024 151-25	15 - 24
12-024 171-15	7 - 6, 10 - 15
12-024 171-25	3 - 22, 3 - 25, 11 - 3, 11 - 4, 11 - 5, 13 -1, 15 - 10, 15-11, 15 -12, 15 -13, 15- 19
12-024 191-15	3 - 17, 6 - 5, 6 - 6, 8 - 2, 8 - 5, 10 - 15, 15 - 4, 15 - 16
12-024 191-25	3 - 6, 12 - 1
12-024 211-15	5 - 1, 8 - 1, 15 - 4
12-024 231-15	3 - 11, 6 - 5, 6 - 6, 15 - 4
12-024 251-15	5 - 1, 15 - 6
12-024 291-15	6 - 5, 6 - 6
12-024 291-25	3 - 1
12-105 190-25	11 - 1
12-160 193-25	11 - 5
12-305 084-15	6 - 2, 10 - 16, 15-2, 15 - 10, 15-11, 15-12, 15 -13,15- 21
12-305 084-25	15 - 19
12-305 114-05	3 - 18
12-305 114-15	6 - 2, 7 - 6, 8 - 7, 10-12, 10 - 15, 15 - 4, 15 - 7, 15 - 8, 15 - 14, 15-18, 15 - 20
12-305 114-25	10 - 8, 15 - 20, 15 - 24
12-305 144-15	6 - 2, 7 - 1, 8 - 2, 8 - 6, 15 - 16
12-305 144-25	9 - 5, 11 - 2, 11 - 3, 11 - 4
12-305 174-15	3 - 17, 5 - 2, 7 - 6, 8 - 2, 8 - 3, 15 - 4, 15 - 5
12-305 221-15	10 - 1
12-305 224-15	5 - 1, 5 - 2, 8 - 6, 8 - 7, 10 - 4, 15 - 4
12-305 264-15	5 - 1, 6 - 1, 6 - 4, 6 - 5, 6 - 6, 8 - 1, 8 - 5, 15 - 1, 15 - 2, 15 - 4
12-305 314-15	5 - 1, 15 - 6
12-315 080-15	3 - 18
12-315 090-25	3 - 4
12-322 028-05	3 - 8
12-333 230-15	3 - 1
12-335 151-15	6 - 3, 8 - 6, 8 - 7, 15 - 3, 15 - 9, 15 - 21
12-335 171-15	4 - 1, 8 - 6, 15 - 23
12-335 191-15	8 - 5
12-335 191-25	15 - 22
12-335 210-15	10 - 2
12-360 061-05	3 - 19
12-360 124-05	3 - 25
12-360 141-05	7 - 1
12-360 143-05	7 - 1
12-360 181-05	8 - 3
12-360 184-05	8 - 3
12-380 170-25	6 - 3, 8 - 6, 8 - 7
12-499 150-25	15 - 24
12-499 150-45	8 - 7, 10 - 15
12-499 170-45	6 - 2, 7 - 6
12-499 190-45	5 - 2, 10 - 15, 15 - 4
12-499 210-45	10 - 7
12-499 230-45	6 - 1, 6 - 4, 6 - 5, 6 - 6, 8 - 1, 15 - 1, 15 - 2
12-499 290-45	7 - 3
12-500 151-45	15 - 8
12-501 150-45	7 - 5

No.	Seite Page Pages Página
12-501 170-45	7 - 5, 8 - 2, 8 - 7
12-501 190-45	7 - 3, 8 - 2
12-501 210-45	7 - 5, 8 - 1
12-501 230-45	7 - 3
12-505 171-15	7 - 5
12-512 111-25	10 - 10
12-512 170-05	10 - 10
12-512 220-05	10 - 10
12-517 250-45	6 - 1, 6 - 4
12-610 170-45	3 - 19
12-610 200-45	3 - 19
12-610 210-45	3 - 3, 6 - 1, 6 - 4
12-610 250-45	6 - 2
12-610 270-45	15 - 4
12-610 310-45	3 - 3
12-610 330-45	8 - 3
12-610 380-45	3 - 1
12-610 570-45	15 - 1, 15 - 2
12-640 130-55	3 - 4, 3 - 6, 3 - 18
12-640 170-55	3 - 12
12-660 430-45	6 - 1, 6 - 4
12-660 520-45	6 - 5, 6 - 6, 8 - 1
12-660 550-45	6 - 1, 6 - 4, 8 - 2, 8 - 3, 15 - 4
12-710 250-12	11 - 1
12-710 270-12	3 - 3
13-030 530-05	3 - 23
13-030 635-05	3 - 1
13-030 641-05	3 - 1
13-033 004-05	3 - 18
13-033 091-05	3 - 4
13-033 109-05	3 - 4
13-033 307-05	15 - 4
13-033 400-05	6 - 1, 6 - 4
13-033 490-05	6 - 5, 6 - 6
13-033 544-05	8 - 4
13-033 568-05	3 - 7
13-052 046-55	3 - 19
14-010 665-01	15 - 4
14-016 101-91	3 - 21
14-016 103-01	3 - 21
14-016 120-01	6 - 1, 6 - 4
14-016 150-01	3 - 5
14-016 151-91	3 - 5, 3 - 19
14-018 594-01	7 - 1
14-018 614-91	3 - 18
14-018 640-01	8 - 2, 8 - 3
14-018 644-91	3 - 5
14-026 122-01	3 - 19
14-027 902-01	15 - 15
14-031 081-01	6 - 2
14-031 151-01	6 - 1, 6 - 4
14-215 013-13	3 - 12
14-215 013-23	3 - 16
14-215 022-33	3 - 8, 3 - 19
14-215 028-33	3 - 17
14-215 073-13	3 - 13
14-215 091-13	3 - 3
14-215 124-13	3 - 17
14-215 166-03	3 - 3
14-215 199-33	3 - 17
14-218 050-01	3 - 8, 6 - 1, 6 - 4
14-218 090-01	3 - 8, 6 - 2
14-280 090-01	3 - 13
14-310 240-01	15 - 1, 15 - 2
14-602 901-01	3 - 6
14-650 251-05	3 - 21
14-680 420-15	3 - 21
14-731 451-05	7 - 1
14-731 915-05	6 - 5, 6 - 6
14-757 131-01	6 - 5, 6 - 6, 8 - 1, 8 - 5
15-032 001-45	3 - 9, 3 - 11, 3 - 14
15-032 002-45	9 - 6
15-032 006-45	3 - 4, 3 - 22, 15 - 16
15-120 707-05	3 - 19
15-120 718-05	3 - 19
15-120 902-05	3 - 19
15-125 049-05	3 - 20
15-711 050-51	3 - 12
16-040 010-11	3 - 18
16-041 035-41	3 - 11
16-042 903-01	7 - 1
16-047 020-15	11 - 3, 15 - 15
16-047 131-55	3 - 25
16-049 020-11	11 - 3, 15 - 15
16-409 970-05	3 - 5
16-409 971-05	3 - 13
16-414 127-05	3 - 21
16-920 007-15	6 - 5, 6 - 6
17-518 010-51	9 - 6
18-278 001-91	3 - 14
18-278 005-91	3 - 9, 3 - 11
18-372 001-91	3 - 14, 8 - 4, 9 - 2, 9 - 4
18-372 004-91	9 - 5
18-372 008-91	8 - 4, 15 - 17
18-373 011-91	3 - 9
18-378 001-91	8 - 4, 8 - 5
18-378 004-91	9 - 5
18-378 008-91	3 - 2, 15 - 7, 15 - 8
18-378 009-91	3 - 20
18-379 004-91	9 - 5
18-381 002-91	9 - 6
24-101 220-54	7 - 6
24-101 230-64	10 - 5
24-162 253-44	10 - 3
25-161 801-49	3 - 20
25-161 801-52	3 - 7
25-161 805-04	9 - 6
25-308 820-30	3 - 2, 3 - 4, 3 - 9, 3 - 11, 3 - 15, 15 - 7, 15 - 15, 15 - 16, 15 - 17, 15 - 18, 15 - 20
25-308 820-40	3 - 14, 8 - 4, 9 - 1, 9 - 2, 9 - 3, 9 - 4, 9 - 5, 10 - 16, 15 -12,15 - 13, 15 - 17, 15-18, 15 - 20
25-308 820-60	9 - 1, 9 - 5
25-405 604-11	15 - 14
25-405 604-12	15 - 14
25-405 604-33	15 - 14
25-901 610-03	10 - 3
26-536 301-09	3 - 20
28-011 201-44	14 - 1
28-011 202-05	14 - 1
28-011 202-10	14 - 1
28-011 202-43	14 - 1
28-011 202-47	14 - 1
28-911 200-42	15 - 14
29-013 660-01	15 - 14
49-031 450-02	10 - 16
70-371 500-02	7 - 6
71-110 003-07	10 - 4
71-120 005-32	7 - 6

No.	Seite Page Pages Página
71-120 006-32	3 - 10, 15 - 2, 15 - 15
71-130 004-39	10 - 3
71-130 004-40	10 - 3
71-130 005-52	6 - 2, 6 - 6
71-130 006-42	15 - 21
71-140 000-41	3 - 25
71-150 000-69	10 - 10
71-160 001-39	10 - 5, 10 - 13
71-160 001-40	15 - 4
71-160 001-65	10 - 15
71-160 003-37	10 - 15, 15 - 4
71-160 003-38	10 - 5, 10 - 13
71-160 003-80	10 - 4, 10 - 13
71-160 008-14	10 - 3
71-190 000-60	10 - 10
71-190 001-18	10 - 10
71-190 002-13	10 - 10
71-210 002-21	10 - 10
71-210 002-40	10 - 10
71-210 002-50	10 - 10
71-210 002-52	10 - 10
71-370 001-31	6 - 6
71-370 001-33	15 - 18
71-370 001-36	15 - 17
71-370 001-58	7 - 6
71-370 001-59	10 - 6, 10 - 15, 15 - 4
71-370 001-75	10 - 6
71-370 003-95	10 - 4
71-370 003-96	10 - 4
71-480 000-12	10 - 10
71-520 005-17	10 - 7
71-520 005-19	7 - 1
71-520 005-20	15 - 4
71-523 555-34	10 - 2
71-590 007-11	10 - 10
71-710 000-82	10 - 10
71-750 002-19	10 - 1
71-750 002-21	10 - 7
71-750 002-46	10 - 8
71-760 004-99	10 - 4
71-770 000-60	10 - 4
71-850 001-34	15 - 20
71-890 000-09	10 - 4
71-910 000-34	10 - 13
71-910 000-49	10 - 6
71-910 000-50	10 - 13
71-910 000-52	10 - 15
91-000 250-15	3 - 19
91-000 390-05	3 - 19
91-000 529-15	3 - 19
91-002 065-05	3 - 4
91-002 262-25	3 - 4
91-006 525-05	3 - 2
91-006 526-05	3 - 2
91-010 183-05	3 - 4
91-011 909-05	6 - 3, 8 - 6, 8 - 7
91-012 753-05	3 - 21
91-018 293-05	3 - 19
91-018 480-05	3 - 19
91-020 086-15	3 - 18
91-022 116-05	7 - 6
91-024 554-05	7 - 6
91-031 888-15	10 - 15
91-056 192-25	3 - 4, 3 - 6
91-056 193-25	3 - 4, 3 - 6
91-056 578-91	3 - 6
91-056 760-05	3 - 4
91-057 133-04/001	3 - 2
91-059 483-04/001	3 - 16
91-059 483-04/002	3 - 16
91-059 483-04/003	3 - 16
91-059 483-04/004	3 - 16
91-059 483-04/005	3 - 16
91-059 954-04/001	3 - 16
91-059 954-04/002	3 - 16
91-059 954-04/003	3 - 16
91-069 709-12	3 - 8
91-100 270-25	15 - 17
91-100 281-25	3 - 6
91-100 343-15	15 - 16
91-100 355-05	3 - 3
91-100 396-15	3 - 19
91-105 447-25	3 - 4
91-118 045-91	3 - 16
91-118 099-91	3 - 6
91-118 137-91	3 - 18
91-118 154-90	3 - 18
91-118 430-25	3 - 4
91-118 518-05	3 - 3
91-118 570-92	3 - 5
91-118 600-91	3 - 17
91-118 681-05	3 - 6
91-118 683-05	3 - 6
91-118 703-01	3 - 18
91-118 704-05	3 - 18
91-118 707-92	3 - 18
91-118 709-15	3 - 18
91-118 711-05	3 - 18, 3 - 19
91-118 762-05	3 - 19
91-118 787-15	3 - 19
91-118 881-05	3 - 16
91-118 884-45	3 - 16
91-118 887-05	3 - 16
91-118 889-92	3 - 16
91-118 893-92	3 - 17
91-118 898-05	3 - 17
91-119 015-15	3 - 3
91-119 121-12	3 - 18
91-119 704-91	3 - 5
91-119 705-12	3 - 5
91-119 763-05	3 - 3
91-123 778-12	3 - 13
91-129 668-25	12 - 1
91-129 669-75/698	12 - 1
91-129 670-45	12 - 1
91-129 671-05	12 - 1
91-129 917-91	14 - 1
91-129 919-91	14 - 1
91-129 920-91	14 - 1
91-140 199-02	3 - 19
91-140 239-05	3 - 18
91-140 676-05	3 - 19
91-140 945-05	3 - 19
91-150 656-05	3 - 16
91-162 526-05	3 - 21
91-164 443-12	3 - 16
91-164 902-01	3 - 3
91-164 928-91	3 - 3
91-164 930-91	3 - 3
91-166 034-01	3 - 2
91-166 037-15	3 - 2
91-166 148-72/951	3 - 17

No.	Seite Page Pages Página	No.	Seite Page Pages Página	No.	Seite Page Pages Página	No.	Seite Page Pages Página
91-166 352-05	3 - 19	91-172 778-05	3 - 13	91-229 129-25	12 - 1	91-266 652-00	3 - 19
91-166 376-91	3 - 19	91-173 085-05	3 - 17	91-264 357-05	3 - 6	91-266 727-05	3 - 3
91-166 378-05	3 - 19	91-173 572-05	3 - 19	91-264 358-05	3 - 6	91-266 749-05	3 - 19
91-166 381-05	3 - 18	91-173 911-05	3 - 18	91-266 037-05	3 - 4	91-266 757-05	3 - 4
91-166 382-05	3 - 18	91-173 914-05	3 - 19	91-266 129-05	3 - 19	91-280 078-75/895	3 - 1
91-166 383-15	3 - 18	91-173 915-92	3 - 19	91-266 132-05	3 - 19	91-290 112-91	10 - 7
91-166 384-05	3 - 18	91-173 972-05	3 - 19	91-266 136-05	3 - 19	91-290 577-91	10 - 7
91-166 388-05	3 - 19	91-173 973-15	3 - 19	91-266 288-15	3 - 18	91-291 133-91	3 - 4
91-166 391-15	3 - 19	91-174 155-12	3 - 19	91-266 298-05	3 - 18	91-291 362-93/001	10 - 12
91-166 452-21	3 - 6	91-174 783-05	3 - 6	91-266 299-91	3 - 18	91-291 479-91	10 - 7
91-166 520-05	3 - 3	91-174 879-05	3 - 6	91-266 316-91	3 - 18	91-291 480-91	10 - 7
91-166 521-05	3 - 3	91-176 076-91	3 - 19	91-266 335-01	3 - 3	91-291 482-91	10 - 7
91-166 529-05	3 - 8	91-176 094-05	3 - 19	91-266 353-05	3 - 4	91-291 483-91	10 - 7
91-166 531-05	3 - 8	91-176 199-92	3 - 3	91-266 359-05	3 - 18	91-291 484-91	10 - 14
91-166 532-05	3 - 8	91-176 204-05	3 - 3	91-266 381-05	3 - 18	91-291 485-91	10 - 6
91-166 589-05	3 - 7	91-176 302-05	3 - 3	91-266 397-01	3 - 6	91-291 487-91	10 - 10
91-166 827-05	3 - 19	91-176 309-05	3 - 3	91-266 411-25	3 - 4	91-291 488-91	7 - 1
91-166 828-05	3 - 19	91-176 315-05	3 - 3	91-266 414-05	3 - 4	91-291 489-91	10 - 10
91-166 889-05	3 - 4	91-176 324-25	3 - 4	91-266 424-91	3 - 19	91-291 490-91	10 - 7
91-166 915-05	3 - 2	91-176 329-05	3 - 4	91-266 428-01	3 - 18	91-291 491-91	10 - 8
91-168 081-05	3 - 12	91-176 332-25	3 - 4	91-266 448-12	3 - 19	91-291 492-91	10 - 10
91-168 194-71/698	3 - 4	91-176 337-15	3 - 4	91-266 456-91	3 - 4	91-291 494-91	10 - 4
91-168 341-07	3 - 1	91-176 373-21	3 - 4	91-266 479-91	3 - 21	91-291 496-91	10 - 7
91-169 132-15	3 - 17	91-176 378-05	3 - 4	91-266 482-05	3 - 21	91-291 497-91	10 - 4
91-169 556-05	3 - 12	91-176 431-05	3 - 4	91-266 483-05	3 - 21	91-291 498-91	10 - 10
91-169 556-15	3 - 12	91-176 438-05	3 - 19	91-266 484-05	3 - 21	91-291 499-91	10 - 8
91-170 228-91	3 - 5	91-176 464-05	3 - 4	91-266 504-91	3 - 19	91-291 500-91	10 - 13
91-170 229-11	3 - 5	91-186 659-05	3 - 18	91-266 505-91	3 - 19	91-291 501-91	3 - 25
91-170 811-92	3 - 21	91-188 163-15	3 - 18	91-266 545-91	3 - 3	91-291 502-91	3 - 23
91-171 042-05	3 - 6	91-188 539-02	3 - 19	91-266 593-92	3 - 19	91-291 503-91	10 - 12
91-171 049-05	3 - 6	91-215 040-14/141	7 - 3	91-266 605-05	3 - 18	91-291 504-91	10 - 14
91-171 875-12	3 - 8	91-229 073-71/895	12 - 1	91-266 606-91	3 - 18	91-291 505-91	10 - 1
91-172 676-05	3 - 13	91-229 128-25	12 - 1	91-266 651-05	3 - 3	91-291 506-91	10 - 4

No.	Seite Page Pages Página
91-291 507-91	10 - 5
91-291 508-91	10 - 5
91-291 509-91	10 - 13
91-291 510-91	10 - 5
91-291 511-91	10 - 10
91-291 512-91	9 - 6
91-291 514-91	10 - 12
91-291 515-91	10 - 10
91-291 516-05	10 - 10
91-291 517-05	10 - 10
91-291 518-91	6 - 6
91-291 519-91	6 - 6
91-291 520-91	7 - 1
91-291 521-91	7 - 1
91-291 549-05	10 - 10
91-291 550-05	10 - 10
91-291 551-05	10 - 12
91-291 552-05	10 - 12
91-291 553-05	10 - 12
91-291 554-05	10 - 8
91-291 555-91	3 - 14
91-291 566-91	10 - 13
91-291 582-91	15 - 2
91-291 583-91	15 - 4
91-291 586-93/001	10 - 10
91-291 592-91	3 - 15
91-291 593-91	7 - 6
91-291 594-91	10 - 2
91-291 595-71/895	10 - 3
91-291 597-91	10 - 13
91-291 630-91	6 - 2
91-291 631-91	6 - 2
91-291 632-91	6 - 2

No.	Seite Page Pages Página
91-291 647-91	10 - 5
91-291 648-91	15 - 20
91-291 650-91	10 - 5
91-291 674-45	10 - 10
91-291 676-91	15 - 15
91-291 702-91	15 - 16
91-291 704-91	15 - 17
91-291 707-91	10 - 13
91-291 751-91	10 - 8
91-291 760-91	10 - 4
91-291 768-91	10 - 8
91-291 810-91	10 - 4
91-291 811-91	10 - 4
91-291 907-93/001	3 - 10
91-291 919-91	15 - 22
91-291 920-90	15 - 22
91-291 930-90	15 - 21
91-291 932-91	15 - 21
91-520 005-17	10 - 7
91-700 249-15	3 - 18
91-700 335-25	6 - 3, 6 - 6
91-700 510-15	3 - 5
91-700 689-15	3 - 16
91-700 785-15	3 - 2
91-701 344-25	10 - 16
91-701 522-25	3 - 4
91-776 513-05	3 - 12
95-215 000-00/635	7 - 3
95-215 000-03/299	7 - 3
95-215 000-03/413	7 - 5
95-215 000-03/636	8 - 1
95-215 000-03/637	8 - 1
95-215 000-03/638	8 - 5

No.	Seite Page Pages Página
95-215 000-03/992	7 - 3
95-215 000-05/039	8 - 4
95-215 040-04/670	8 - 2
95-215 040-04/671	6 - 3, 8 - 6, 8 - 7
95-215 040-08/763	6 - 3, 8 - 6, 8 - 7
95-215 040-08/768	8 - 2
95-215 040-12/556	7 - 3
95-215 040-12/561	7 - 3
95-215 040-12/569	7 - 5
95-215 040-13/534	7 - 5
95-215 040-13/535	7 - 3
95-215 040-13/591	7 - 3
95-215 040-13/877	7 - 3
95-215 040-13/878	7 - 3
95-215 040-13/880	7 - 5
95-215 040-13/921	7 - 3
95-215 040-13/923	7 - 3
95-215 040-14/132	7 - 3
95-215 040-14/133	7 - 3
95-215 040-14/134	7 - 3
95-215 040-14/135	7 - 5
95-215 040-14/136	7 - 3
95-215 040-14/138	7 - 5
95-215 040-14/141	7 - 3
95-215 040-14/143	7 - 3
95-215 040-14/146	7 - 3
95-215 040-14/161	7 - 5
95-215 040-14/175	8 - 1
95-215 040-14/177	8 - 4
95-215 040-15/128	8 - 6
95-215 040-15/131	7 - 5
95-215 040-15/132	8 - 5
95-215 040-15/133	8 - 3

No.	Seite Page Pages Página
95-215 040-15/136	8 - 6
95-215 040-15/137	8 - 6
95-215 040-15/141	8 - 1
95-215 040-15/143	8 - 3
95-215 040-15/145	8 - 2
95-215 040-15/147	8 - 7
95-215 040-15/149	8 - 6
95-215 040-15/323	6 - 3, 8 - 6, 8 - 7
95-215 040-15/324	8 - 5
95-215 040-15/325	8 - 1
95-215 040-15/326	8 - 2
95-215 040-15/327	8 - 2
95-215 040-15/357	8 - 1
95-215 040-15/381	6 - 6
95-215 040-15/383	8 - 4
95-215 040-15/384	8 - 4
95-215 040-15/386	6 - 6
95-215 040-18/505	7 - 5
95-215 040-21/783	8 - 2
95-215 040-21/784	8 - 2
95-215 070-04/608	8 - 4
95-215 070-05/901	7 - 3, 8 - 1
95-215 070-07/112	8 - 1
95-215 070-42/609	8 - 4
95-215 080-06/501	8 - 1
95-215 080-08/921	8 - 4
95-215 080-14/925	7 - 5
95-215 080-17/604	7 - 5
95-215 080-17/605	7 - 5
95-215 080-18/007	8 - 1, 8 - 4
95-215 080-18/008	7 - 3, 8 - 1, 8 - 2
95-215 080-18/102	7 - 5
95-215 080-23/601	7 - 5

No.	Seite Page Pages Página
95-215 080-29/013	7 - 3
95-215 080-34/704	8 - 2
95-215 080-35/001	8 - 2
95-215 080-35/201	8 - 2
95-215 080-35/202	8 - 2
95-215 080-35/203	8 - 2
95-215 080-35/301	8 - 2
95-560 274-75/940	10 - 5
95-633 660-91	9 - 6
95-665 735-91	14 - 1
95-711 645-11	15 - 24
95-714 813-05	11 - 1
95-753 342-15	10 - 3
95-753 564-05	15 - 8
95-753 577-05	6 - 2
95-753 578-75/893	6 - 1, 6 - 4
95-753 593-15	6 - 2
95-753 594-15	6 - 2
95-753 595-05	6 - 5, 6 - 6
95-753 596-15	6 - 5, 6 - 6
95-753 597-05	6 - 5, 6 - 6
95-753 599-11	5 - 1
95-753 606-05	6 - 2
95-753 607-05	6 - 2
95-753 608-47	15 - 19
95-753 621-05	6 - 1
95-753 637-05	6 - 1, 6 - 4
95-753 638-05	6 - 1, 6 - 4
95-753 646-05	6 - 1, 6 - 4
95-753 650-91	6 - 1, 6 - 4
95-753 651-91	6 - 1, 6 - 4
95-753 696-05	6 - 2
95-753 907-75/895	15 - 18

No.	Seite Page Pages Página
95-775 228-15	15 - 8
95-775 229-25	15 - 7, 15 - 8
95-775 258-71/895	8 - 7
95-775 259-71/895	8 - 6
95-775 311-15	7 - 1
95-775 320-91	3 - 15
95-775 322-05	3 - 15
95-775 324-05	6 - 2
95-775 327-05	6 - 2, 8 - 7
95-775 328-05	15 - 14, 15 - 19
95-775 329-90	6 - 3, 8 - 6, 8 - 7
95-775 340-71/895	7 - 1
95-775 346-75/895	7 - 1
95-775 347-15	7 - 1
95-775 349-15	7 - 1
95-775 350-91	9 - 1
95-775 351-91	9 - 3
95-775 352-15	7 - 1
95-775 353-75/895	7 - 1
95-775 357-15	13 - 1, 15 - 10, 15 - 11, 15 - 19
95-775 369-01	15 - 19
95-775 381-91	8 - 2
95-775 382-71/895	8 - 3
95-775 383-71/895	8 - 1
95-775 394-15	3 - 20
95-775 402-75/895	3 - 1
95-775 403-75/895	3 - 1
95-775 405-71/895	3 - 1
95-775 414-92	3 - 12
95-775 416-92	3 - 11
95-775 421-91	3 - 5
95-775 422-91	3 - 5
95-775 424-91	3 - 3

No.	Seite Page Pages Página
95-775 425-01	3 - 3
95-775 427-05	3 - 1
95-775 428-05	3 - 22
95-775 429-92	3 - 2
95-775 431-91	3 - 22
95-775 433-05	3 - 9
95-775 434-15	3 - 9
95-775 435-92	3 - 8
95-775 436-05	3 - 8
95-775 437-15	3 - 22
95-775 438-05	3 - 22
95-775 441-15	3 - 1
95-775 446-12	3 - 21
95-775 447-91	3 - 14
95-775 449-75/893	3 - 1
95-775 467-92	3 - 1
95-775 468-05	3 - 1
95-775 469-75/895	3 - 1
95-775 470-05	3 - 22
95-775 471-05	3 - 22
95-775 472-92	3 - 7
95-775 473-90	3 - 5
95-775 476-05	3 - 7
95-775 477-91	3 - 22
95-775 482-12	3 - 16
95-775 483-05	3 - 17
95-775 484-05	3 - 17
95-775 485-92	3 - 17
95-775 486-05	3 - 16
95-775 487-05	3 - 21
95-775 488-05	3 - 19
95-775 489-05	3 - 11
95-775 490-05	3 - 13

No.	Seite Page Pages Página
95-775 491-15	3 - 1
95-775 492-91	3 - 16
95-775 493-71/951	3 - 17
95-775 494-91	3 - 18
95-775 495-05	3 - 7
95-775 497-15	3 - 24
95-775 499-15	3 - 22
95-775 500-05	3 - 9
95-775 501-75/893	6 - 5, 6 - 6
95-775 502-71/893	5 - 1
95-775 504-05	6 - 5, 6 - 6
95-775 505-75/893	6 - 5, 6 - 6
95-775 506-75/893	6 - 5, 6 - 6
95-775 509-05	15 - 1, 15 - 2
95-775 511-15	15 - 1, 15 - 2
95-775 512-05	6 - 5, 6 - 6
95-775 513-05	6 - 1, 6 - 4
95-775 514-05	15 - 1, 15 - 2
95-775 516-15	15 - 4
95-775 518-05	15 - 1, 15 - 2
95-775 520-91	15 - 1, 15 - 2
95-775 525-15	15 - 4
95-775 527-15	15 - 4
95-775 529-75/893	15 - 4
95-775 530-05	15 - 4
95-775 531-05	15 - 4
95-775 532-05	15 - 4
95-775 533-15	6 - 2
95-775 534-91	5 - 2
95-775 535-01	6 - 1, 6 - 4
95-775 536-05	6 - 2
95-775 537-05	6 - 2
95-775 538-05	6 - 2

No.	Seite Page Pages Página
95-775 540-11	6 - 1, 6 - 4
95-775 541-91	6 - 1, 6 - 4
95-775 542-75/893	6 - 1, 6 - 4
95-775 543-71/893	6 - 1, 6 - 4
95-775 544-71/893	6 - 1, 6 - 4
95-775 545-71/893	6 - 5, 6 - 6
95-775 546-15	6 - 5, 6 - 6
95-775 547-05	6 - 2
95-775 548-05	6 - 2
95-775 549-01	6 - 2
95-775 550-05	6 - 2
95-775 555-75/893	5 - 1
95-775 556-75/893	5 - 1
95-775 561-05	8 - 1
95-775 569-05	4 - 1
95-775 571-05	6 - 4
95-775 572-05	6 - 1
95-775 577-15	15 - 9
95-775 578-15	15 - 9
95-775 579-15	15 - 7
95-775 581-15	5 - 2
95-775 582-15	5 - 2
95-775 583-15	15 - 9
95-775 584-15	15 - 9
95-775 588-05	15 - 8
95-775 589-91	15 - 7, 15 - 8
95-775 591-05	15 - 8
95-775 594-15	15 - 9
95-775 595-91	15 - 9
95-775 606-71/893	5 - 1
95-775 607-71/893	5 - 1
95-775 610-71/893	5 - 1
95-775 612-15	5 - 1

No.	Seite Page Pages Página
95-775 613-15	6 - 1, 6 - 4
95-775 614-71/893	5 - 1
95-775 620-15	6 - 1, 6 - 4
95-775 644-71/895	7 - 6
95-775 658-15	6 - 2
95-775 664-71/893	15 - 2
95-775 665-75/893	15 - 2
95-775 666-15	15 - 2
95-775 674-71/893	15 - 4
95-775 683-15	15 - 6
95-775 687-05	15 - 6
95-775 688-25	11 - 1
95-775 690-05	4 - 1
95-775 695-71/895	5 - 1
95-775 696-75/895	11 - 1
95-775 699-75/895	11 - 3
95-775 701-75/893	6 - 5, 6 - 6
95-775 708-91	15 - 19
95-775 710-91	15 - 19
95-775 715-90	15 - 6
95-775 718-75/895	11 - 4
95-775 732-05	11 - 3
95-775 733-05	11 - 4
95-775 735-75/895	11 - 1
95-775 742-05	3 - 15
95-775 751-75/895	11 - 2
95-775 752-75/895	11 - 2
95-775 753-91	3 - 2
95-775 757-05	15 - 14
95-775 758-15	15 - 21
95-775 764-71/895	5 - 1
95-775 770-05	10 - 1
95-775 776-05	11 - 3

No.	Seite Page Pages Página
95-775 777-75/895	11 - 2
95-775 791-15	5 - 2
95-775 792-11	5 - 2
95-775 800-91	3 - 4
95-775 823-71/895	3 - 7
95-775 851-75/893	15 - 5
95-775 880-05	15 - 3
95-775 882-15	5 - 2
95-775 884-05	6 - 3
95-775 885-15	6 - 3
95-775 886-15	6 - 3
95-775 905-15	3 - 25
95-775 908-11	3 - 5
95-775 912-11	3 - 21
95-775 913-15	13 - 1
95-775 914-91	3 - 5
95-775 915-05	3 - 8
95-775 917-05	3 - 11
95-775 919-05	3 - 7, 3 - 23
95-775 921-11	3 - 23
95-775 929-71/698	3 - 4
95-775 930-25	3 - 4
95-775 931-11	3 - 13
95-775 934-11	3 - 5
95-775 937-25	3 - 2, 3 - 4
95-775 939-91	3 - 4
95-775 940-01	3 - 20
95-775 941-05	3 - 20
95-775 942-91	3 - 11
95-775 943-91	3 - 9
95-775 944-91	3 - 4
95-775 945-91	3 - 14
95-775 946-91	3 - 2

No.	Seite Page Pages Página
95-776 015-91	15 - 3
95-776 025-05	11 - 1
95-776 042-91	10 - 1
95-776 060-15	6 - 5, 6 - 6
95-776 062-05	4 - 1
95-776 063-05	4 - 1
95-776 076-11	5 - 2
95-776 081-71/895	11 - 1
95-776 082-05	11 - 5
95-776 111-05	13 - 1
95-776 128-15	15 - 10, 15 - 11
95-776 136-05	10 - 16
95-776 137-15	10 - 16
95-776 149-11	8 - 5
95-776 187-91	10 - 16
95-776 188-01	13 - 1
95-776 189-15	13 - 1
95-776 190-05	7 - 2
95-776 196-01	13 - 1
95-776 210-90	15 - 20
95-776 210-91	15 - 20
95-776 211-15	6 - 2
95-776 233-04/001	15 - 16
95-776 233-04/002	15 - 16
95-776 233-04/005	15 - 16
95-776 240-05	15 - 16
95-776 296-71/893	10 - 3
95-776 298-71/893	10 - 3
95-776 299-05	5 - 2
95-776 300-05	11 - 1
95-776 303-90	15 - 20
95-776 305-90	15 - 20
95-776 305-91	15 - 20

No.	Seite Page Pages Página
95-776 326-92	11 - 1
95-776 327-05	11 - 5
95-776 351-71/893	5 - 2
95-776 354-21	10 - 3
95-776 358-05	11 - 5
95-776 414-71/951	8 - 5
95-776 422-90	15 - 17
95-776 440-05	11 - 4
95-776 442-01	15 - 14
95-776 453-91	5 - 2
95-776 505-91	3 - 12
95-776 506-92	3 - 12
95-776 507-05	3 - 12
95-776 508-05	3 - 12
95-776 509-92	3 - 12
95-776 510-05	3 - 12
95-776 511-05	3 - 12
95-776 512-05	3 - 12
95-776 513-05	3 - 12
95-776 516-05	15 - 17
95-776 519-90	15 - 14
95-776 535-70/895	15 - 19
95-776 537-05	15 - 19
95-776 540-05	15 - 19
95-776 559-15	10 - 15
95-776 560-15	10 - 15
95-776 561-15	10 - 15
95-776 562-05	15 - 19
95-776 563-05	15 - 19
95-776 564-05	15 - 19
95-776 566-90	15 - 18
95-776 629-15	15 - 24
95-776 630-15	15 - 24

No.	Seite Page Pages Página
95-776 631-71/895	15 - 24
95-776 633-90	15 - 19
95-776 695-05	15 - 12, 15 - 13
95-776 722-15	15 - 12, 15 - 13
95-776 723-15	15 - 12, 15 - 13
95-776 754-05	15 - 12, 15 - 13
95-776 755-11	15 - 12, 15 - 13
95-776 761-91	15 - 15
95-776 765-05	15 - 15
95-776 766-05	15 - 15
95-776 767-05	15 - 15
95-776 768-05	15 - 15
95-776 769-05	15 - 15
95-776 770-05	15 - 15
95-778 010-91	15 - 7
95-778 089-05	3 - 2
95-778 125-75/895	15 - 22
95-778 162-15	13 - 1
95-778 169-05	15 - 23
95-778 170-05	15 - 23
95-778 171-05	15 - 23
95-778 173-05	15 - 23
95-778 175-91	3 - 4
95-778 182-91	3 - 10
95-778 215-75/895	8 - 7
95-778 220-05	15 - 24
95-778 222-05	15 - 24
95-778 223-15	15 - 24
95-778 224-05	15 - 24
95-778 282-05	3 - 3
95-778 296-15	11 - 5
95-778 386-75/895	11 - 5
95-778 387-05	11 - 5

No.	Seite Page Pages Página
95-779 258-75/895	12 - 1
95-850 315-15	15 - 8
95-850 316-15	15 - 8
95-850 560-15	15 - 9
95-851 045-15	15 - 9
95-851 045-91	15 - 9
95-851 313-91	15 - 9
95-851 496-15	15 - 9
95-853 178-91	15 - 9
95-853 179-15	15 - 9
95-853 238-15	15 - 9
95-853 238-91	15 - 9
96-700 175-15	3 - 11
96-701 212-92	3 - 11
99-115 034-15	12 - 1
99-115 425-91	3 - 15, 3 - 18, 15 - 18
99-115 453-91	6 - 5, 6 - 6
99-115 505-91	3 - 14, 9 - 2, 9 - 4
99-133 127-91	8 - 4
99-133 283-15	3 - 17
99-133 753-91	15 - 16
99-133 920-91	3 - 20
99-133 962-91	7 - 1
99-134 206-05	3 - 2, 3 - 15, 15 - 17, 15 - 18
99-134 255-91	15 - 17, 15 - 18
99-134 256-91	15 - 12, 15 - 13, 15 - 15, 15 - 16
99-134 296-45	3 - 13
99-134 299-91	3 - 18
99-134 421-91	3 - 18, 15 - 12, 15 - 13
99-134 586-91	10 - 15
99-134 594-71/893	5 - 1, 10 - 3
99-134 815-91	5 - 1
99-134 850-91	7 - 1

No.	Seite Page Pages Página
99-134 851-91	3 - 14
99-134 935-91	5 - 1, 15 - 1, 15 - 2
99-134 960-91	3 - 11
99-135 002-95	3 - 9, 15 - 7, 15 - 15
99-135 066-91	3 - 4
99-135 184-91	15 - 15
99-135 233-91	3 - 11, 3 - 15, 15 - 15
99-135 298-91	15 -12, 15 - 13
99-135 353-91	9 - 3
99-135 431-91	9 - 6
99-135 490-91	3 - 4, 3 - 9, 3 - 15, 3 - 22, 15 - 7
99-135 496-95	8 - 4, 9 - 3, 9 - 4, 15 - 18, 15 - 20
99-135 549-91	10 - 16
99-135 556-91	9 - 5
99-135 601-91	3 - 24
99-135 613-91	15 - 7, 15 - 20
99-135 617-95	8 - 4, 9 - 5, 10 - 16
99-135 809-91	3 - 24
99-135 818-05	9 - 3, 15 - 7
99-135 819-05	9 - 3, 15 - 7
99-135 835-05	15 - 17, 15 - 18
99-135 845-91	3 - 11
99-135 911-91	15 - 7, 15 - 16
99-136 009-75	11 - 5
99-136 071-95	3 - 2, 15 - 16
99-136 072-95	9 - 5
99-136 205-91	8 - 4
99-136 220-91	10 - 16
99-136 235-91	3 - 22
99-136 345-91	5 - 1
99-136 396-91	3 - 18, 3 - 20
99-136 409-91	3 - 20

No.	Seite Page Pages Página	No.	Seite Page Pages Página	No.	Seite Page Pages Página	No.	Seite Page Pages Página
99-136 585-95	4 - 1, 11 - 2, 11 - 5, 15 - 23						
99-136 601-91	3 - 9						
99-136 778-91	3 - 6						
99-136 846-91	15 - 6						
99-136 873-91	15 - 8						
99-137 005-15	15 - 14						
99-137 077-91	3 - 14						
99-137 079-05	3 - 1						
99-137 085-91	6 - 2						
99-137 086-91	6 - 5, 6 - 6						
99-137 087-05	15 - 1, 15 - 2						
99-137 151-45	3 - 6						
99-137 169-91	15 - 7						
99-137 170-91	9 - 6						
99-137 171-91	13 - 1						
99-137 172-91	8 - 7						
99-137 174-91	10 - 15						
99-137 181-91	3 - 14						
99-137 182-91	7 - 1						
99-137 185-95	3 - 14						
99-137 200-05	10 - 15						
99-137 206-91	4 - 1, 15 - 23						
99-137 229-91	15 - 16						
99-137 269-91	9 - 1, 9 - 3, 15 - 17						
99-137 270-91	9 - 1, 9 - 3, 15 - 20						
99-137 271-91	9 - 3						
99-137 327-91	7 - 1						
99-137 400-91	3 - 2						

PFAFF

PFAFF Industrie Maschinen AG

Postfach 3020
D-67653 Kaiserslautern

Königstr. 154
D-67655 Kaiserslautern

Telefon: (0631) 200-0
Telefax: (0631) 17202
E-Mail: info@pfaff-industrial.com

Gedruckt in der BRD
Printed in Germany
Imprimé en R.F.A.
Impreso en la R.F.A.