Pfaff 3557	3	01
Pfaff 3557	3	11
Pfaff 3557	3	02
Pfaff 3557	3	12

PFAFF®

3557 -3/01; -3/11
-3/02; -3/12

Teileliste

Parts list
Liste des pièces détachées
Lista de piezas

Nr. 296-12-16 646

dtsch/engl/franz/span 04.89

Vorwort • Foreword • Avant-propos • Notas preliminares

Die Inhaltsübersicht gibt einen Überblick über die Aufgliederung der Liste.
Die verwendeten Schlüsselzeichen (□, 2, 3 usw.) sind in Register „0" zusammengefaßt und erläutert.
Konstruktionsänderungen vorbehalten. Stand 04.89

For the various sections of this catalogue, please refer to the "Contents".
The reference keys (□, 2, 3 etc.) are compiled and explained in section "0".
Subject to alterations in design. As of 04.89

La table des matières donne un apercu de l'organisation de la liste de pièces.
Les symboles (□, 2, 3 etc.) sont regroupés et expliqués au registre «0».
Sous réserve de modifications. Edition 04.89

Para la división de esta lista de piezas, véase "Contenido".
Los símbolos clave (□, 2, 3, etc.) se hallan recopilados y explicados en el registro "0".
Salvo modificaciones técnicas. Edición 04.89

Inhaltsübersicht • Contents • Table des matières • Contenido

	Register Section Registre Registro
Erläuterungen Explanations Légende Explicaciones	0
Nähmaschine Pfaff 487 Sewing machine Pfaff 487 Tête de machine Pfaff 487 Máquina de coser Pfaff 487	1
Fadenabschneider Thread trimmer Coupe-fil Cortahilos	1.2
Verriegelungseinrichtung Backtacking device Dispositif à points d'àrrêt Dispositivo rematador	1.3
Positionsgeber Synchronizer Capteur de position Posicionador (sincronizador)	1.4
Transporteurabsenkung Feed dropping mechanism Escamoteur de griffe Dispositivo para ocultar el transportador	1.5
Stoffschiebefuß-Anhebung Vibrating presser lift Releveur de pied entraîneur Elevador del pie transportador	1.6
Schaltverstärker zu Lichtsender und -empfänger (Sensewmat) Switching ampilifier for light emitter and recveiver (Sensewmat) Amplificateur d'émetteur et de récepteur (Sensewmat) Amplificador para el receptor y emisor de señales luminosas (Sensewmat)	1.7
Zubehör Accessories Accessoires Accesorios	1.8
Oberfadenwächter Needle thread monitor Contrôleur de fil d'aiguille Detector del hilo superior	1.9
Spulenfadenwächter Bobbin thread monitor Contrôleur de canette Detector del hilo inferior	1.10

Inhaltsübersicht • Contents • Table des matières • Contenido

Register Section Registre Registro	
1.11	Näherungsschalter für PFA und Fadenabschneider Proximity switch for presser foot lift and thread trimmer Interrupteur de proximité pour releveur de pied et coupe-fil Microrruptor de proximidad para el alzaprensatelas y el cortahilos
1.12	Anschlußteile zur Nähmaschine Connection parts for sewing machine Connecteurs pour machine à coudre Piezas de conexión para la máquina de coser
2	Drehschieber Rotary positioner Sabot de rotation Plato giratorio
3	Niederhalter Retainer Serre-ouvrage Sujetatelas
4	Nähgutanschlag (für Unterklasse -3/01 und -3/11) Workpiece edge guide (for Subcl. -3/01 and -3/11) Guide-bord (pour sous-classes -3/01 et -3/11) Guía-tope (para las subclases -3/01 et 3-11)
5	Nähgutanschlag (für Unterklasse -3/02 und -3/12) Workpiece edge guide (for Subcl. -3/02 and -3/12) Guide-bord (pour sous-classes -3/02 et -3/12) Guía-tope (para las subclases -3/02 y -3/12)
6	Bedienpult Control panel Pupitre de commande Quadro de mando
7	Pneumatikelemente Pneumatic elements Eléments pneumatiques Elementos neumáticos
8	Staplerzuführung (nur bei Unterklasse -3/11 und -3/12) Stacker feeder (only for Subcl. -3/11 and -3/12) Système d'adduction pour empileur (uniquement pour sous-classes -3/11 et -3/12) Alimentador del apilador (sólo con las subclases -3/11 y -3/12)
9	Blaslufthilfe (nur bei Unterklasse -3/02 und -3/12) Air blast system (only for Subcl. -3/02 and -3/12) Soufflette(uniquement pour sous-classes -3/02 et -3/12) Soplador (sólo con las subclases -3/02 y -3/12)
10	Stapler (nur bei Unterklasse -3/11 und -3/12) Stacker (only for Subcl. -3/11 and -3/12) Empileur (uniquement pour sous-classes -3/11 et -3/12) Apilador (sólo con las subclases -3/11 y -3/12)

Inhaltsübersicht • Contents • Table des matières • Contenido

	Register Section Registre Registro
Schmiermittel-Tabelle Table of lubricants Tableau des lubrifiants Tabla de lubricantes	11

0

00-000 000-00	Hauptgruppenteil, bestehend aus: Gruppenteilen oder Gruppenteilen und Einzelteilen oder Gruppenteilen, Einzelteilen und Einzelteilen mit Ergänzung. (Siehe Einrahmungen auf den Bildseiten.)
00-000 000-00	Gruppenteil, bestehend aus: Einzelteilen oder Einzelteilen und Einzelteilen mit Ergänzung. (Siehe Einrahmungen auf den Bildseiten.)
00-000 000-00	Einzelteil mit Ergänzung (siehe Einrahmungen auf den Bildseiten) z.B. Stellring mit Schrauben, Nadelstange mit Befestigungsschraube zur Nadel, usw.
00-000 000-00	Einzelteil
A	Ausführung A
B	Ausführung B
C	Ausführung C
4,5	Stichlänge 4,5 mm
N	Stichlänge 6,0 mm
	Unterklassenabhängig, Teilenummer siehe Unterklassen-Ausstattung.
0	Unterklassenzugehörigkeit siehe Unterklassen-Ausstattung.
2	Markierung (Punkte, Striche oder Zahl) bei Bestellung angeben.
3	Geklebt
3/3	Selbstklebende Folie
4	Ausführungsart (A, B oder C) bei Bestellung angeben.
6	Nadeldicke und Spitzenform bei Bestellung angeben.
7	Messerdicke
7/10	Messer für -733/..
7/11	Messer für -737/..
7/14	Für Messer rechts der Nadel
7/15	Für Messer mitte der Nadel
7/16	Für Messer links der Nadel
8/2	Schneidlänge bei Bestellung angeben.
9	Schneidabstand
9/2	Schneidabstand bei Bestellung angeben.
26/10	Zur Stichlängenbegrenzung
27/1	Eingeklammerte Zahl = Außendurchmesser in mm.
27/5	Eingeklammerte Zahl = Länge in mm.
28	Sonderausführung
30	Frühere Ausführung, im Ersatzfall wieder bestellen.
30/0	Nicht mehr im Programm.
30/1	Frühere Ausführung, zur Reparatur einsenden.
30/2	Frühere Ausführung, ersetzt durch neue Ausführung Nr. 91-171 074-05.
30/3	Frühere Ausführung, ersetzt durch neue Ausführung Nr. 91-171 303-92.
30/4	Frühere Ausführung, ersetzt durch Nr. 91-171 904-91.
30/5	Frühere Ausführung, ersetzt durch Nr. 91-174 142-11.
30/6	Frühere Ausführung, ersetzt durch neue Ausführung Nr. 91-069 296-12.
30/7	Frühere Ausführung, zu Nr. 91-171 043-12, ersetzt durch Nr. 91-171 874-12 und 91-171 875-12.
30/8	Frühere Ausführung, ersetzt durch Nr. 91-171 465-91 und 91-171 744-05
30/9	Frühere Ausführung, ersetzt durch neue Ausführung Nr. 91-009 076-61.

30/10	Frühere Ausführung, ersetzt durch Nr. 91-171 796-91 und 91-171 820-91.
30/11	Frühere Ausführung, zu Nr. 91-171 101-91 und 91-171 820-91.
30/12	Distanzring zu Nr. 91-171 101-91 und 91-171 820-91.
30/13	Frühere Ausführung, ersetzt durch Nr. 91-174 046-01.
30/14	Frühere Ausführung, ersetzt durch Nr. 11-039 378-15 und 12-024 211-15.
30/15	Frühere Ausführung (kenntlich durch den Flansch Nr. 91-084 263-05, ohne Nadellager) im Ersatzfall wieder bestellen.
30/16	Frühere Ausführung, ersetzt durch Nr. 91-171 795-91 und 91-171 820-91
30/17	Frühere Ausführung, ersetzt durch Nr. 91-100 338-15 und 91-174 033-05.
30/18	Frühere Ausführung, ersetzt durch Nr. 91-178 019-91
31	Einzeln nicht austauschbar, im Ersatzfall vollständiges Aggregat (eingerahmte Teile) bestellen, oder zur Reparatur einsenden.
32	Beim Einbau dieses Teiles wird für die Paßgenauigkeit zum Anschlußteil keine Garantie übernommen; zweckmäßig vollständiges Aggregat bestellen.
32/1	Beim Einbau dieses Teiles ist Nacharbeit erforderlich.
35/3	Bei Montage verstemmen.
40/1	Füllen mit Shell-Tellus C 22, Bestellnummer siehe Register 11
40/2	Tränken mit Shell-Tellus C 22, Bestellnummer siehe Register 11
40/3	Fetten mit Shell-Alvania R 3, Bestellnummer siehe Register 11
40/4	Fetten mit Shell-Retinax G, Bestellnummer siehe Register 11
40/5	Ölen mit Shell-Tellus C 22, Bestellnummer siehe Register 11
40/6	Füllen mit Sewtrol EL, Bestellnummer siehe siehe Register 11
40/13	Fetten mit Molykote M 55 plus, Bestellnummer siehe Register 11
60	Wahlweise
80/4	Für Schlauch mit 4 mm Innendurchmesser.
80/6	Für Schlauch mit 6 mm Innendurchmesser.
81/3	Verwendung je nach Bedarf.
90/1	Für Wechselstrom
90/2	Für Drehstrom
90/3	Zur Motorbefestigung
90/7	Langsamnäheinrichtung abschaltbar
90/9	Für Motoren mit 8-stelliger Typennummer.
90/11	Für Elektronik-Stop-Motoren
90/12	Für Kupplungsmotoren
90/13	Für Hebel-Stop-Motoren
90/23	Zum Befestigen von Nr. 91-177 464-45 am Einständer-Gestell.
90/24	Kopfdeckel zum Fadenöler (siehe Seite 151).
90/31	Zu Nr. 91-170 928-41 (siehe Seite 42).
92/1	Verschiedene Gewinde: Nr. 91-700 785-15 = M 5 Nr. 91-701 362-15 = M 4
96	Länge angeben
96/3	Schlauch mit 3 mm Innendurchmesser, bei Bestellung Länge angeben.
96/4	Schlauch mit 4 mm Innendurchmesser, bei Bestellung Länge angeben.
96/6	Schlauch mit 6 mm Innendurchmesser, bei Bestellung Länge angeben.
96/10	Länge x Breite angeben.
96/25	Schlauch mit 2,5 mm Innendurchmesser, bei Bestellung Länge angeben.

0

00-000 000-00	Assembly, consisting of: sub-assemblies or sub-assemblies and component parts or sub-assemblies, component parts and component plus complementary parts. (See the framed-in sections on the illustration pages.)
00-000 000-00	Sub-assembly, consisting of: component parts or component parts and component plus complementary parts. (See the framed-in sections on the illustration pages.)
00-000 000-00	Component part with complementary parts (see the framed-in sections on the illustration pages), e.g. collar with screws, needle bar with needle set screw, etc.
00-000 000-00	Component part
A	Model A
B	Model B
C	Model C
4,5	Stitch length 4.5 mm
N	Stitch length 6.0 mm
	Subclass-dependent, for part number see subclass parts listing.
0	For subclass see subclass parts listing.
2	Marking (dots, strokes or numbers) to be stated on order.
3	Part cemented.
3/3	Self-adhesive foil
4	Model (A, B or C) to be stated on order.
6	Needle size and style of point to be stated on order.
7	Knife thickness
7/10	Knife for -733/..
7/11	Knife for -737/..
7/14	For knife set to the right of the needle.
7/15	For knife set opposite the needle.
7/16	For knife set to the left of the needle.
8/2	Cutting length to be stated on order.
9	Trimming margin
9/2	Trimming margin to be stated on order.
26/10	For stitch length limitation.
27/1	Number in parentheses = outside diameter in mm.
27/5	Number in parentheses = length in mm.
28	Special version
30	Earlier version, to be re-ordered for replacement purposes.
30/0	No longer produced.
30/1	Earlier version, return for repair.
30/2	Earlier version, replaced by new version No. 91-171 074-05.
30/3	Earlier version, replaced by new version No. 91-171 303-92.
30/4	Earlier version, replaced by No. 91-171 904-91 .
30/5	Earlier version, replaced by No. 91-174 142-11.
30/6	Earlier version, replaced by new version No. 91-069 296-12.
30/7	Earlier version, for No. 91-171 043-12, replaced by Nos. 91-171 874-12 and 91-171 875-12.
30/8	Earlier version, replaced by Nos. 91-171 465-91 and 91-171 744-05
30/9	Earlier version, replaced by new version No. 91-009 076-61.

30/10	Earlier version, replaced by Nos. 91-171 796-91 and 91-171 820-91.
30/11	Earlier version, for Nos. 91-171 101-91 and 91-171 820-91.
30/12	Spacer for Nos. 91-171 101-91 and 91-171 820-91.
30/13	Earlier version, replaced by No. 91-174 046-01.
30/14	Earlier version, replaced by Nos. 11-039 378-15 and 12-024 211-15.
30/15	Re-order version (recognizable by flange No. 91-084 263-05, without needle bearing) for replacement.
30/16	Earlier version, replaced by Nos. 91-171 795-91 and 91-171 820-91
30/17	Earlier version, replaced by Nos. 91-100 338-15 and 91-174 033-05.
30/18	Earlier version, replaced by No. 91-178 019-91
31	Cannot be exchanged singly; if defective, order complete assembly (boxed-in parts) or return same for repair.
32	No guarantee is assumed that this part will fit the mating part; it is best to order a complete assembly.
32/1	When fitting this part re-work is required.
35/3	End of part to be flattened out after assembly.
40/1	Top up with Shell-Tellus C 22, for stock number see Section 11
40/2	Soak with Shell-Tellus C 22, for stock number see Section 11
40/3	Grease with Shell-Alvania R 3, for stock number see Section 11
40/4	Grease with Shell-Retinax G, for stock number see Section 11
40/5	Oil with Shell-Tellus C 22, for stock number see Section 11
40/6	Top up with Sewtrol EL; for stock number see Section 11
40/13	Grease with Molykote M 55 plus, for stock number see Section 11
60	Optional
80/4	For tube with 4 mm inside diameter.
80/6	For tube with 6 mm inside diameter.
81/3	To be used, as required.
90/1	For single-phase A.C.
90/2	For three-phase A.C.
90/3	For fitting the motor.
90/7	Disengageable inching device.
90/9	For motors with 8-digit model number.
90/11	For electronic Stop motors
90/12	For clutch motors
90/13	For lever-operated Stop motors
90/23	For fastening part No. 91-177 464-45 on the pedestal stand.
90/24	Face cover for thread lubricator (see page 151).
90/31	For No. 91-170 928-41 (see page 42).
92/1	Various threads: No. 91-700 785-15 = M 5 No. 91-701 362-15 = M 4
96	State length
96/3	Tube with 3 mm inside dia.; length to be stated on order.
96/4	Tube with 4 mm inside dia.; length to be stated on order.
96/6	Tube with 6 mm inside dia.; length to be stated on order.
96/10	State length x width.
96/25	Tube with 2.5 mm inside dia.; length to be stated on order.

0

00-000 000-00	Groupe principal de pièces, comprenant: des groupes de pièces ou des groupes de pièces et des pièces détachées ou des groupes de pièces, des pièces détachées et des pièces détachées avec des pièces complémentaires. (Voir parties encadrées sur illustrations.)
00-000 000-00	Groupe de pièces, comprenant: des pièces détachées ou des pièces détachées et des pièces détachées avec pièces complémentaires. (Voir parties encadrées sur illustrations.)
00-000 000-00	Pièce détachée avec pièces complémentaires (Voir parties encadrées sur illustrations). Par exemple, bague avec vis, barre à aiguille avec vis de fixation d'aiguille, etc.
00-000 000-00	Pièce détachée
A	Version A
B	Version B
C	Version C
4,5	Longueur du point 4,5 mm
N	Longueur du point 6,0 mm
	Fonction de la sous-classe; pour le numéro de la pièce, voir "Equipement de sous-classes".
0	Appartenance de sous-classe, voir "Equipement de sous-classes".
2	Préciser les repères (points, traits ou chiffres) à la commande.
3	Pièce collée
3/3	Feuille auto-adhésive.
4	Préciser le modèle (A; B ou C) à la commande.
6	Préciser la grosseur de l'aiguille et la forme de la pointe à la commande.
7	Epaisseur de couteau
7/10	Couteau pour -733/..
7/11	Couteau pour -737/..
7/14	Pour couteau à droite de l'aiguille.
7/15	Pour couteau derrière l'aiguille.
7/16	Pour couteau à gauche de l'aiguille.
8/2	Longueur de coupe; à préciser à la commande.
9	Distance de coupe
9/2	Distance de coupe; à préciser à la commande.
26/10	Pour la limitation de la longueur du point.
27/1	Chiffre entre parenthèses = diamètre extérieur en mm.
27/5	Chiffre entre parenthèses = longueur en mm.
28	Version spéciale
30	Ancienne version, à commander à nouveau pour échange.
30/0	Ne figure plus au programme.
30/1	Ancienne version, nous envoyer pour réparation.
30/2	Ancienne version, remplacée par nouvelle version nº 91-171 074-05.
30/3	Ancienne version, remplacée par nouvelle version nº 91-171 303-92.
30/4	Ancienne version, remplacée par nº 91-171 904-91.
30/5	Ancienne version, remplacée par nº 91-174 142-11.
30/6	Ancienne version, remplacée par nouvelle version nº 91-069 296-12.
30/7	Ancienne version, pour nº 91-171 043-12, remplacée par nºs 91-171 874-12 et 91-171 875-12.
30/8	Ancienne version, remplacée par nºs 91-171 465-91 et 91-171 744-05

30/9	Ancienne version, remplacée par nouvelle version nº 91-009 076-61.
30/10	Ancienne version, remplacée par nºs 91-171 796-91 et 91-171 820-91.
30/11	Ancienne version, pour le nºs 91-171 101-91 et 91-171 820-91.
30/12	Bague intercalaire pour le nºs 91-171 101-91 et 91-171 820-91.
30/13	Ancienne version, remplacée par nº 91-174 046-01.
30/14	Ancienne version, remplacée par nºs 11-039 378-15 et 12-024 211-15.
30/15	Ancienne version (se reconnaît à la bride nº 91-084 263-05, sans palier à aiguilles) pour remplacement.
30/16	Ancienne version, remplacée par nºs 91-171 795-91 et 91-171 820-91
30/17	Ancienne version, remplacée par nºs 91-100 338-15 et 91-174 033-05.
30/18	Ancienne version, remplacée par nº 91-178 019-91
31	Pièces seules non interchangeables, si nécessaire, commander élément complet (encadré) ou le renvoyer pour réparation.
32	Aucune garantie ne pourra être assurée quant à la précision d'ajustage de cette pièce avec la pièce correspondante; il est indiqué de commander un mécanisme complet.
32/1	Retouches nécessaires au montage.
35/3	Mater après l'assemblage.
40/1	Remplir de Shell-Tellus C 22, nº de commande, voir Registre 11
40/2	Imbiber d'huile Shell-Tellus C 22, nº de commande, voir Registre 11
40/3	Graisser avec de la graisse Shell-Alvania R 3, nº de commande, voir Registre 11
40/4	Graisser avec de la graisse Shell-Retinax G, nº de commande, voir Registre 11
40/5	Huiler par Shell-Tellus C 22, nº de commande, voir Registre 11
40/6	Remplir de Sewtrol EL, nº de commande, voir Registre 11
40/13	Graisser avec de la graisse Molykote M 55 plus, nº de commande, voir Registre 11
60	Au choix
80/4	Pour tuyau d'un diamètre intérieur de 4 mm.
80/6	Pour tuyau d'un diamètre intérieur de 6 mm.
81/3	Utilisation en fonction du besoin.
90/1	Pour du courant alternatif.
90/2	Pour du courant triphasé.
90/3	Pour la fixation du moteur.
90/7	Réducteur de vitesse débrayable.
90/9	Pour moteurs avec numéro de modèle à 8 chiffres.
90/11	Pour moteurs Stop électroniques
90/12	Pour moteurs-transmetteurs
90/13	Pour moteurs Stop à levier
90/23	Pour fixer la pièce nº 91-177 464-45 au bâti colonne.
90/24	Plaque frontale pour graisseur de fil (voir page 151).
90/31	Pour nº 91-170 928-41 (voir page 42).
92/1	Différents filets: nº 91-700 785-15 = M 5 nº 91-701 362-15 = M 4
96	Préciser longueur.
96/3	Flexible d'un diamètre intérieur de 3 mm; préciser la longueur.
96/4	Flexible d'un diamètre intérieur de 4 mm; préciser la longueur.
96/6	Flexible d'un diamètre intérieur de 6 mm; préciser la longueur.
96/10	Préciser longueur x largeur
96/25	Flexible d'un diamètre intérieur de 2,5 mm; préciser la longueur.

0

00-000 000-00	Grupo principal de piezas, compuesto de: subgrupo de piezas o subgrupo de piezas y piezas individuales o subgrupo de piezas, piezas individuales y piezas complementarias (véanse los recuadros en las páginas ilustradas).
00-000 000-00	Subgrupo de piezas, compuesto de: piezas individuales o piezas individuales y piezas complementarias (véanse los recuadros en las páginas ilustradas).
00-000 000-00	Pieza individual con pieza complementaria (véanse los recuadros en las páginas ilustradas). Por ejemplo: anillo de ajuste con tornillo, barra de aguja con tornillo de fijación para la aguja, etc.
00-000 000-00	Pieza individual
A	Tipo A
B	Tipo B
C	Tipo C
4,5	Largo de puntada 4,5 mm
N	Largo de puntada 6,0 mm
	Dependientes de la subclase, para el Nº de pieza véase "Dotación de subclases".
0	Para saber a qué subclase partenece, véase "Dotación de subclases".
2	Señales (puntos, rayas o cifras) indíquense en los pedidos.
3	Pieza pegada
3/3	Hoja autoadhesiva
4	Indíquese el tipo en los pedidos (A, B ò C).
6	Grosor de aguja y forma de la punta, indíquese en los pedidos.
7	Espesor de la cuchilla.
7/10	Cuchilla para -733/..
7/11	Cuchilla para -737/..
7/14	Para cuchilla a la derecha de la aguja.
7/15	Para cuchilla en el centro de la aguja.
7/16	Para cuchilla a la izquierda de la aguja.
8/2	Largura de corte, indíquese en los pedidos.
9	Margen de corte
9/2	Margen de corte, indíquese en los pedidos.
26/10	Para la limitación de largo de puntada.
27/1	Cifra entre paréntesis = diámetro exterior en mm.
27/5	Cifra entre paréntesis = largura en mm.
28	Tipo especial
30	Tipo anterior, en caso de sustitución pídase de nuevo.
30/0	Fuera de programa.
30/1	Tipo anterior, enviesenos para su reparación.
30/2	Tipo anterior, se sustituye por el nuevo tipo Nº 91-171 074-05.
30/3	Tipo anterior, se sustituye por el nuevo tipo Nº 91-171 303-92.
30/4	Tipo anterior, se sustituye por el Nº 91-171 904-91.
30/5	Tipo anterior, se sustituye por el Nº 91-174 142-11.
30/6	Tipo anterior, se sustituye por el nuevo tipo Nº 91-069 296-12.
30/7	Tipo anterior, para el Nº 91-171 043-12, se sustituye por los Nºs 91-171 874-12 y 91-171 875-12.
30/8	Tipo anterior, se sustituye por los Nºs 91-171 465-91 y 91-171 744-05
30/9	Tipo anterior, se sustituye por el nuevo tipo Nº 91-009 076-61.

30/10	Tipo anterior, se sustituye por los Nºs 91-171 796-91 y 91-171 820-91.
30/11	Tipo anterior, para los Nºs 91-171 101-91 y 91-171 820-91.
30/12	Anillo distanciador para los Nºs 91-171 101-91 y 91-171 820-91.
30/13	Tipo anterior, se sustituye por el Nº 91-174 046-01.
30/14	Tipo anterior, se sustituye por los Nºs 11-039 378-15 y 12-024 211-15.
30/15	Tipo anterior (reconocible por la brida Nº 91-084 263-05, sin cojinete de agujas), en caso de sustitución pídase de nuevo.
30/16	Tipo anterior, se sustituye por los Nºs 91-171 795-91 y 91-171 820-91
30/17	Tipo anterior, se sustituye por los Nºs 91-100 338-15 y 91-174 033-05.
30/18	Tipo anterior, se sustituye por el Nº 91-178 019-91
31	No es recambiable individualmente, en caso de sustitución pídase el agregado completo (pieza enmarcada), o envíese para su reparación.
32	Al montar esta pieza no se asume garantía alguna en cuanto a la tolerancia y precisión de ajuste respecto a la pieza correspondiente; por esta razón se recomienda pedir el grupo completo.
32/1	Al montar esta pieza hay que retocarla antes.
35/3	La pieza tiene que ser calafateada después de montada.
40/1	Rellene con Shell-Tellus C 22, para el Nº de pedido véase la véase Registro 11
40/2	Empape con aceite Shell-Tellus C 22, para el Nº de pedido véase Registro 11
40/3	Engrase con grasa Shell-Alvania R 3, para el Nº de pedido véase Registro 11
40/4	Engrase con grasa Shell-Retinax G, para el Nº de pedido véase Registro 11
40/5	Lubrifique con Shell-Tellus C 22, para el Nº de pedido véase Registro 11
40/6	Rellene con Sewtrol EL, para el Nº de pedido véase Registro 11
40/13	Engrase con grasa Molykote M 55 plus, para el Nº de pedido véase Registro 11
60	Opcional
80/4	Para tubo de plástico de 4 mm diámetro interior.
80/6	Para tubo de plástico de 6 mm diámetro interior.
81/3	Utilización, según sea necesario.
90/1	Para corriente alterna monofásica.
90/2	Para corriente alterna trifásica.
90/3	Para fijación del motor.
90/7	Dispositivo para costura lenta, desconectable.
90/9	Para motores con número de modelo de 8 cifras.
90/11	Para motores stop electrónicos
90/12	Para motores de embrague
90/13	Para motores stop de palanca
90/23	Para asegurar la pieza Nº 91-177 464-45 a la bancada de columna.
90/24	Placa frontal necesaria con el lubricador del hilo (véase la página 151).
90/31	Para el Nº 91-170 928-41 (véase la página 42).
92/1	Diversas roscas: Nº 91-700 785-15 = M 5 Nº 91-701 362-15 = M 4
96	Indíquese la largura.
96/3	Tubo flexible de 3 mm de diámetro interior; indíquese la largura en los pedidos.
96/4	Tubo flexible de 4 mm de diámetro interior; indíquese la largura en los pedidos.
96/6	Tubo flexible de 6 mm de diámetro interior; indíquese la largura en los pedidos.
96/10	Indíquese largura x anchura
96/25	Tubo flexible de 2,5 mm de diámetro interior; indíquese la largura en los pedidos.

1

Nähmaschine
Sewing machine
Tête de machine
Máquina de coser

1.1

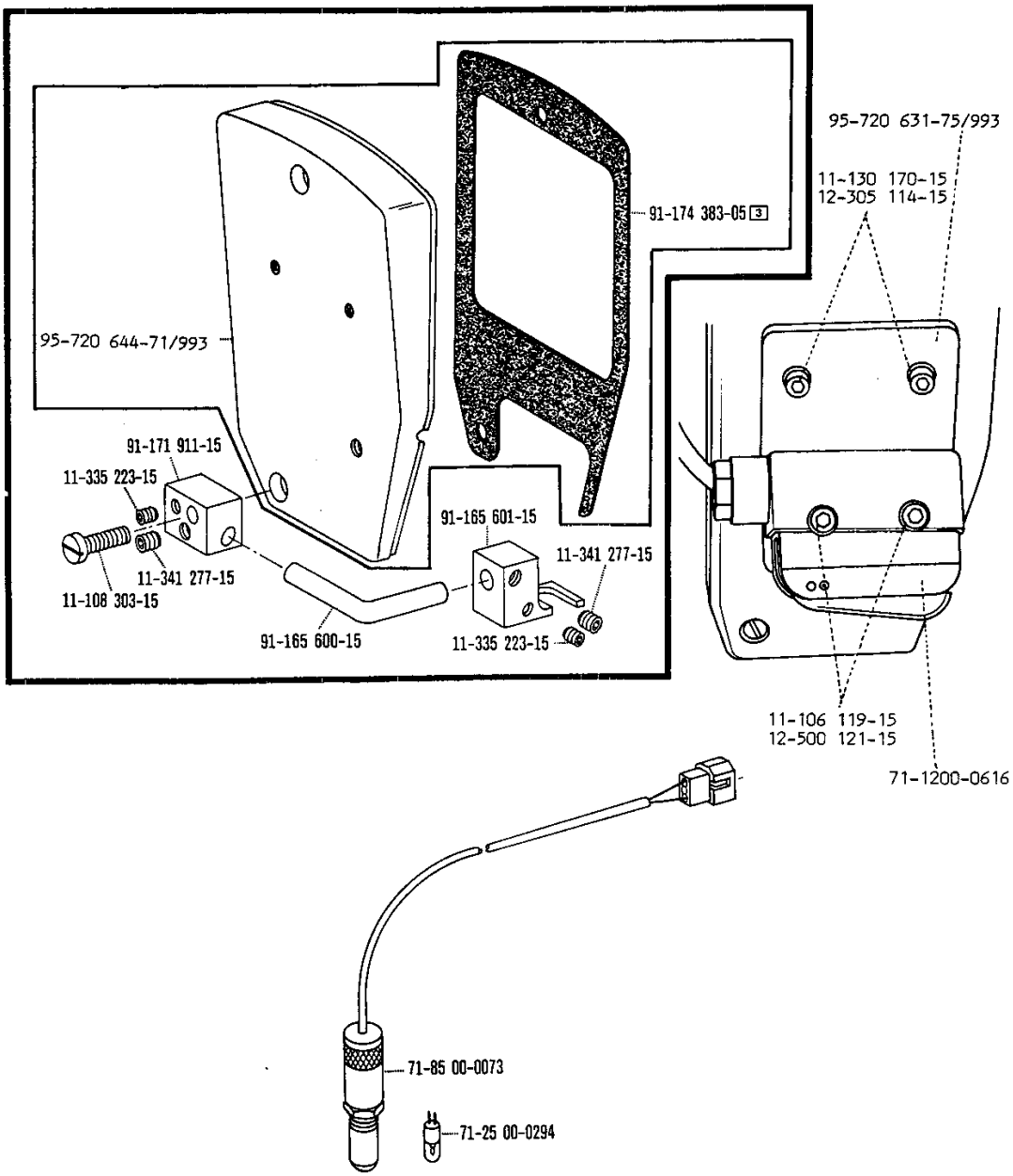
11-108 237-15
95-720 631-75/993
11-130 170-15
12-305 114-15
91-174 383-05 3
95-720 644-71/993
91-171 911-15
11-335 223-15
91-165 601-15
11-341 277-15
11-341 277-15
11-108 303-15
91-165 600-15
11-335 223-15
11-106 119-15
12-500 121-15
71-1200-0616
71-85 00-0073
71-25 00-0294

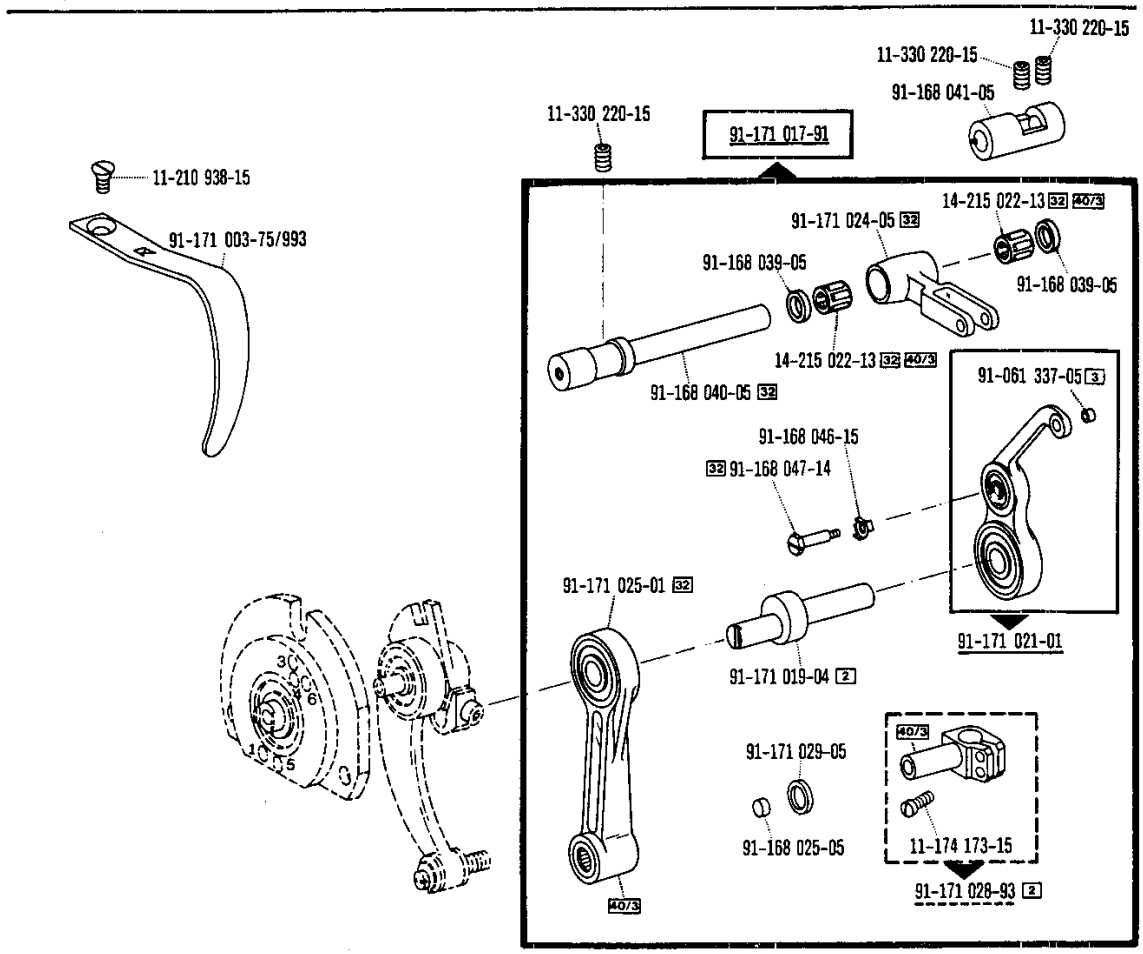
11-330 220-15
11-330 220-15
91-168 041-05
11-330 220-15
91-171 017-91
11-210 938-15
91-171 003-75/993
14-215 022-13 32 40/3
91-171 024-05 32
91-168 039-05
91-168 039-05
14-215 022-13 32 40/3
91-168 040-05 32
91-061 337-05 3
91-168 046-15
32 91-168 047-14
91-171 025-01 32
91-171 021-01
91-171 019-04 2
91-171 029-05
40/3
91-168 025-05
11-174 173-15
91-171 028-93 2
40/3

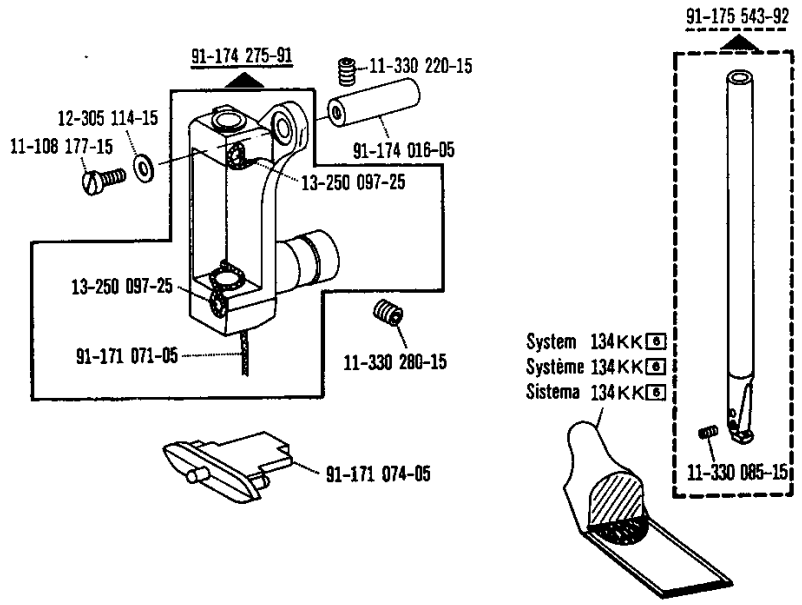
91-174 275-91
11-330 220-15
12-305 114-15
11-108 177-15
91-174 016-05
13-250 097-25
13-250 097-25
91-171 071-05
11-330 280-15
91-171 074-05
91-175 543-92
System 134KK 6
Système 134KK 6
Sistema 134KK 6
11-330 085-15

1.1

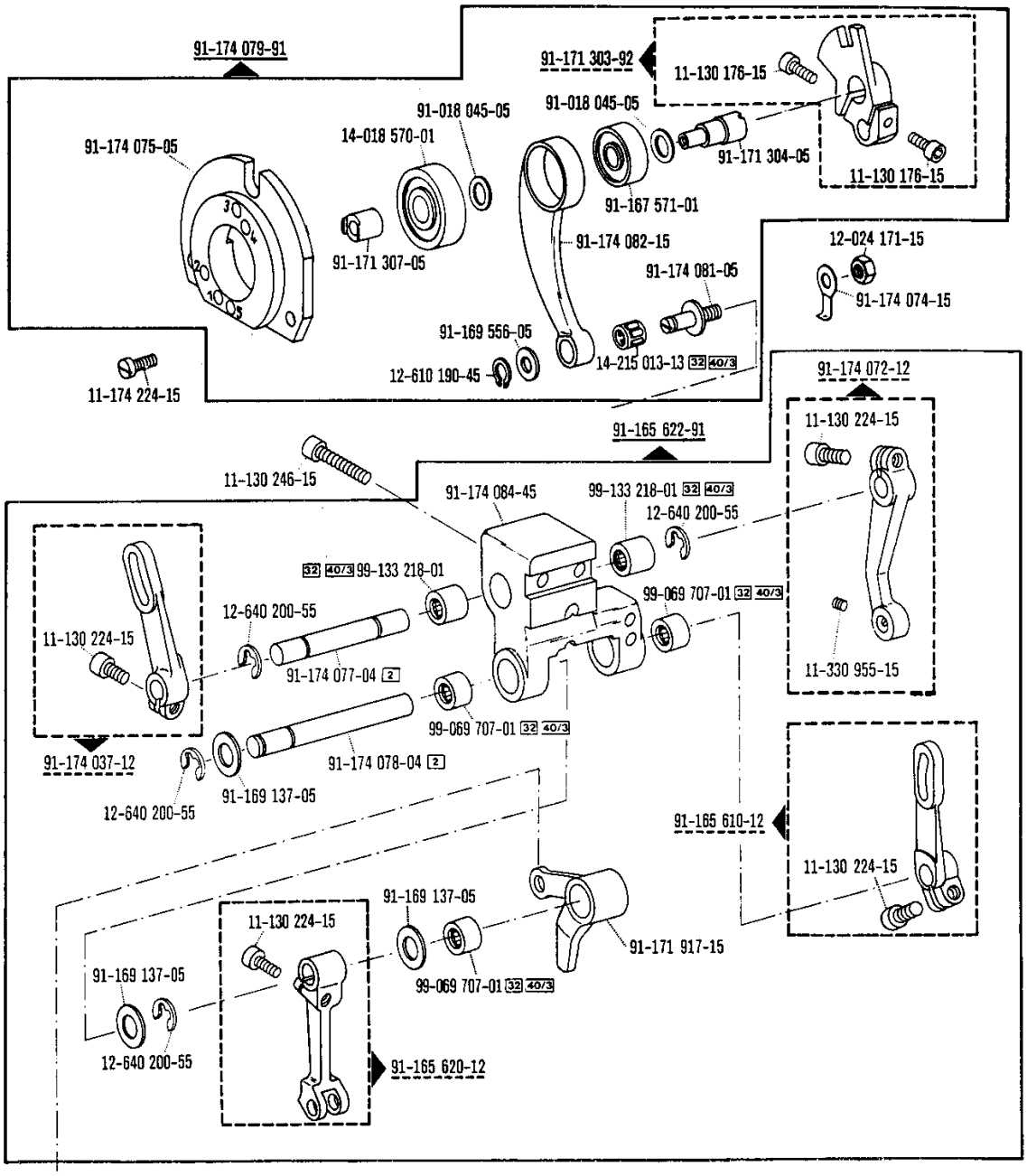
91-174 079-91
91-171 303-92
11-130 176-15
91-018 045-05
91-018 045-05
91-174 075-05
14-018 570-01
91-171 304-05
11-130 176-15
91-167 571-01
91-171 307-05
91-174 082-15
12-024 171-15
91-174 081-05
91-174 074-15
91-169 556-05
14-215 013-13 32 40/3
12-610 190-45
11-174 224-15
91-174 072-12
91-165 622-91
11-130 224-15
11-130 246-15
91-174 084-45
99-133 218-01 32 40/3
12-640 200-55
32 40/3 99-133 218-01
99-069 707-01 32 40/3
12-640 200-55
11-130 224-15
91-174 077-04 2
11-330 955-15
99-069 707-01 32 40/3
91-174 037-12
91-174 078-04 2
91-169 137-05
12-640 200-55
91-165 610-12
11-130 224-15
91-169 137-05
11-130 224-15
91-171 917-15
91-169 137-05
99-069 707-01 32 40/3
12-640 200-55
91-165 620-12

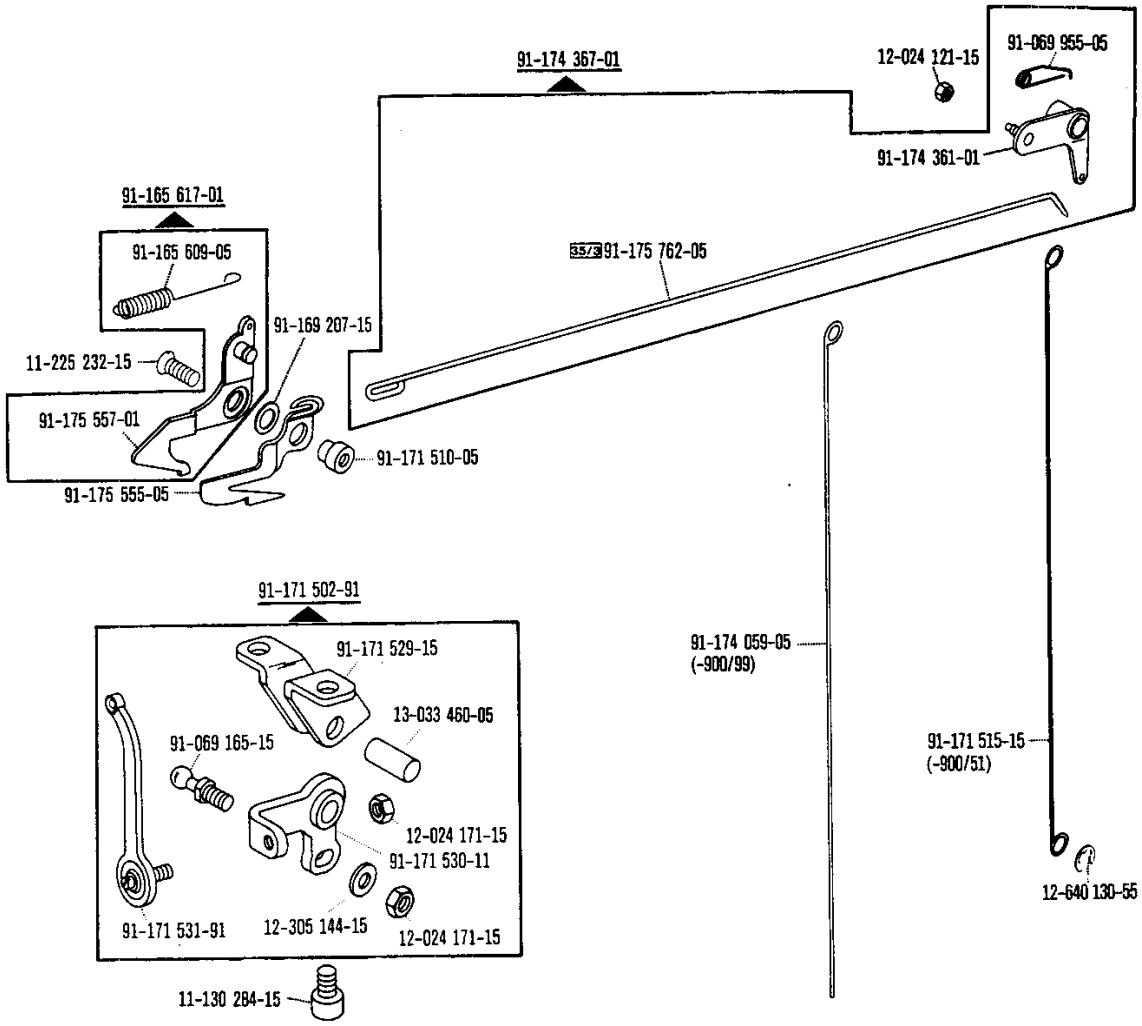
91-174 367-01
12-024 121-15
91-069 955-05
91-174 361-01
91-165 617-01
91-165 609-05
35/3 91-175 762-05
91-169 207-15
11-225 232-15
91-175 557-01
91-171 510-05
91-175 555-05
91-171 502-91
91-171 529-15
13-033 460-05
91-069 165-15
12-024 171-15
91-171 530-11
91-171 531-91
12-305 144-15
12-024 171-15
11-130 284-15
91-174 059-05
(-900/99)
91-171 515-15
(-900/51)
12-640 130-55

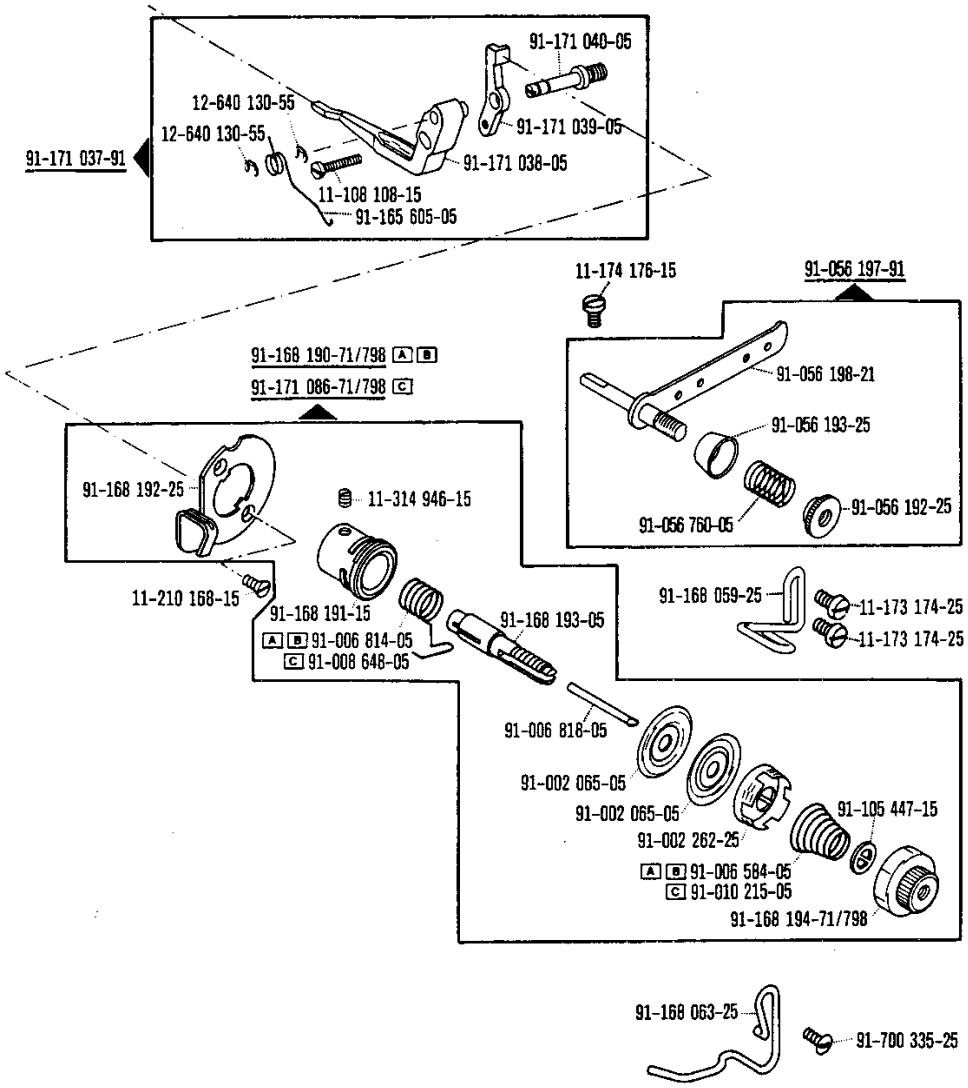
91-171 040-05
12-640 130-55
12-640 130-55
91-171 039-05
91-171 037-91
91-171 038-05
11-108 108-15
91-165 605-05
11-174 176-15
91-056 197-91
91-168 190-71/798 A B
91-171 086-71/798 C
91-056 198-21
91-056 193-25
91-168 192-25
11-314 946-15
91-056 192-25
91-056 760-05
11-210 168-15
91-168 191-15
91-168 059-25
11-173 174-25
A B 91-006 814-05
C 91-008 648-05
91-168 193-05
11-173 174-25
91-006 818-05
91-002 065-05
91-002 065-05
91-105 447-15
91-002 262-25
A B 91-006 584-05
C 91-010 215-05
91-168 194-71/798
91-168 063-25
91-700 335-25

1.1

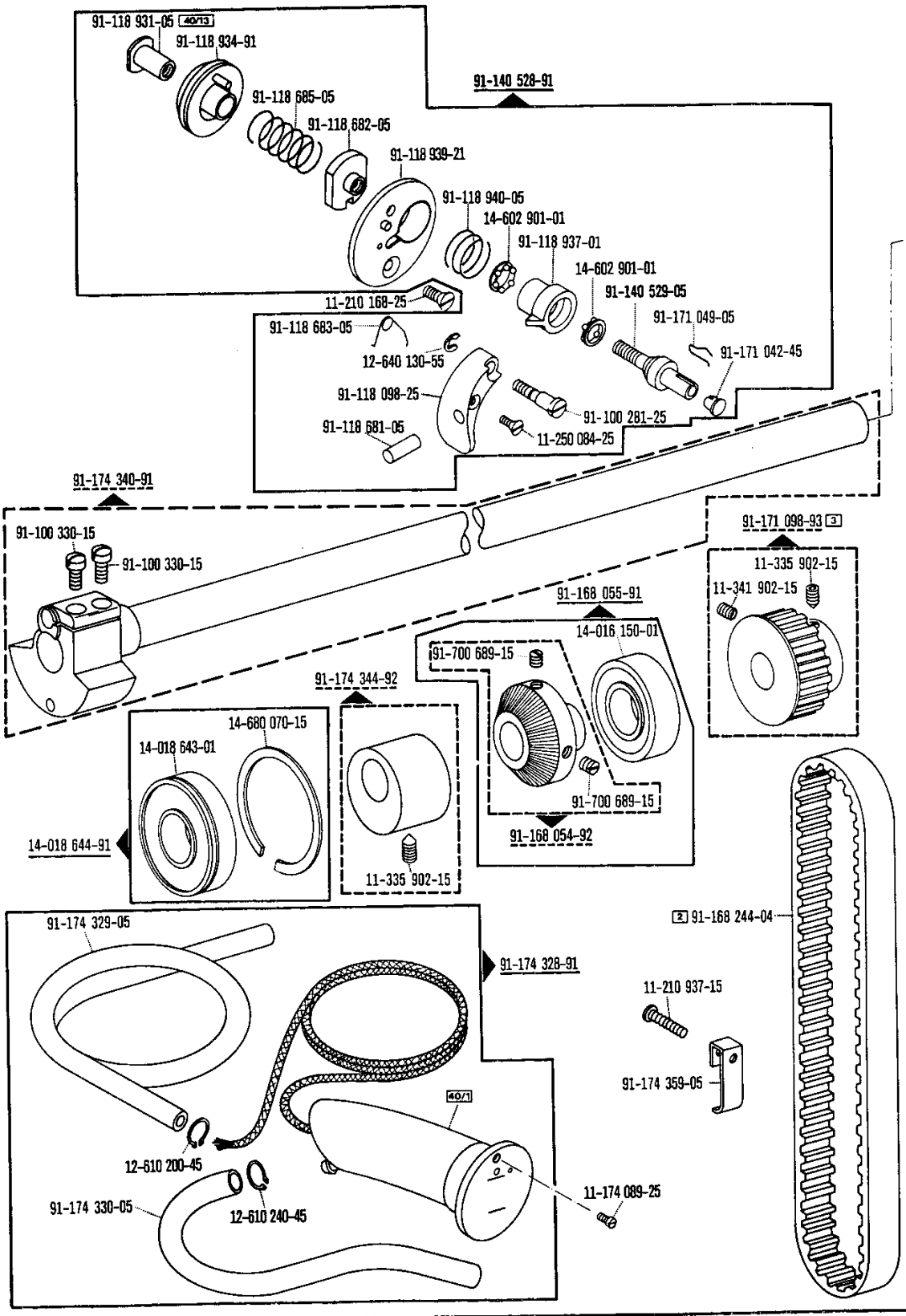

siehe Register „0" | see Section "0" | voir registre "0" | véase Registro "0"

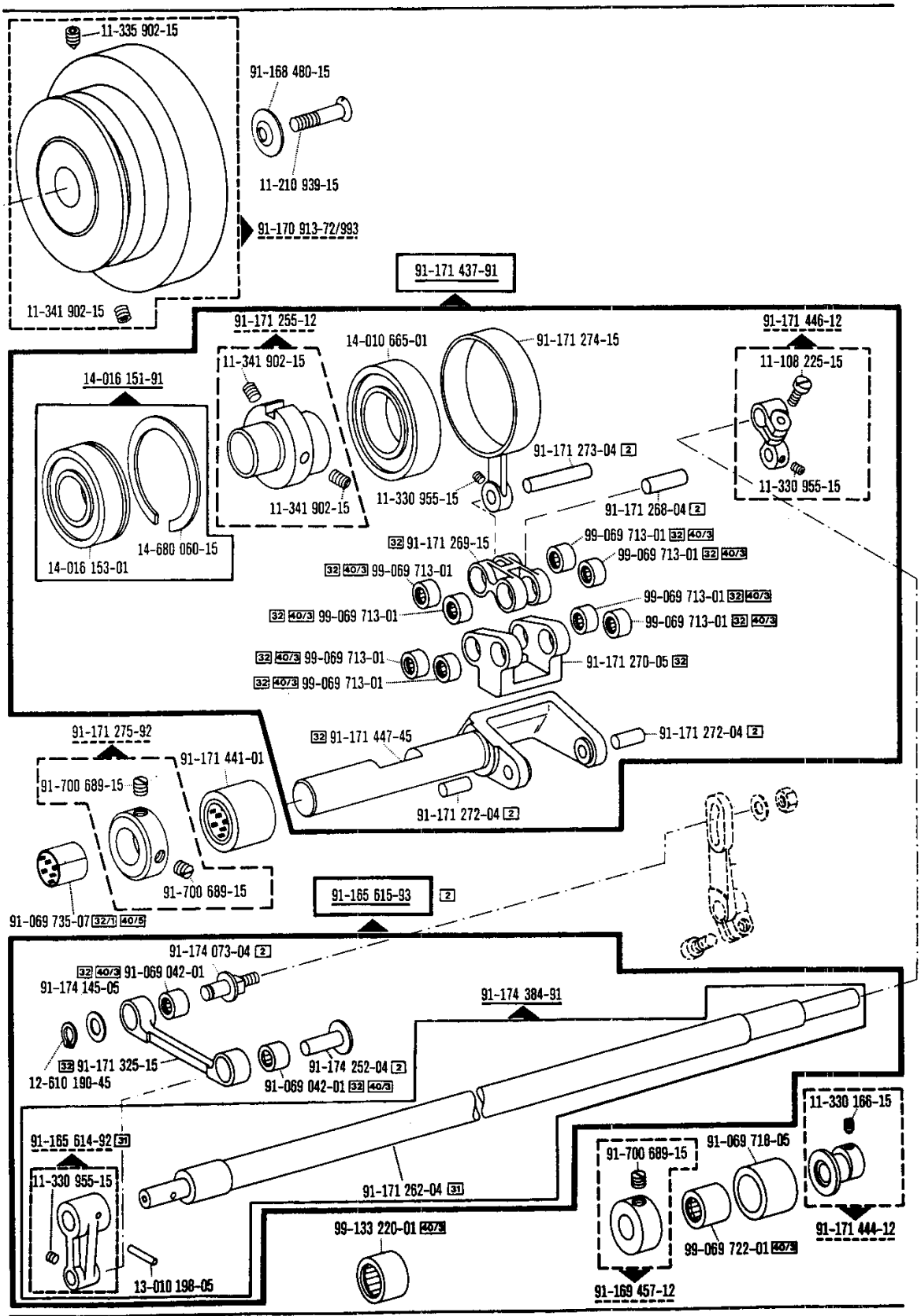

siehe Register „0" | see Section "0" | voir registre "0" | véase Registro "0"

1.1

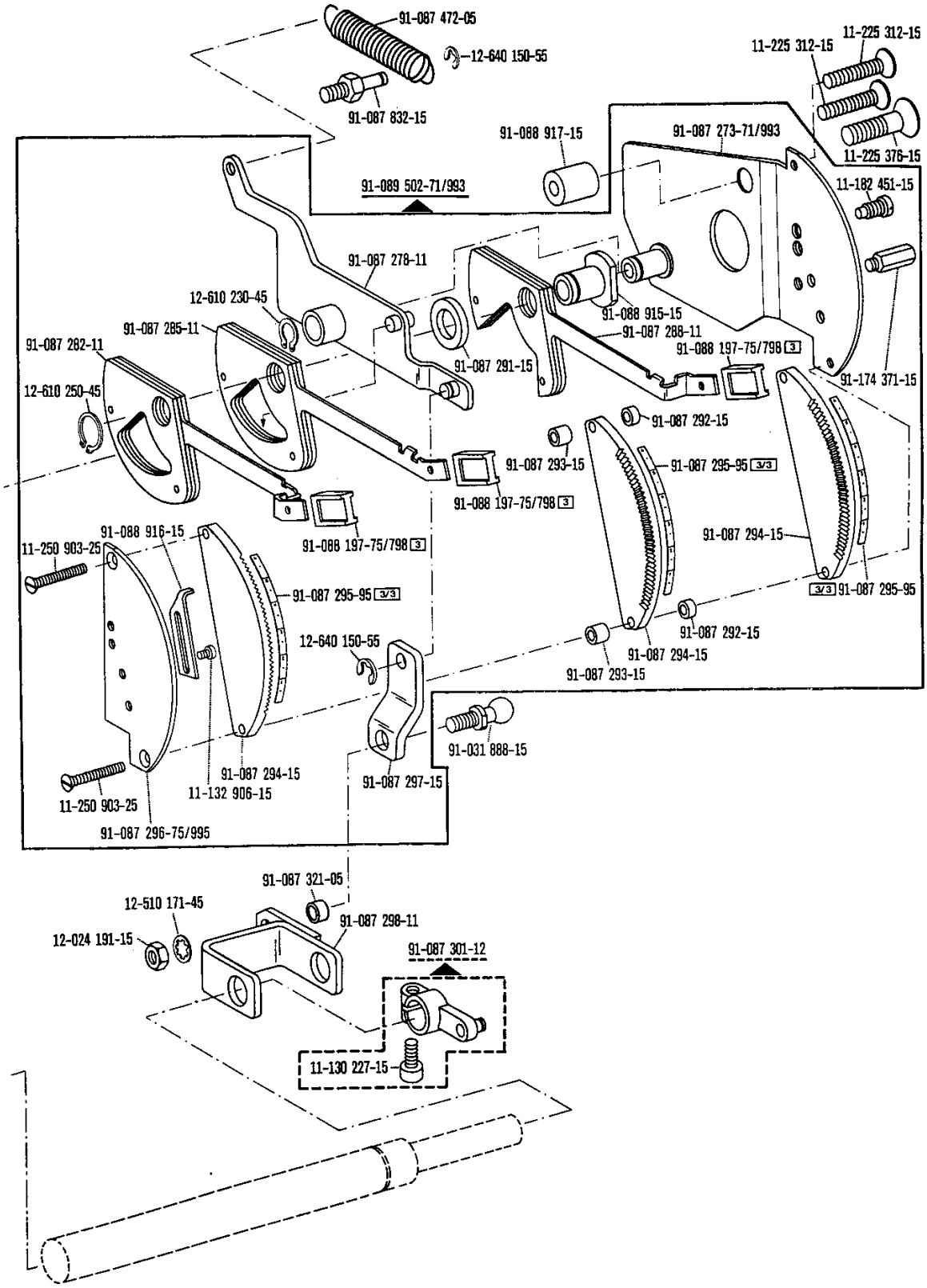

siehe Register „0" | see Section "0" | voir registre "0" | véase Registro "0"

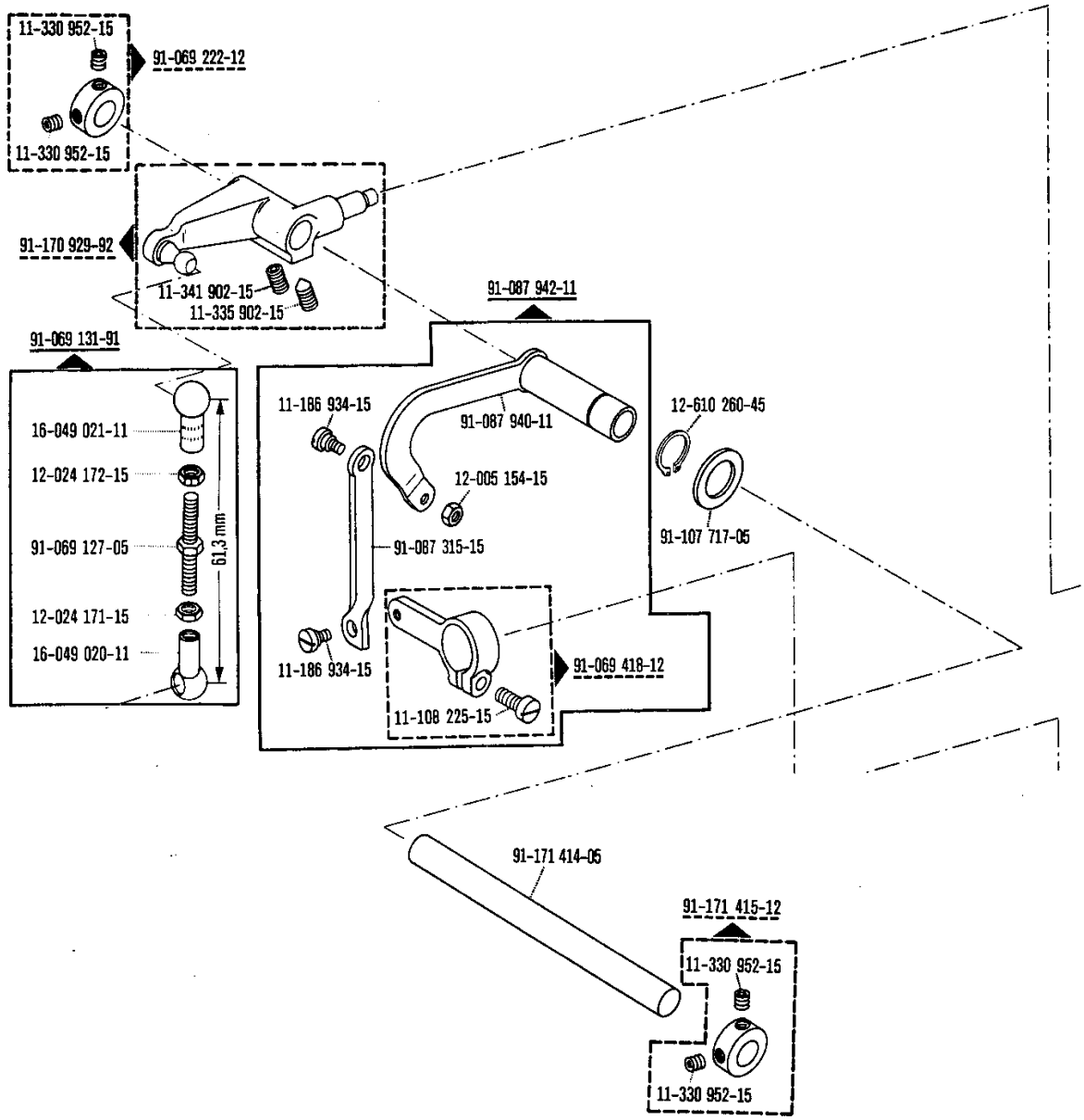
11-330 952-15
91-069 222-12
11-330 952-15
91-170 929-92
11-341 902-15
11-335 902-15
91-087 942-11
91-069 131-91
16-049 021-11
12-024 172-15
91-069 127-05
61,3 mm
12-024 171-15
16-049 020-11
11-186 934-15
91-087 940-11
12-610 260-45
12-005 154-15
91-087 315-15
91-107 717-05
11-186 934-15
91-069 418-12
11-108 225-15
91-171 414-05
91-171 415-12
11-330 952-15
11-330 952-15

1.1

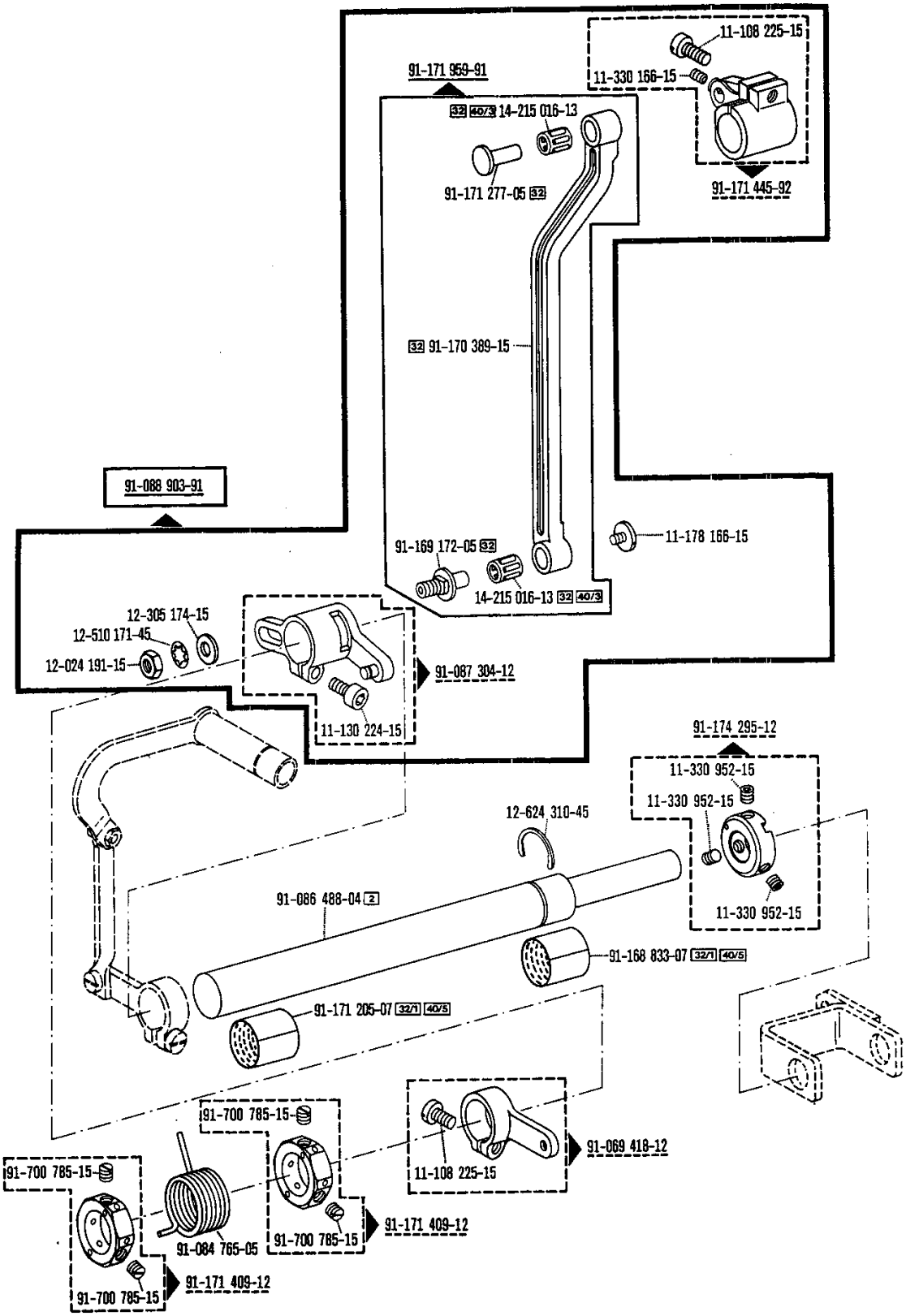

siehe Register „0" | see Section "0" | voir registre "0" | véase Registro "0"

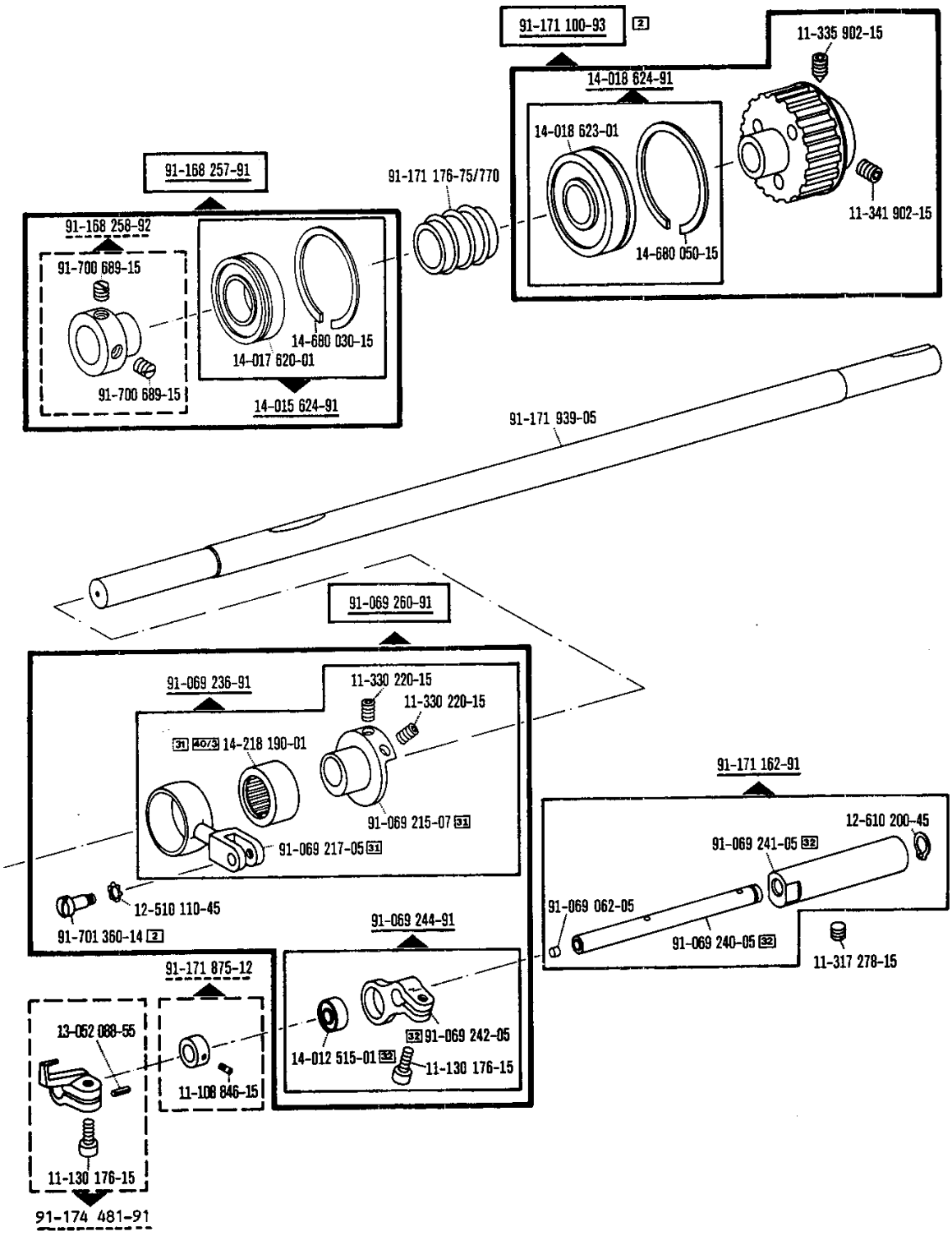
91-171 100-93 2
11-335 902-15
14-018 624-91
14-018 623-01
14-680 050-15
11-341 902-15
91-168 257-91
91-171 176-75/770
91-168 258-92
91-700 689-15
14-680 030-15
14-017 620-01
91-700 689-15
14-015 624-91
91-171 939-05
91-069 260-91
91-069 236-91
11-330 220-15
11-330 220-15
31 40/3 14-218 190-01
91-069 215-07 31
91-069 217-05 31
12-510 110-45
91-701 360-14 2
91-171 162-91
12-610 200-45
91-069 241-05 32
91-069 062-05
91-069 240-05 32
11-317 278-15
91-069 244-91
91-171 875-12
13-052 088-55
32 91-069 242-05
14-012 515-01 32
11-130 176-15
11-108 846-15
11-130 176-15
91-174 481-91

1.1

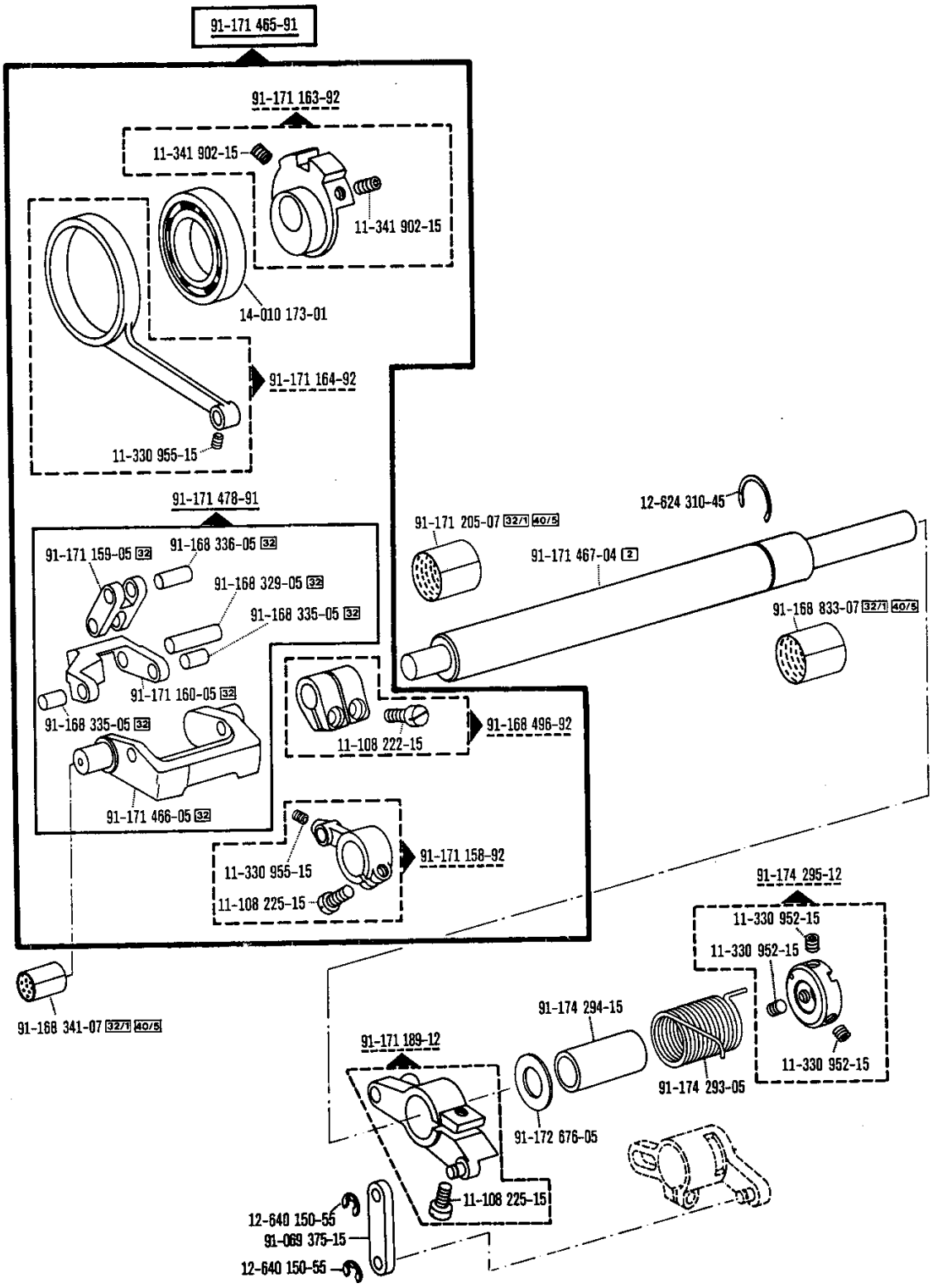

siehe Register „0" | see Section "0" | voir registre "0" | véase Registro "0"

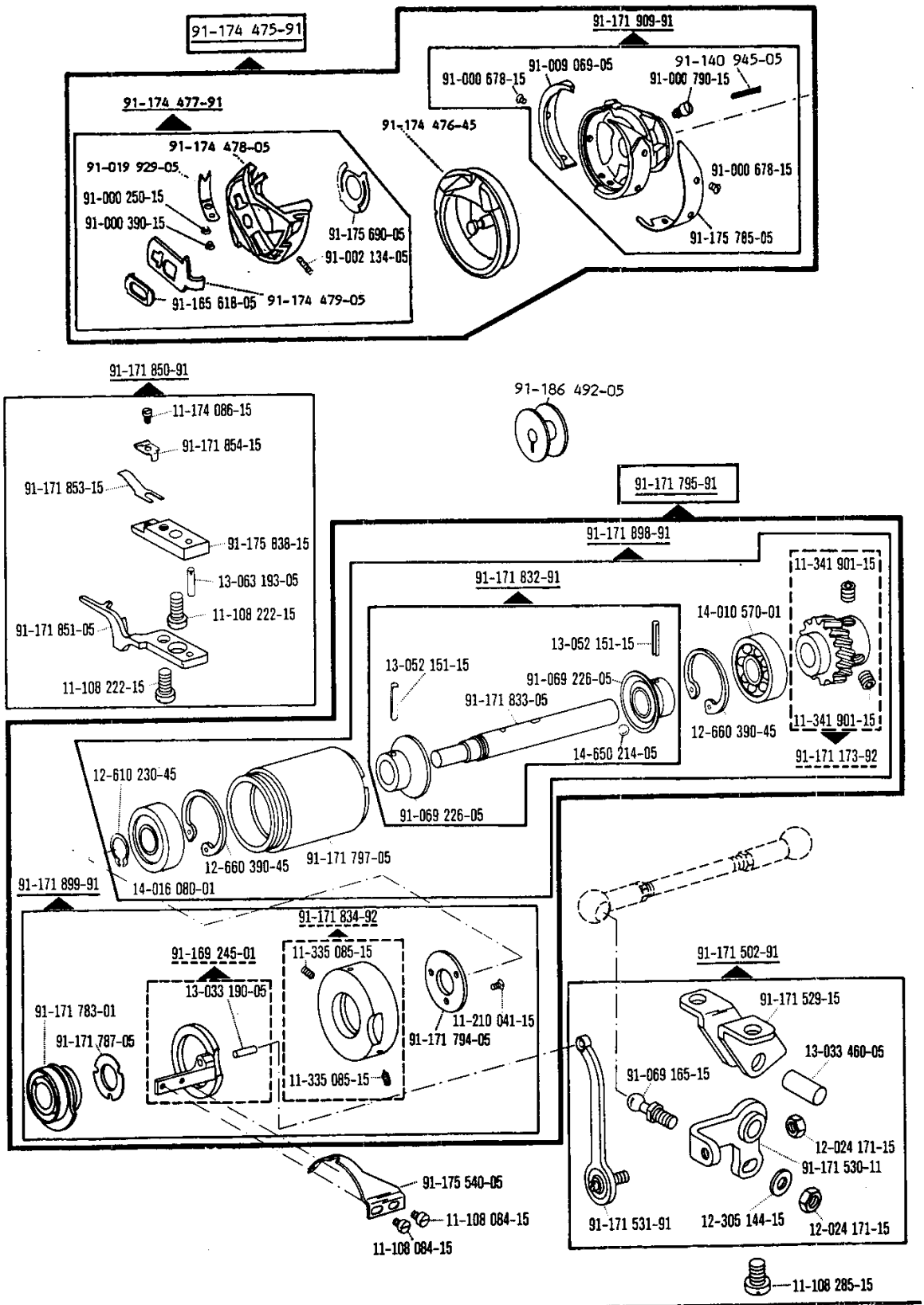

siehe Register „0" | see Section "0" | voir registre "0" | véase Registro "0"

1.1

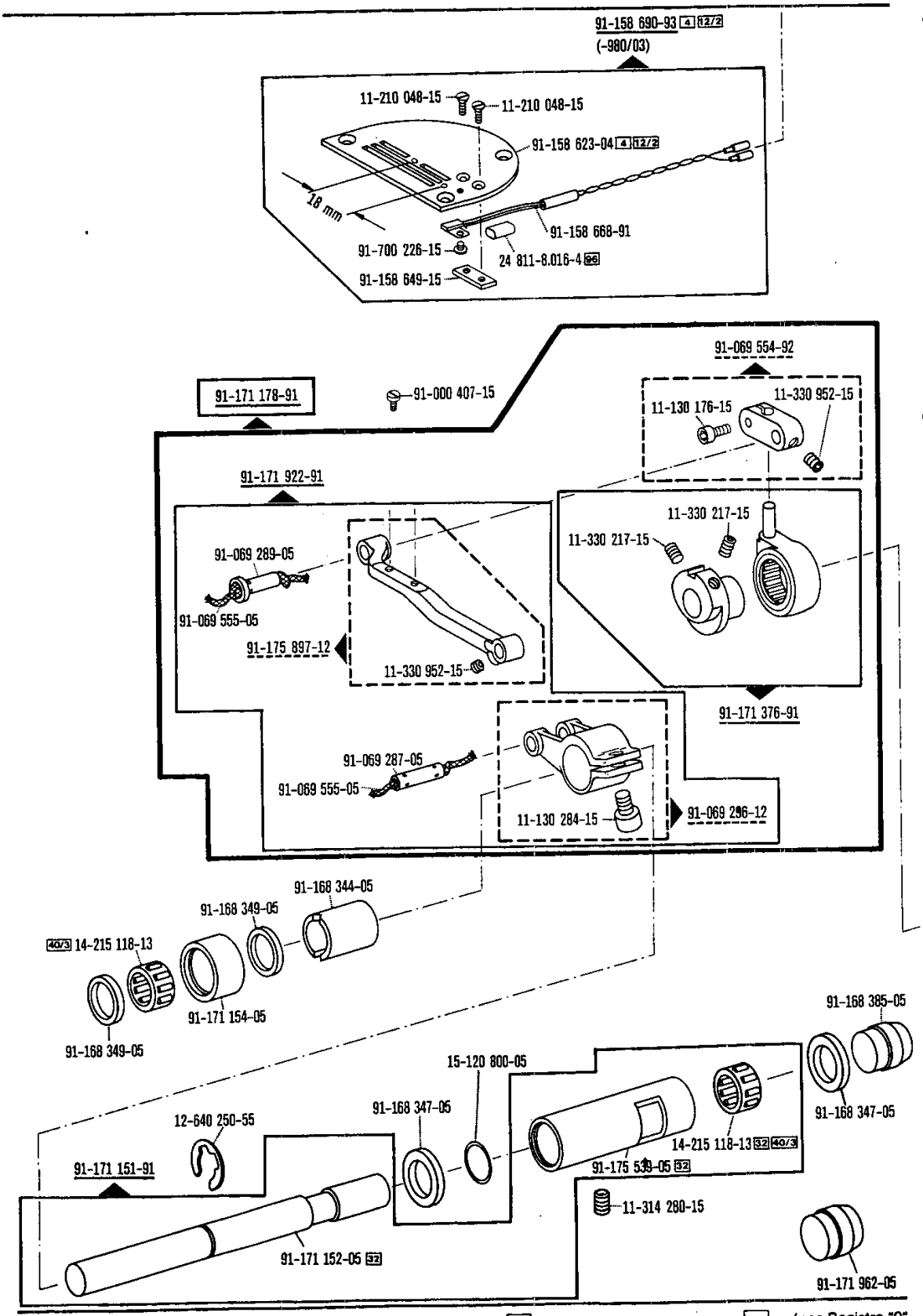

siehe Register „0" | see Section "0" | voir registre "0" | véase Registro "0"

Nahtbreite Seam depth Relarge de couture Margen de costura			
1,8 - 7 mm	91-059 343-04/302	91-149 040-05	91-154 132-05
1,0 - 7 mm	91-059 784-05	91-149 055-05	91-154 197-05

1.1

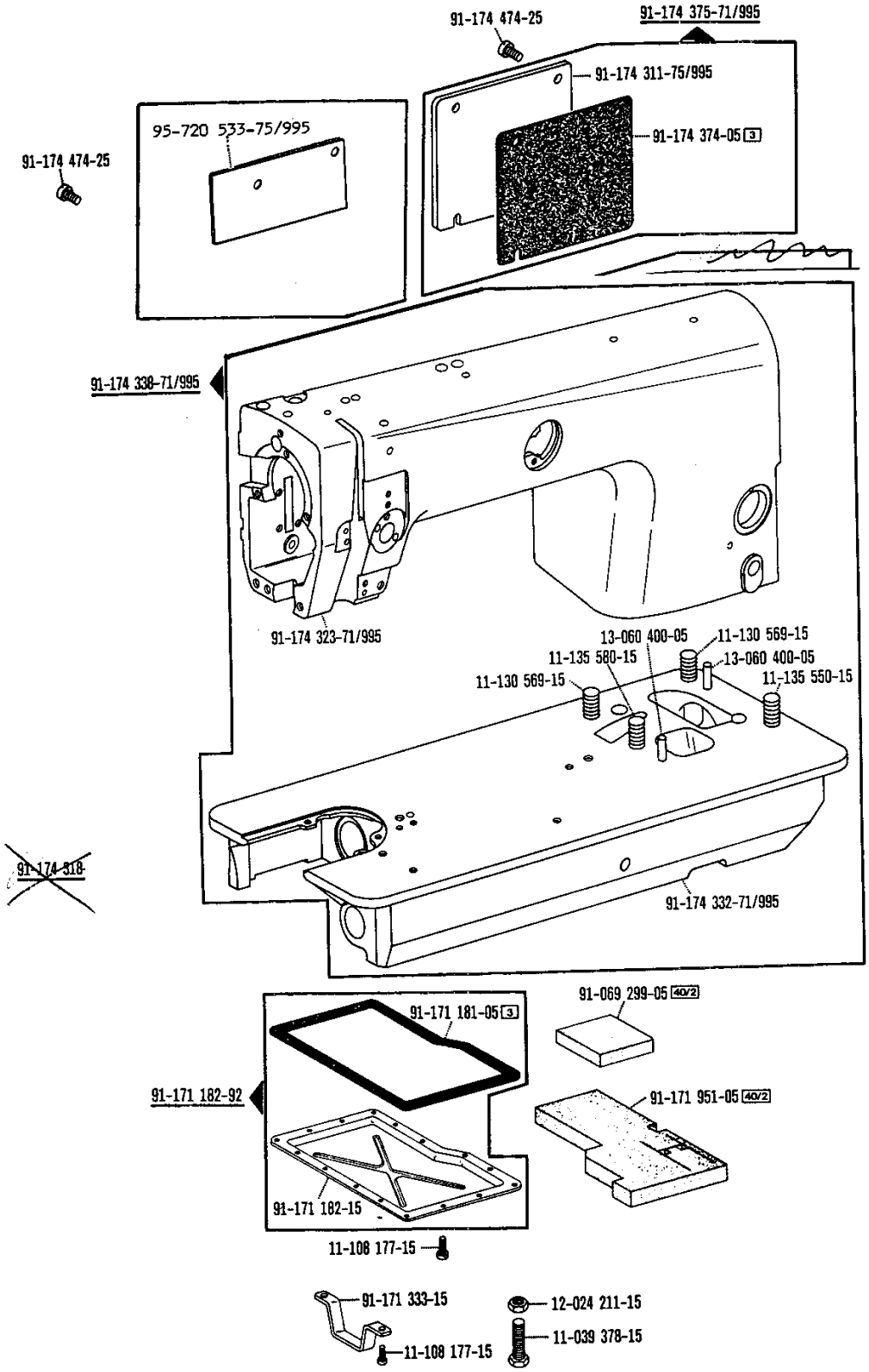

siehe Register „0" | see Section "0" | voir registre "0" | véase Registro "0"

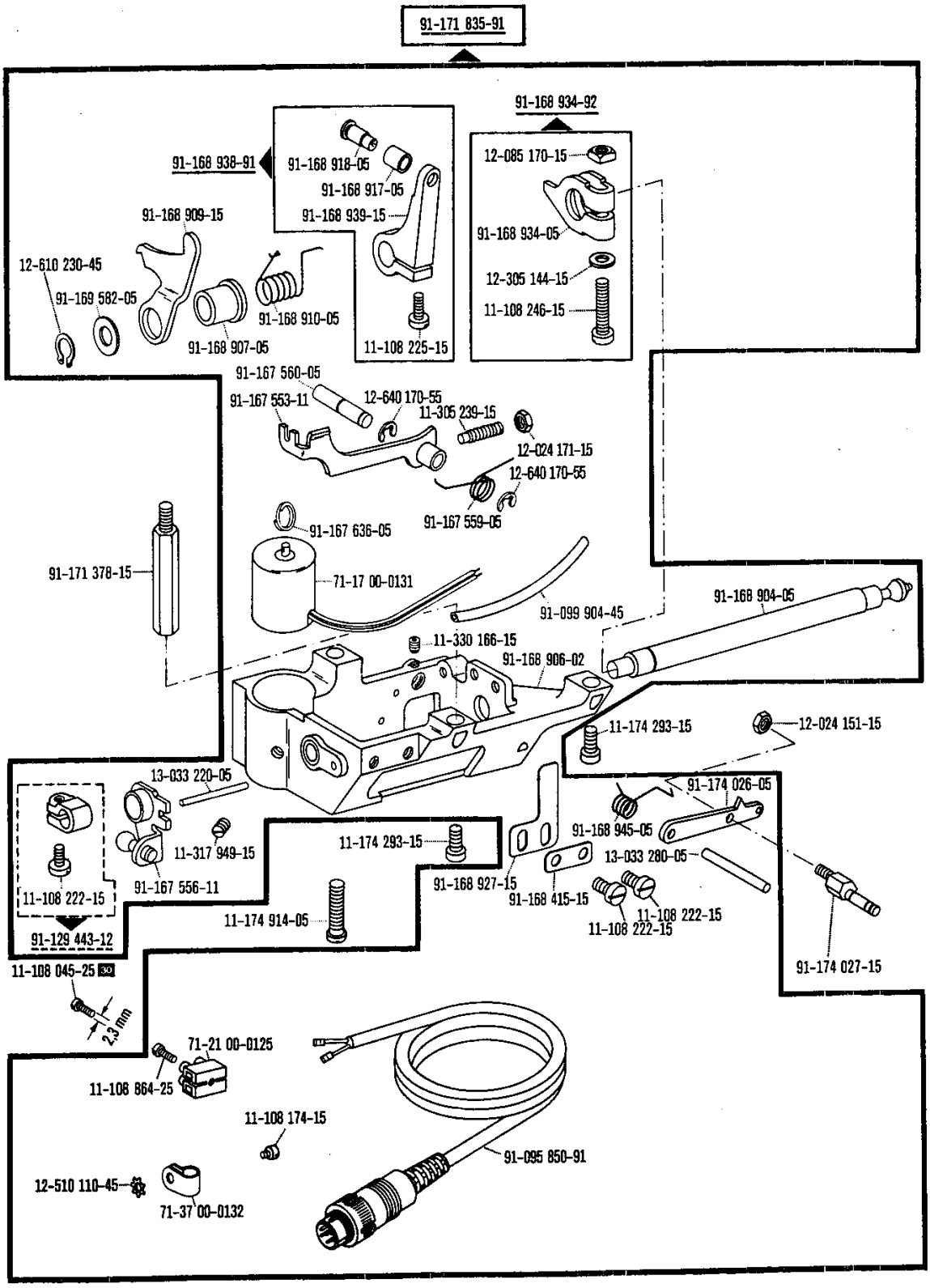
91-171 835-91
91-168 934-92
91-168 938-91
91-168 918-05
91-168 917-05
91-168 939-15
12-085 170-15
91-168 934-05
12-305 144-15
11-108 246-15
91-168 909-15
12-610 230-45
91-169 582-05
91-168 910-05
91-168 907-05
11-108 225-15
91-167 560-05
91-167 553-11
12-640 170-55
11-305 239-15
12-024 171-15
12-640 170-55
91-167 559-05
91-167 636-05
91-171 378-15
71-17 00-0131
91-099 904-45
91-168 904-05
11-330 166-15
91-168 906-02
11-174 293-15
12-024 151-15
13-033 220-05
91-174 026-05
91-168 945-05
11-317 949-15
11-174 293-15
13-033 280-05
11-108 222-15
91-167 556-11
91-168 927-15
91-168 415-15
11-108 222-15
11-108 222-15
91-129 443-12
11-174 914-05
91-174 027-15
11-108 045-25
2,3 mm
71-21 00-0125
11-108 864-25
11-108 174-15
91-095 850-91
12-510 110-45
71-37 00-0132

1.3

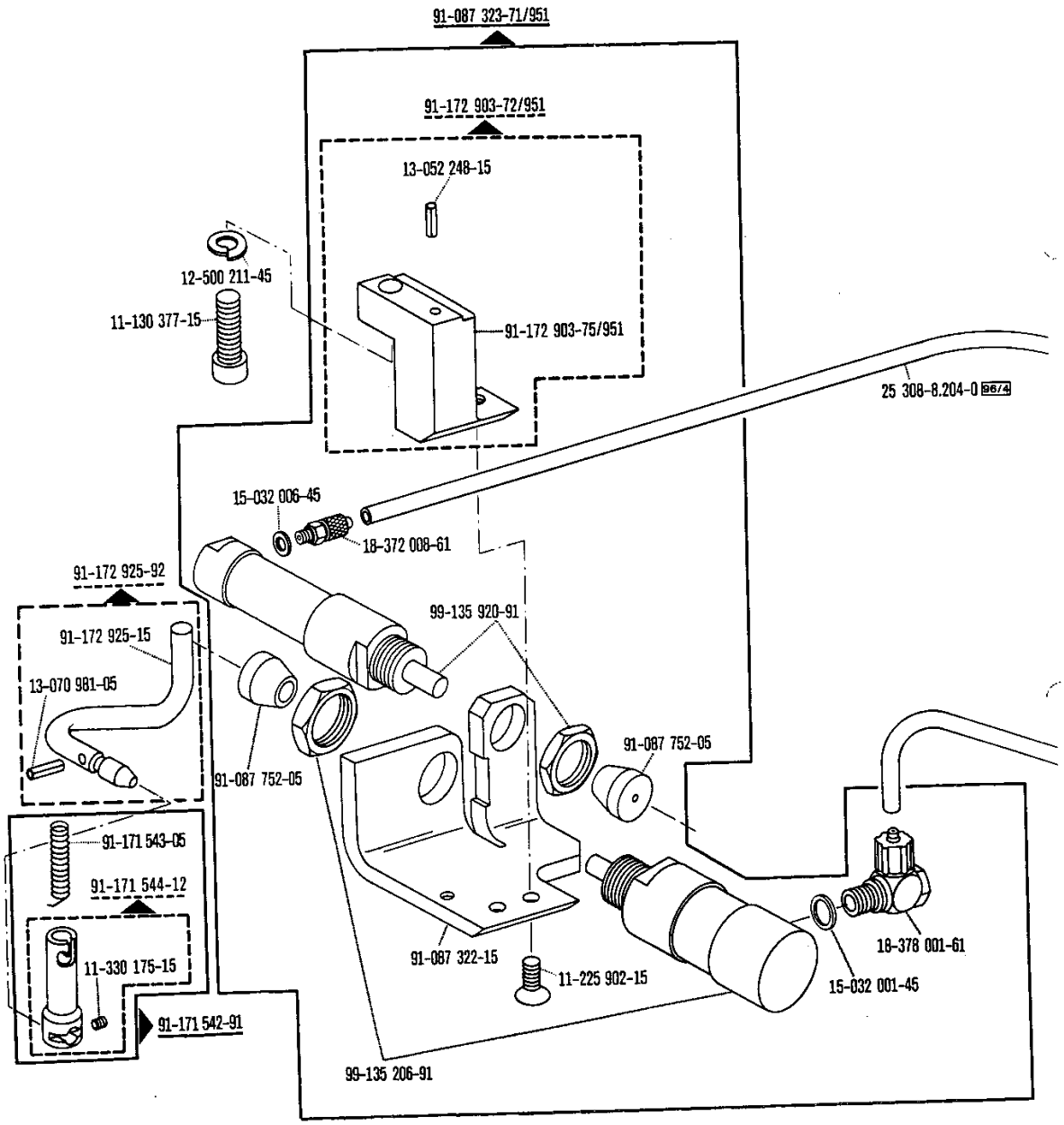
91-087 323-71/951
91-172 903-72/951
13-052 248-15
12-500 211-45
11-130 377-15
91-172 903-75/951
25 308-8.204-0 96/4
15-032 006-45
18-372 008-61
91-172 925-92
99-135 920-91
91-172 925-15
13-070 981-05
91-087 752-05
91-087 752-05
91-171 543-05
91-171 544-12
11-330 175-15
91-171 542-91
91-087 322-15
11-225 902-15
18-378 001-61
15-032 001-45
99-135 206-91

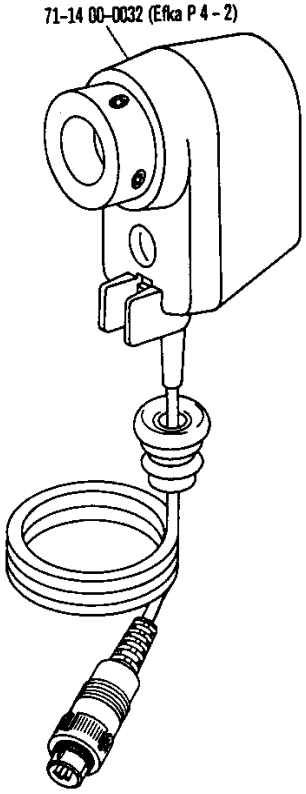
71-14 00-0032 (Efka P 4 - 2)

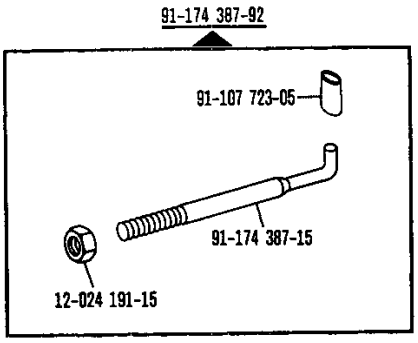
91-174 387-92
91-107 723-05
91-174 387-15
12-024 191-15

1.5

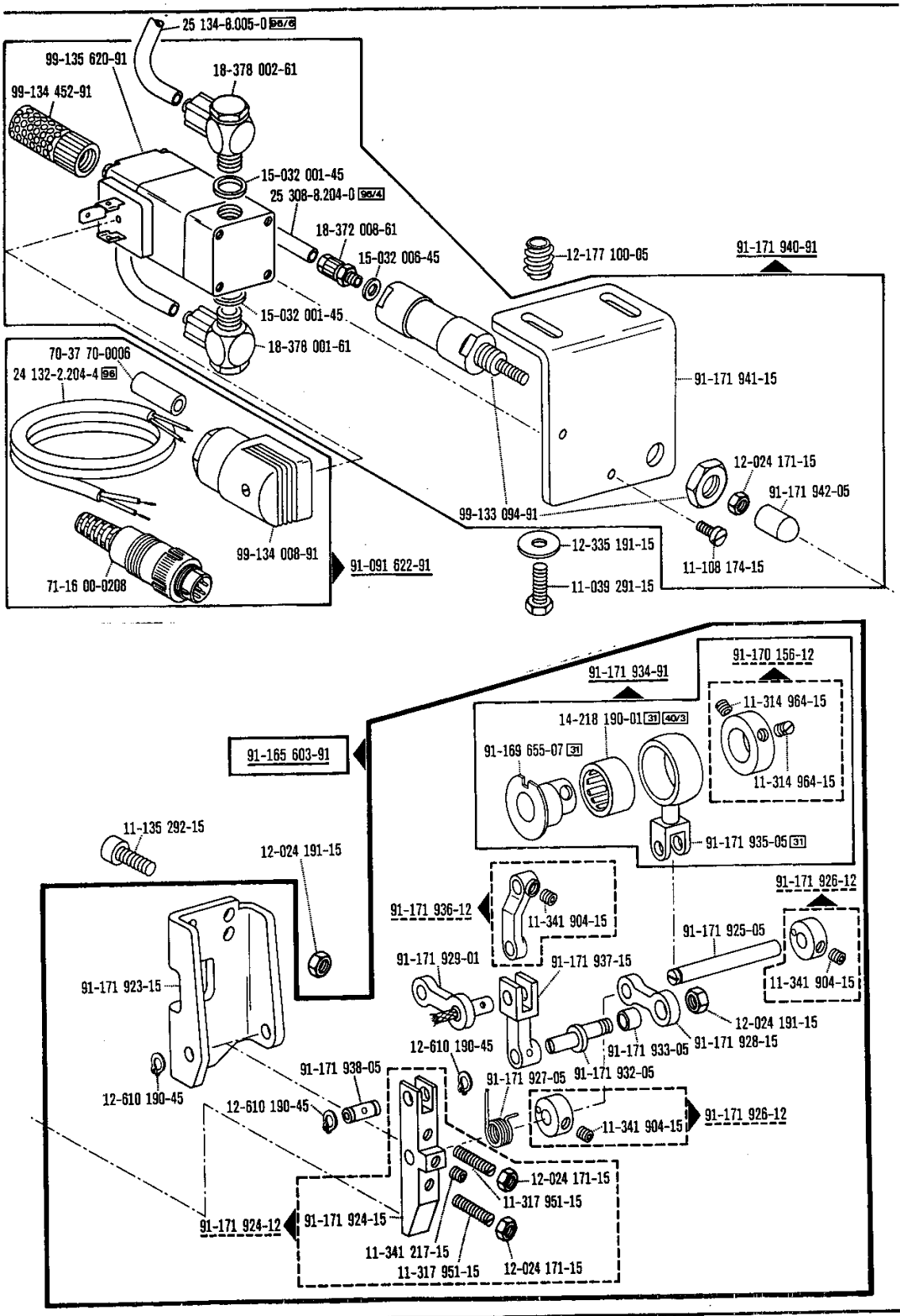

siehe Register „0" | see Section "0" | voir registre "0" | véase Registro "0"

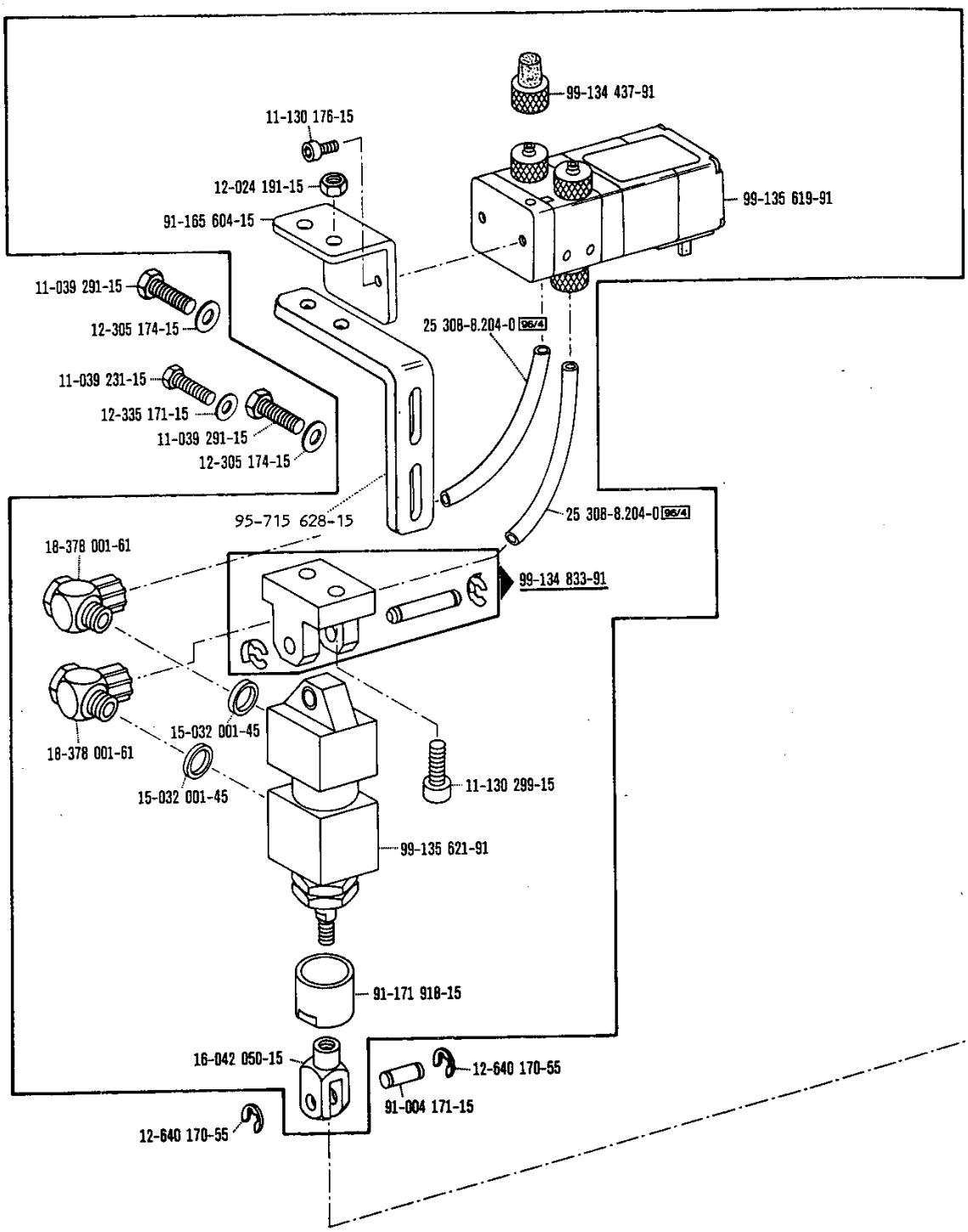

siehe Register „0" | see Section "0" | voir registre "0" | véase Registro "0"

1.6

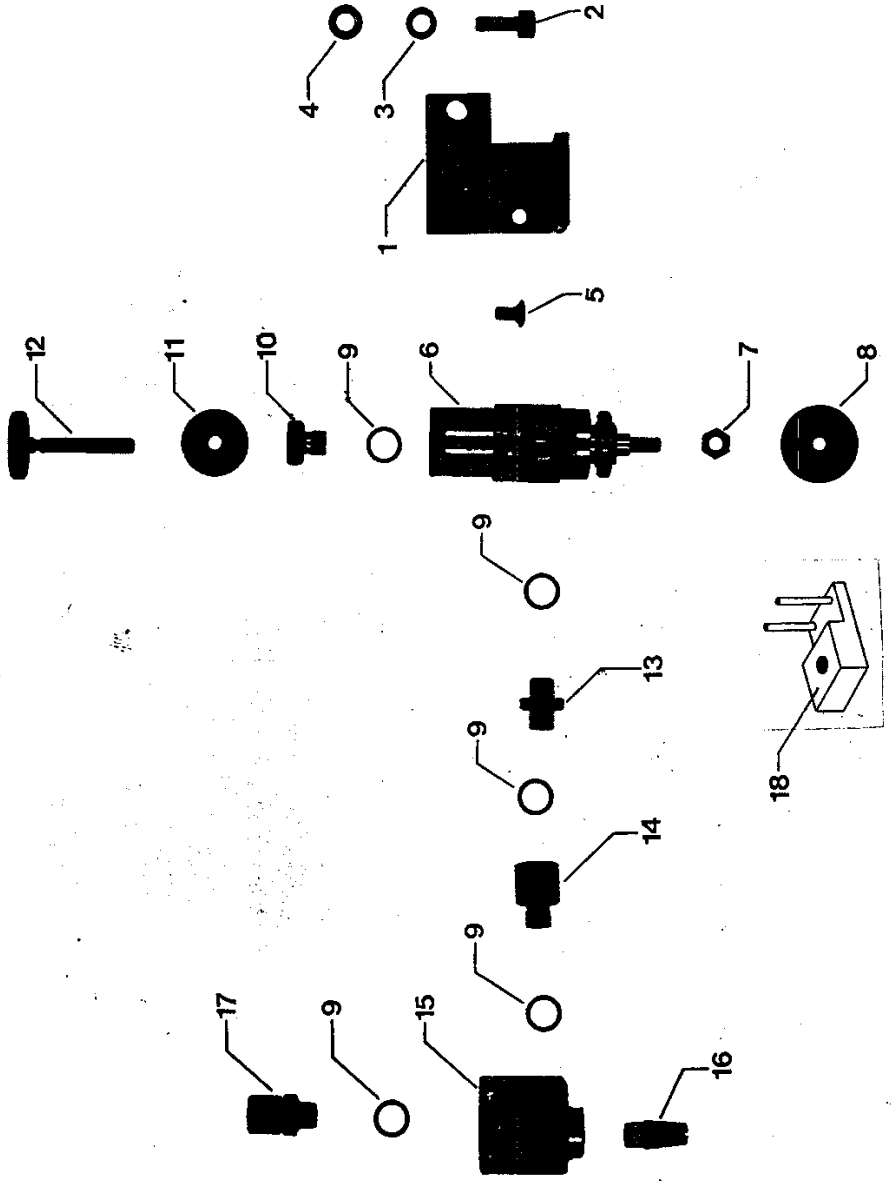

☐ siehe Register „0"
☐ see Section "0"
☐ voir registre "0"
☐ véase Registro "0"

Pos.-Nr. Item No. N° pos. Nº de pos.	Bestellnummer Part number N° de commande Nº de pedido	Teile-Benennung Description Nom de pièce Denominación
1	95-715 627-45	Zylinderträger Cylinder bracket Support de vérin Soporte del cilindro
2	11-130 287-15	Zylinderschraube M6x12 Pan-head screw M6x12 Vis à tête cylindrique M6x12 Tornillo cilíndrico M6x12
3	12-500 190-45	Federring A6 Spring washer A6 Rondelle élastique A6 Arandela elástica A6
4	12-305 171-15	Scheibe 6,4 Washer 6.4 Rondelle 6,4 Arandela 6,4
5	11-225 223-15	Senkschraube M5x10 Countersunk screw M5x10 Vis à tête noyée M5x10 Tornillo avellanado M5x10
6	99-133 402-91	Zylinder, 20 mm Ø x 15 Hub Cylinder, 20 mm dia. 15 stroke Vérin, Ø 20 mm x course 15 Cilindro 20 mm Ø x 15 de carrera
7	12-005 195-15	Sechskantmutter M6 Hexagon nut M6 Ecrou six pans M6 Tuerca hexagonal M6
8*	95-715 640-15	Scheibe Washer Rondelle Arandela
9	15-032 001-05	Dichtring 1/8" O-ring Bague d'étanchage 1/8" Anillo de junta 1/8"
10	18-278 005-91	Reduziernippel Adapter Nipple de réduction Racor de reducción
11	12-110 190-15	Rändelmutter Knurled nut Ecrou à tête moletée Tuerca moleteada
12	11-560 316-15	Rändelschraube Knurled screw Vis à tête moletée Tornillo moleteado
13	18-277 001-61	Doppelnippel Double union Raccord double Manguito doble
14	99-134 260-05	Verbindungsstück 1/8"x1/8" Link 1/8"x1/8" Raccord 1/8"x1/8" Pieza de unión 1/8"x1/8"
15	99-135 350-91	Schnellentlüftungs-Ventil, 1/8" Quick-exhaust valve, 1/8" Purgeur rapide, 1/8" Válvula purgadora rápida, 1/8"
16	99-133 042-05	Schalldämpfer Silencer Silencieux Silenciador
17	18-372 001-61	Schnellverschraubung 1/8"PK4 Quick-release union 1/8"PK4 Raccord rapide 1/8"PK4 Racor rápido 1/8"PK4
18	91-058 378-11	Anschlag Stop Butée Tope

* frühere Ausführung, im Ersatzfall wieder bestellen, neue Ausführung siehe Pos. 18
earlier version, re-order for replacement puposes, for new version, see item 18
Ancienne version; commander à nouveau si nécessaire. Nouvelle version, voir pos. 18
Tipo anterior; pídase de nuevo en caso de sustitución. Para el nuevo tipo véase la Pos. 18

T/V-27/T3557-1-1

1.7

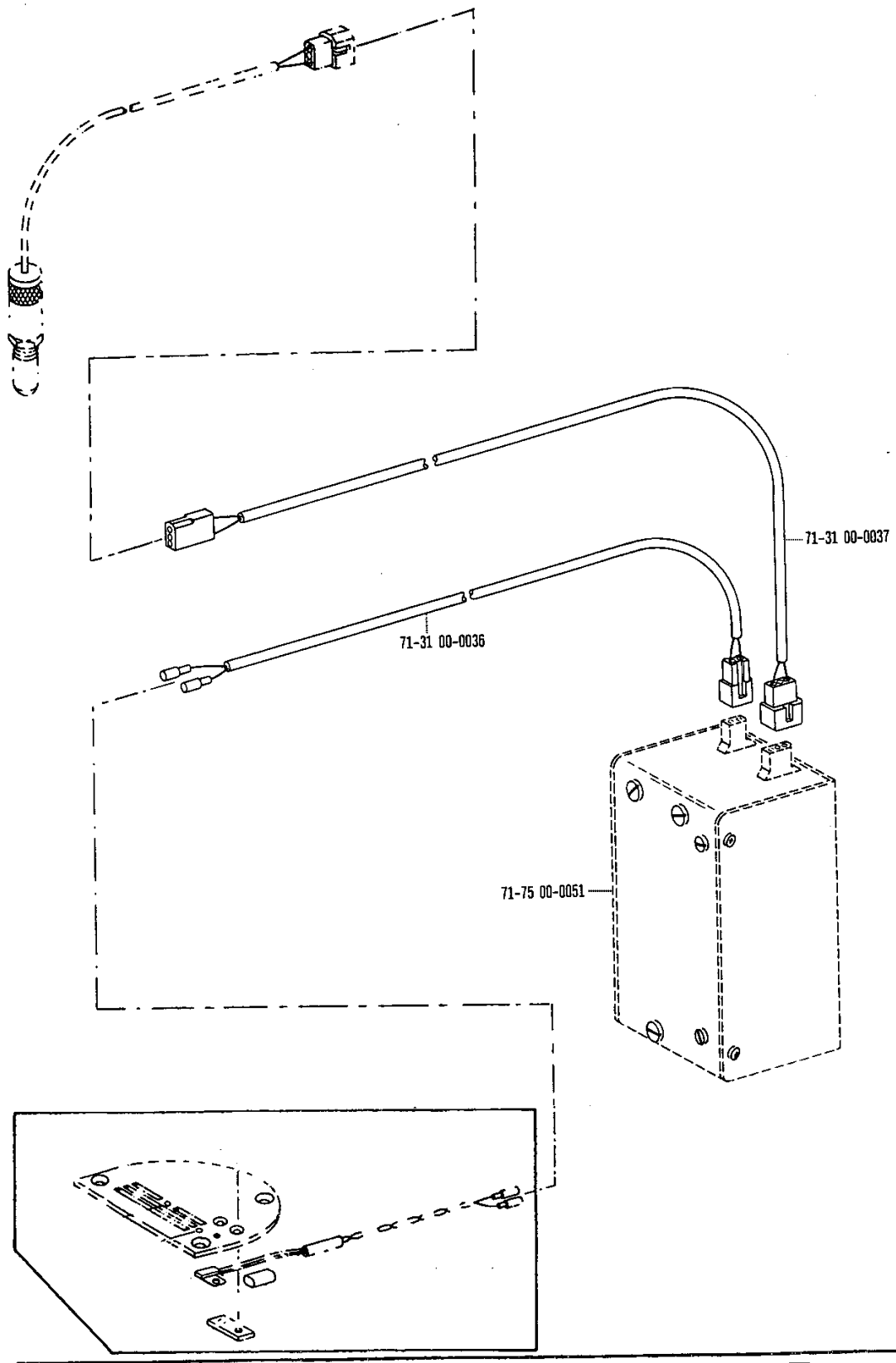

☐ siehe Register „0" ☐ see Section "0" ☐ voir registre "0" ☐ véase Registro "0"

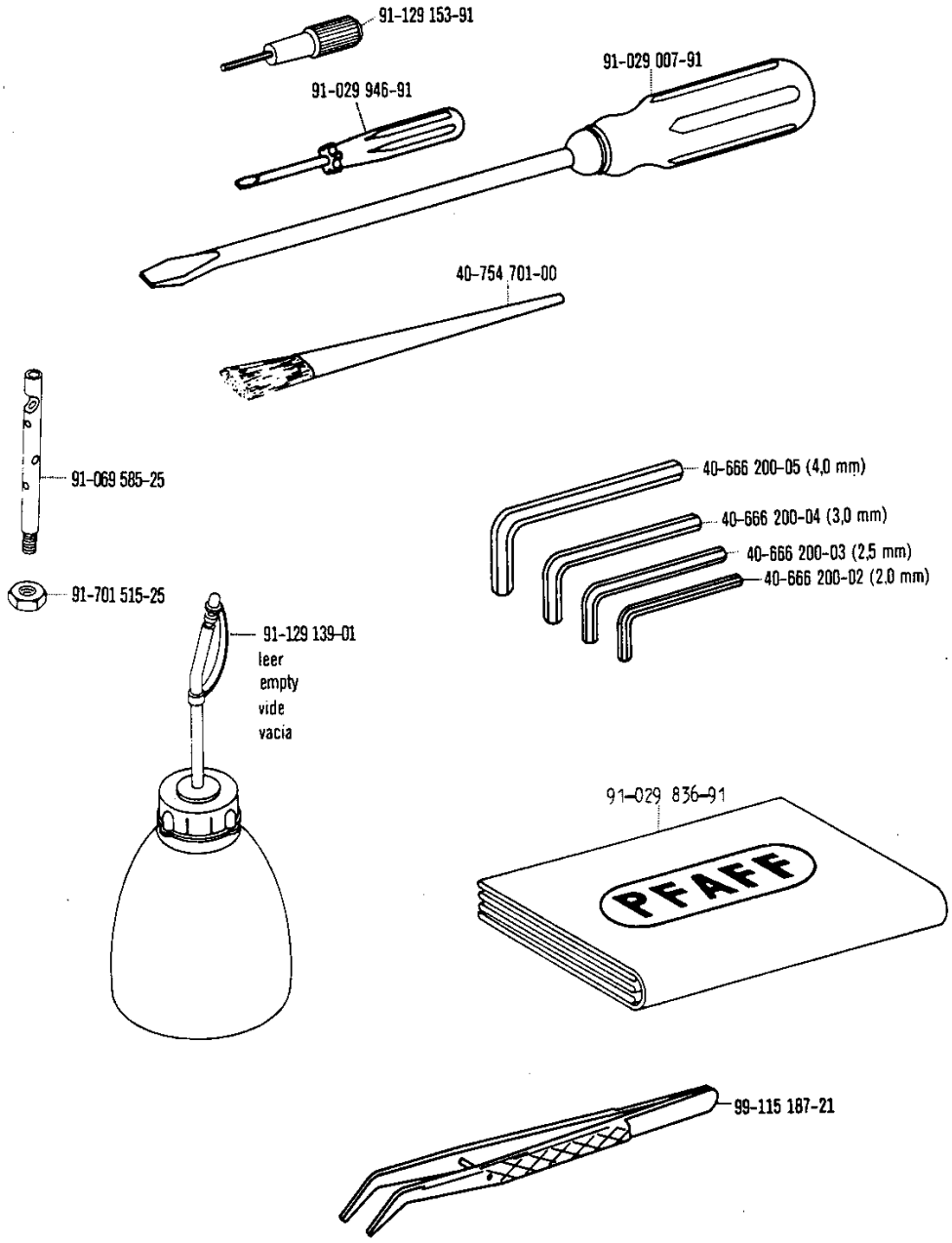
91-129 153-91
91-029 007-91
91-029 946-91
40-754 701-00
91-069 585-25
40-666 200-05 (4,0 mm)
40-666 200-04 (3,0 mm)
40-666 200-03 (2,5 mm)
40-666 200-02 (2,0 mm)
91-701 515-25
91-129 139-01
leer
empty
vide
vacía
91-029 836-91
PFAFF
99-115 187-21

1.9

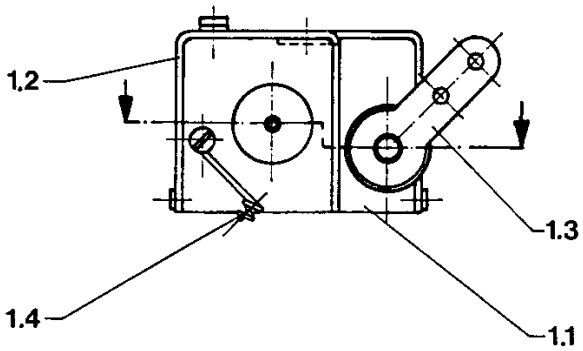

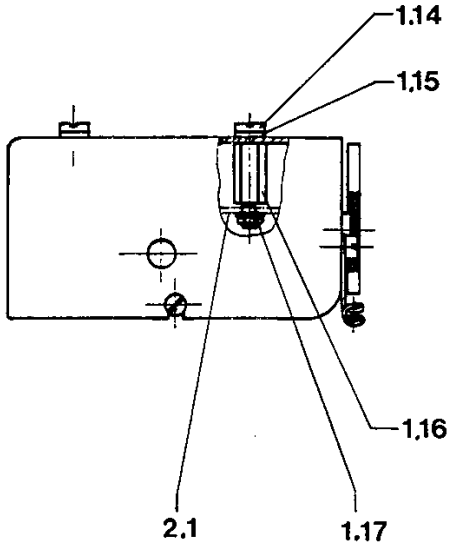

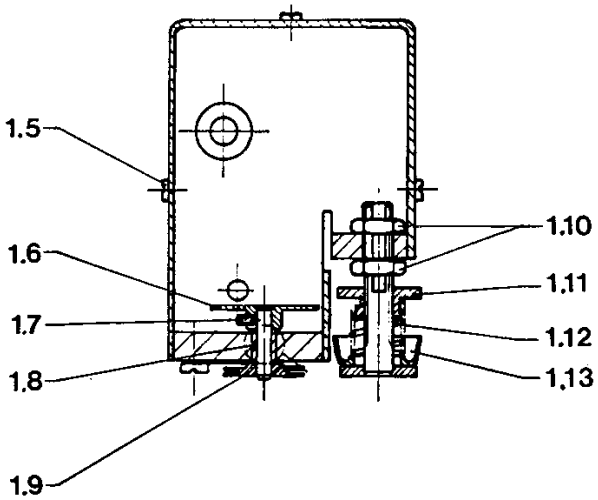

Pos.-Nr. Item No. N° pos. Nº de pos.	Bestellnummer Part number N° de commande Nº de pedido	Teile-Benennung Description Nom de pièce Denominación
1	91-186 496-91	Oberfadenwächter (mechanische Teile) Needle thread monitor (mechanical parts) Contrôleur de fil d'aiguille (Pièces mécaniques) Detector del hilo superior (piezas mecánicas)
1.1	91-186 497-75 /995	Träger Bracket Support Soporte
1.2	91-186 589-71 /995	Deckel Cover Couvercle Tapa
1.3	91-186 504-21	Fadenführung mit Bolzen Thread guide with stud Guide-fil avec boulon Guiahilos con perno
1.4	91-186 502-05	Fadenführung Thread guide Guide-fil Guiahilos
1.5	11-108 855-25	Zylinderschraube Pan-head screw Vis à tête cylindrique Tornillo cilíndrico
1.6	91-186 501-05	Scheibe Washer Rondelle Arandela
1.7	11-330 956-15	Gewindestift M 2,5x4 Threaded stud M 2.5x4 Vis sans tête M 2,5x4 Tornillo prisionero M 2,5x4
1.8	14-720-903-05	Buchse 3 x 4,5 x 6 Bush 3 x 4,5 x 6 Douille 3 x 4,5 x 6 Casquillo 3 x 4,5 x 6
1.9	91-186 498-01	Laufrad mit Stift Wheel with pin Roue avec broche Rueda con pasador
1.10	12-005 195-25	Sechskantmutter M6 Hexagon nut M6 Ecrou six pans M6 Tuerca hexagonal M6
1.11	91-056 192-25	Rändelmutter Knurled nut Ecrou à tête moletée Tuerca moleteada
1.12	91-174 879-05	Zylindrische Druckfeder Compression spring Ressort de pression cylindrique Muelle de presión cilíndrico
1.13	91-056 193-25	Spannhülse Tension sleeve Collier de tension Casquillo tensor
1.14	11-172 085-25	Flachkopfschraube M 3x4 Countersunk head screw M 3x4 Vis à tête plate M 3x4 Tornillo de cabeza plana M 3x4
1.15	12-510 081-25	Zahnscheibe Lock washer Rondelle dentée Arandela dentada
1.16	11-724 160-55	Abstandsbolzen Spacing stud Boulon d'écartement Perno distanciador
1.17	12-024 121-15	Sechskantmutter Hexagon nut Ecrou six pans Tuerca hexagonal
2	-	Oberfadenwächter (elektrische Teile) Needle thread monitor (electrical parts) Contrôleur de fil d'aiguille (Pièces électriques) Detector del hilo superior (piezas eléctricas)
2.1	71-7100-0056	Platine PC-board carte tarjeta electrónica

1.10

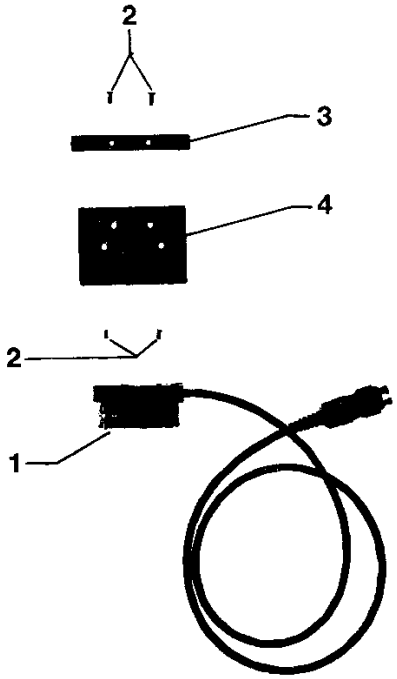

Pos.-Nr. Item No. N° pos. Nº de pos.	Bestellnummer Part number N° de commande Nº de pedido	Teile-Benennung Description Nom de pièce Denominación	Pos.-Nr. Item No. N° pos. Nº de pos.	Bestellnummer Part number N° de commande Nº de pedido	Teile-Benennung Description Nom de pièce Denominación
1	71-7100-0057	Spulenfadenwächter Bobbin thread monitor Contrôleur de canette Detector del hilo inferior			
2	11-210 084-25	Senkschraube M 3x8 Countersunk screw M 3x8 Vis à tête noyée M 3x8 Tornillo avellanado M 3x8			
3	91-171 677-15	Klemmplatte Clamping plate Plaque de serrage Placa de sujeción			
4	91-186 403-25	Schieber Slide Tiroir Corredera			

1.11

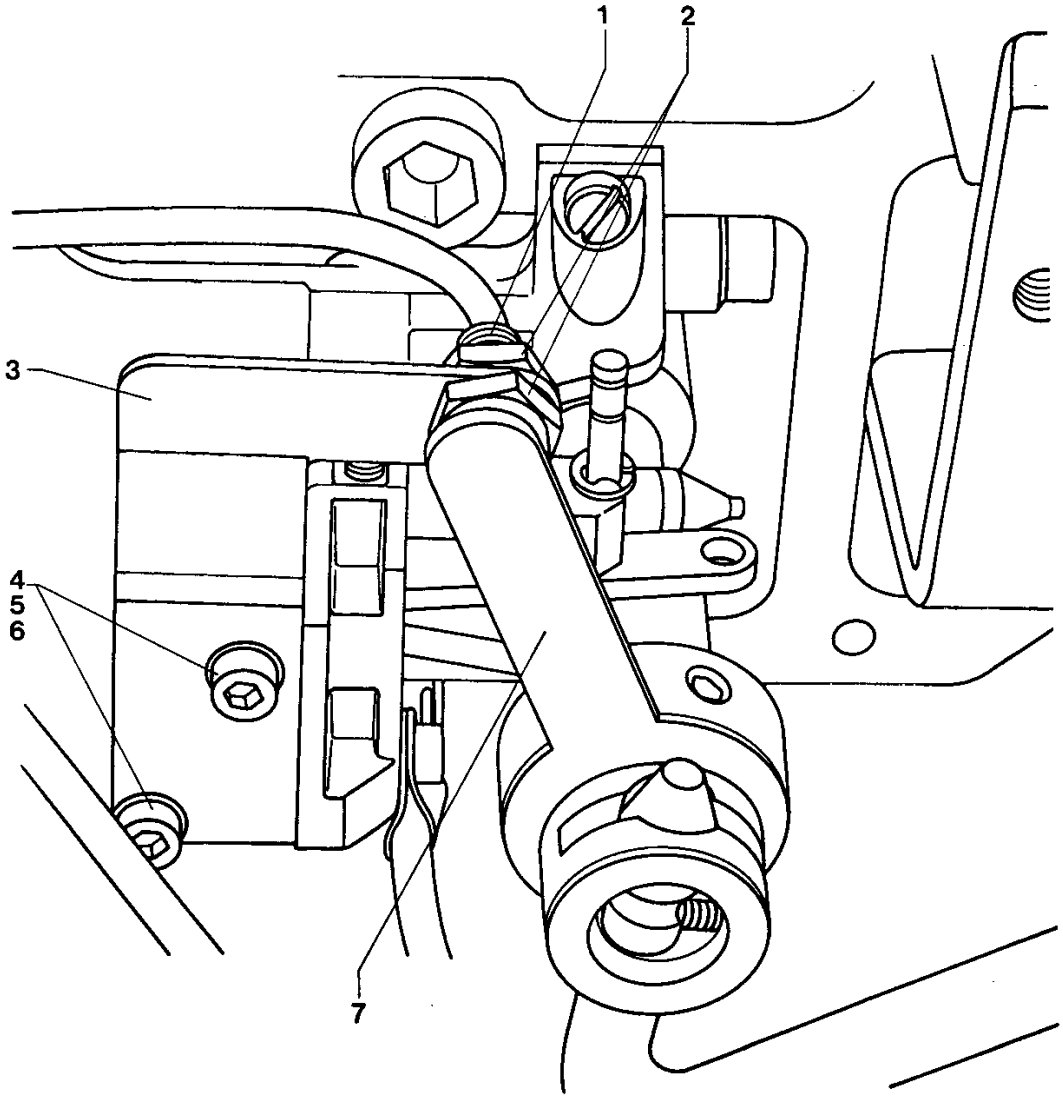

☐ siehe Register „0" ☐ see Section "0" ☐ voir registre "0" ☐ véase Registro "0"

Pos.-Nr. Item No. N° pos. Nº de pos.	Bestellnummer Part number N° de commande Nº de pedido	Teile-Benennung Description Nom de pièce Denominación	Pos.-Nr. Item No. N° pos. Nº de pos.	Bestellnummer Part number N° de commande Nº de pedido	Teile-Benennung Description Nom de pièce Denominación
1	71-6300 0169	Näherungsinitiator Proximity switch Contacteur de proximité Contactor de proximidad			
2	12-010 221-25	Sechskantmutter M 8x1 Hexagon nut M 8x1 Ecrou six pans M 8x1 Tuerca hexagonal M 8x1			
3	95-720 682-15	Winkel Angular bracket Equerre Pieza angular			
4	11-130 097-15	Zylinderschraube M 3x10 Pan-head screw M 3x10 Vis à tête cylindrique M3x10 Tornillo cilíndrico M 3x10			
5	12-500 121-45	Federring A3 Spring washer A3 Rondelle élastique A3 Arandela elástica A3			
6	12-024 121-15	Sechskantmutter M3 Hexagon nut M3 Ecrou six pans M3 Tuerca hexagonal M3			
7	95-720 680-01	Schaltnocken Trip Mentonnet Leva de mando			

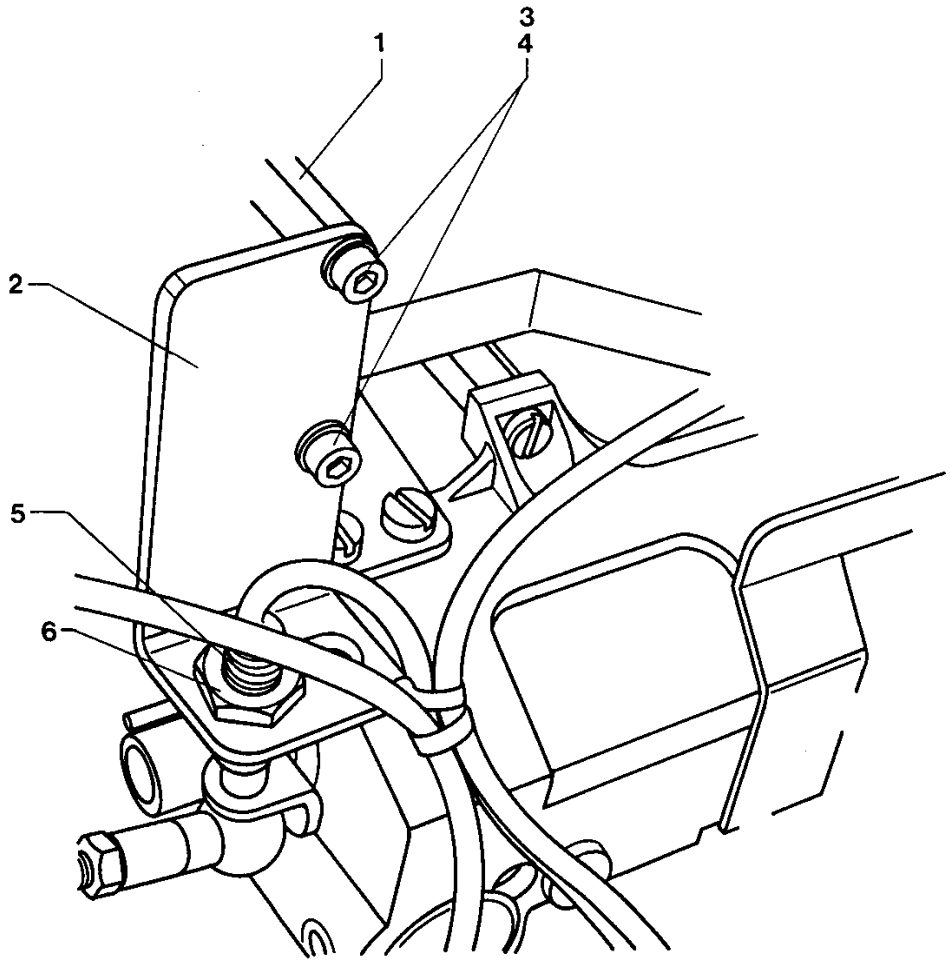

☐ siehe Register „0" ☐ see Section "0" ☐ voir registre "0" ☐ véase Registro "0"

Pos.-Nr. Item No. N° pos. Nº de pos.	Bestellnummer Part number N° de commande Nº de pedido	Teile-Benennung Description Nom de pièce Denominación	Pos.-Nr. Item No. N° pos. Nº de pos.	Bestellnummer Part number N° de commande Nº de pedido	Teile-Benennung Description Nom de pièce Denominación
1	95-703 381-15	Stehbolzen Vertical stud Goujon vertical Perno vertical			
2	95-720 631-15	Schalterträger Switch bracket Support d'interrupteur Soporte del interruptor			
3	11-130 170-15	Zylinderschraube M 4x8 Pan-head screw M 4x8 Vis à tête cylindrique M 4x8 Tornillo cilíndrico M 4x8			
4	12-305 114-15	Scheibe 4,3 Washer 4.3 Rondelle 4,3 Arandela 4,3			
5	71-6300 0169	Näherungsinitiator Proximity switch Contacteur de proximité Contactor de proximidad			
6	12-010 221-25	Sechskantmutter M 8x1 Hexagon nut M 8x1 Ecrou six pans M 8x1 Tuerca hexagonal M 8x1			

1.12

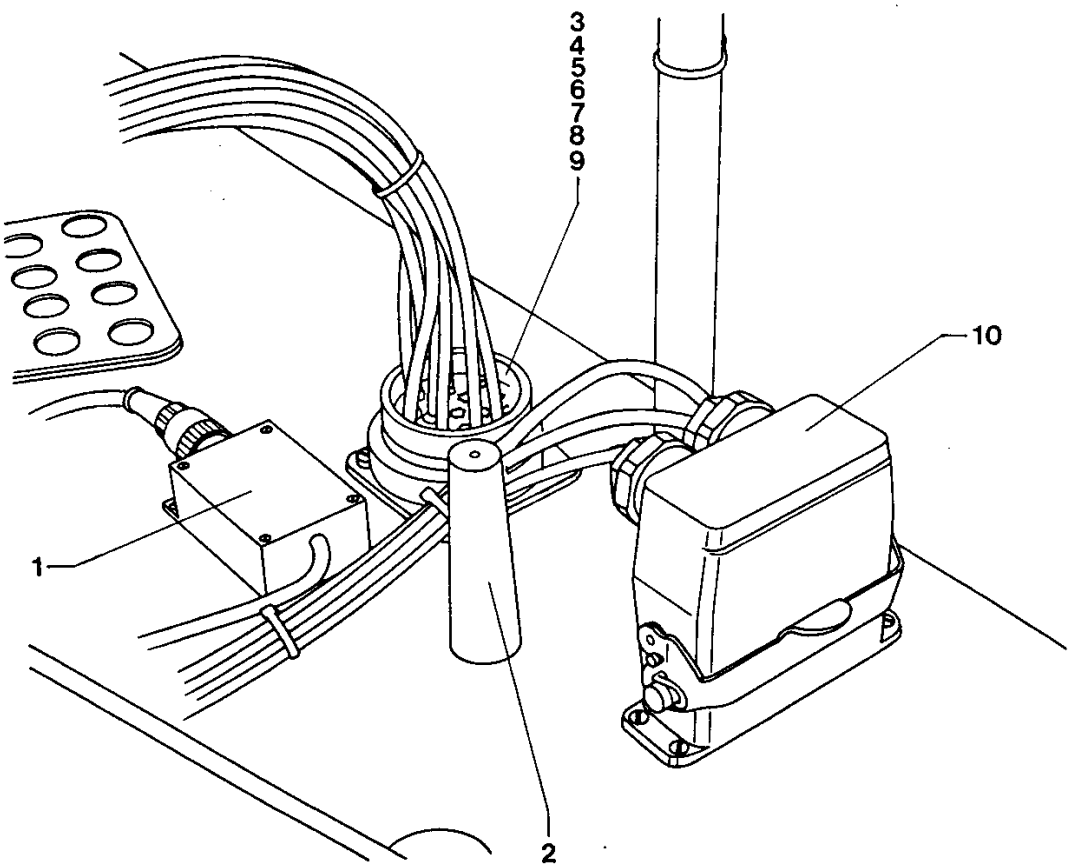

Pos.-Nr. Item No. N° pos. Nº de pos.	Bestellnummer Part number N° de commande Nº de pedido	Teile-Benennung Description Nom de pièce Denominación	Pos.-Nr. Item No. N° pos. Nº de pos.	Bestellnummer Part number N° de commande Nº de pedido	Teile-Benennung Description Nom de pièce Denominación
1	71-8500-0056	Schaltverstärker Amplifier Amplificateur de circuit Amplificador de conm.			
2	97-301 183-45	Oberteilstütze Sewing head support Support de téte Soporte del cabezal			
3	99-135 809-91	Vielfachdose KDVF-16 Multiple socket KDVF-16 Prise multiple KDVF-16 Caja de enchufe múltiple KDVF-16			
4	99-135 818-05	Aufnahme KSV-16 Clamp KSV-16 Fixation KSV-16 Pieza de fijación KSV-16			
5	99-135 819-05	Schraubring KSV-16 Slide KSV-16 Bague moletée filetée Anillo KSV-16 roscado KSV-16			
6	99-135 354-05	Steckbuchse KDV-PK4 Plug-in bushing KDV-PK4 Fiche femelle KDV-PK4 Enchufe hembra KDV-PK4			
7	99-135 613-91	Stecknippel KSV-PK3 Plug-in nipple KSV-PK3 Raccord enfichable KSV-PK3 Oliveta enchufable KSV-PK3			
8	99-135 353-91	Stecknippel KSV-PK4 Plug-in nipple KSV-PK4 Raccord enfichable KSV-PK4 Oliveta enchufable KSV-PK4			
9	11-460 202-15	Holzschraube 4x30 Wood screw 4x30 Vis à bois 4x30 Tirafondo 4x30			
10	71-1600-0235	Kupplungsstecker Coupler plug Raccord mâle Acoplamiento macho			

2

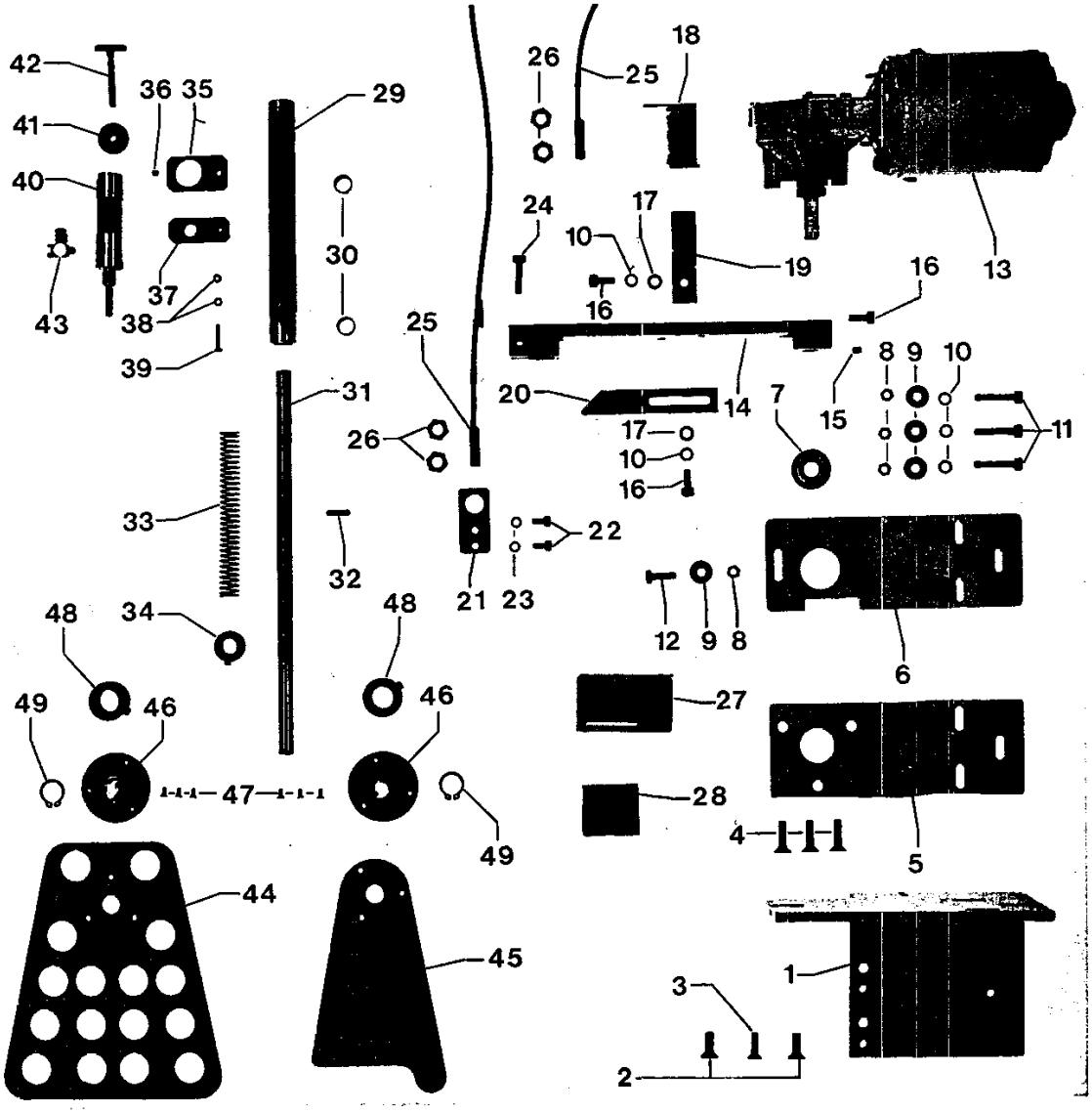

00-000 000-00 | 00-000 000-00 | 00-000 000-00 | 00-000 000-00 | siehe Register „0" see Section "0" | voir Registre «0» véase Registro "0"

Pos.-Nr. Item No. N° pos. Nº de pos.	Bestellnummer Part number N° de commande Nº de pedido	Teile-Benennung Description Nom de pièce Denominación
1	95-720 570-75 /995	Winkel Angular bracket Equerre Pieza angular
2	11-225 292-15	Senkschraube M 6x16 Countersunk screw M 6x16 Vis à tête noyée M 6x16 Tornillo avellanado M 6x16
3	11-225 232-15	Senkschraube M 5x16 Countersunk screw M 5x16 Vis à tête noyée M 5x16 Tornillo avellanado M 5x16
4	11-225 298-15	Senkschraube M 6x20 Countersunk screw M 6x20 Vis à tête noyée M 6x20 Tornillo avellanado M 6x20
5	95-709 090-75 /995	Bügel Bearing plate Plaque-support Placa soporte
6	95-720 587-75 /995	Lagerplatte Bearing plate Plaque-support Placa soporte
7	14-016 080-01	Rillenkugellager Grooved ball bearing Roulement rainuré à billes Cojinete de bolas radial
8	12-024 171-15	Sechskantmutter M5 Hexagon nut M5 Ecrou six pans M5 Tuerca hexagonal M5
9	12-335 171-15	Scheibe Washer Rondelle Arandela
10	12-500 170-45	Federring A5 Spring washer A5 Rondelle élastique A5 Arandela elástica A5
11	11-130 239-15	Zylinderschraube M 5x20 Pan-head screw M 5x20 Vis à tête cylindrique M5x20 Tornillo cilíndrico M 5x20
12	11-039 240-15	Sechskantschraube M 5x20 Hexagon screw M 5x20 Vis six pans M 5x20 Tornillo hexagonal M 5x20
13	95-715 686-71 /995	Getriebemotor Gear motor Moteur-réducteur Motor reductor
14	95-715 591-75 /995	Kurbel Crank Manivelle Biela
15	11-330 223-15	Gewindestift M 5x10 Threaded stud M 5x10 Vis sans tête M 5x10 Tornillo prisionero M 5x10
16	11-130 227-15	Zylinderschraube M 5x12 Pan-head screw M 5x12 Vis à tête cylindrique M 5x12 Tornillo cilíndrico M 5x12
17	12-305 144-15	Scheibe 5,3 Washer 5.3 Rondelle 5,3 Arandela 5,3
18	95-715 589-25	Winkel Angular bracket Equerre Pieza angular
19	95-715 593-25	Bügel Bracket Etrier Estribo
20	95-715 592-15	Platte Plate Plaque Placa
21	95-720 253-75 /995	Platte Plate Plaque Placa
22	11-130 173-15	Zylinderschraube M 4x8 Pan-head screw M 4x8 Vis à tête cylindrique M 4x8 Tornillo cilíndrico M 4x8
23	12-500 150-45	Federring A4 Spring washer A4 Rondelle élastique A4 Arandela elástica A4
24	11-130 245-15	Zylinderschraube M 5x25 Pan-head screw M 5x25 Vis à tête cylindrique M 5x25 Tornillo cilíndrico M 5x25
25	71-6300-0169	Näherungsinitiator Proximity switch Contacteur de proximité Contactor de proximidad
26	12-010 221-25	Sechskantmutter M 8x1 Hexagon nut M 8x1 Ecrou six pans M 8x1 Tuerca hexagonal M 8x1
27	95-748 147-75 /995	Schutz Guard Plaque de garde Protección
28	71-7200-0064	Stückzähler Counter Compte-pièces Contador de piezas
29	95-709 100-15	Rohr Tube Tube Tubo

Pos.-Nr. Item No. N° pos. Nº de pos.	Bestellnummer Part number N° de commande Nº de pedido	Teile-Benennung Description Nom de pièce Denominación
30	91-168 341-07	Buchse -VDM Bush -VDM Douille -VDM Casquillo -VDM
31	95-709 099-15	Welle Shaft Arbre Eje
32	13-030 250-05	Zylinderstift Pin, Pige Pasador cilíndrico
33	95-709 101-05	Zylindrische Druckfeder Compression spring Ressort de pression cylindrique Muelle de presión cilíndrico
34	12-710 230-12	Stellring Fixing collar Bague de réglage Anillo de retención
35	95-748 141-15	Platte Plate Plaque Placa
36	11-341 169-15	Gewindestift M 4x6 Threaded stud M 4x6 Vis sans tête M 4x6 Tornillo prisionero M 4x6
37	95-748 142-15	Platte Plate Plaque Placa
38	12-005 125-15	Sechskantmutter M3 Hexagon nut M3 Ecrou six pans M3 Tuerca hexagonal M3
39	11-108 111-15	Zylinderschraube M 3x18 Pan-head screw M 3x18 Vis à tête cylindrique M3x18 Tornillo cilíndrico M 3x18
40	99-133 726-91	Pneumatikzylinder Pneumatic cylinder Vérin pneumatique Cilindro neumático
41	12-110 170-15	Rändelmutter M5 Knurled nut M5 Ecrou à tête moletée M5 Tuerca moleteada M5
42	95-748 055-15	Rändelschraube Knurled screw Vis à tête moletée Tornillo moleteado
43	18-378-008-61	L-Verschraubung L-union Raccord en L Racor en L
44	95-720 567-75 /995	Platte Plate Plaque Placa
45	95-720 889-75 /995	Platte Plate Plaque Placa
46	95-720 888-75 /995	Flansch Flange Bride Brida
47	11-210 081-15	Senkschraube M 3x6 Countersunk screw M 3x6 Vis à tête noyée M 3x6 Tornillo avellanado M 3x6
48	12-710 270-12	Stellring Fixing collar Bague de réglage Anillo de retención
49	12-610 270-45	Sicherungsring 16 x 1 Circlip 16 x 1 Circlip 16 x 1 Anillo de retención 16 x 1

3

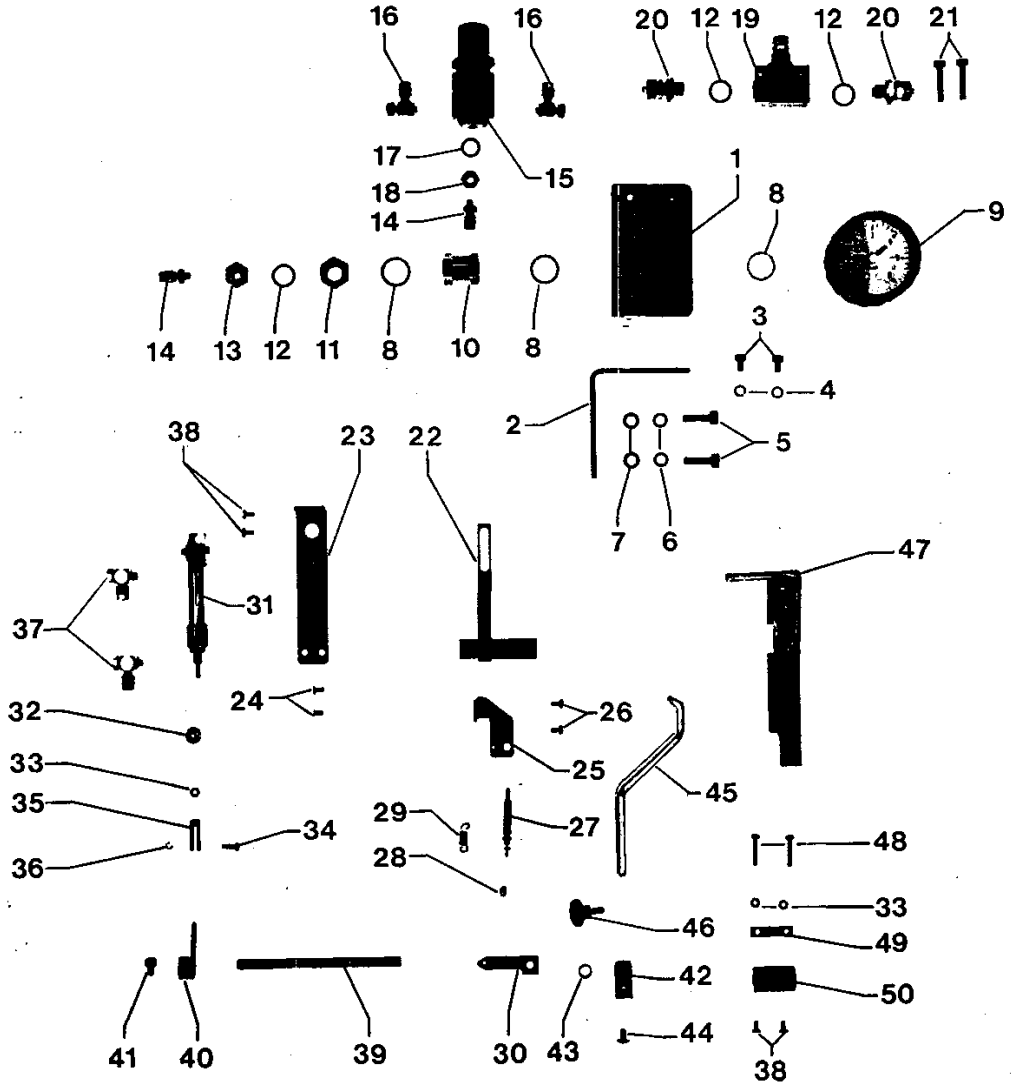

00-000 000-00 | 00-000 000-00 | 00-000 000-00 | 00-000 000-00 | siehe Register „0" see Section "0" | voir Registre «0» véase Registro "0"

Pos.-Nr. Item No. N° pos. Nº de pos.	Bestellnummer Part number N° de commande Nº de pedido	Teile-Benennung Description Nom de pièce Denominación
1	95-720 628-75 /995	Schutz Guard Plaque de garde Protección
2	95-720 629-75 /995	Winkel Angular bracket Equerre Pieza angular
3	11-130 170-15	Zylinderschraube M 4x6 Pan-head screw M 4x6 Vis à tête cylindrique M 4x6 Tornillo cilíndrico M 4x6
4	12-500 150-45	Federring A4 Spring washer A4 Rondelle élastique A4 Arandela elástica A4
5	11-130 227-15	Zylinderschraube M 5x12 Pan-head screw M 5x12 Vis à tête cylindrique M5x12 Tornillo cilíndrico M 5x12
6	12-500 170-45	Federring A5 Spring washer A5 Rondelle élastique A5 Arandela elástica A5
7	12-305 144-15	Scheibe 5,3 Washer 5.3 Rondelle 5,3 Arandela 5,3
8	15-032 002-45	Dichtring 1/4" O-ring 1/4 Bague d'étanchage 1/4" Anillo de junta 1/4"
9	99-136 204-91	Manometer Gauge Manomètre Manómetro
10	18-372 020-65	Muffe 1/4"-1/4" Sleeve 1/4"-1/4"Manchon 1/4"-1/4" Manguito 1/4"-1/4"
11	18-277 011-91	Reduziernippel 1/4"-1/8" Adapter 1/4"-1/8" Nipple de réduction 1/4"-1/8" Racor de reducción 1/4"-1/8"
12	15-032 001-55	Dichtring 1/8" O-ring 1/8" Bague d'étanchage 1/8" Anillo de junta 1/8"
13	18-278 005-91	Reduziernippel 1/8" - M5 Adapter 1/8" - M5 Nipple de réduction 1/8"-M5 Racor de reducción 1/8" -M5
14	99-135 911-91	Verschraubung M5-PK3 Union M5-PK3 Raccord M5-PK3 Racor M5-PK3
15	99-136 205-91	Druckregler Pressure regulator Régulateur de pression Regulador de presión
16	18-378 008-61	L-Verschraubung M5-PK3 L-union M5-PK3 Raccord en L M5-PK3 Racor en L M5-PK3
17	15-120 712-05	O-Ring O-seal Joint torique Anillo toroidal
18	95-748 116-15	Reduziernippel R 1/16-M5 Adapter R 1/16-M5 Nipple de réduction R 1/16-M5 Racor de reducción R 1/16-M5
19	99-115 505-91	Drosselrückschlagventil Check-return valve Clapet anti-retour av. étranglement Válvula estranguladora de retroceso
20	18-378 001-61	Verschraubung 1/8"-PK4 Union 1/8"-PK4 Raccord 1/8"-PK4 Racor 1/8"-PK4
21	11-130 185-25	Zylinderschraube M4x16 Pan-head screw M4x16 Vis à tête cylindrique M4x16 Tornillo cilíndrico M4x16
22	95-720 621-71 /995	Träger Bracket Support Soporte
23	95-720 624-75 /995	Winkel Angular bracket Equerre Pieza angular
24	11-210 084-15	Senkschraube M 3x8 Countersunk screw M 3x8 Vis à tête noyée M 3x8 Tornillo avellanado M 3x8
25	95-748 134-75 /995	Winkel Angular bracket Equerre Pieza angular
26	11-130 092-15	Zylinderschraube M 3x6 Pan-head screw M 3x6 Vis à tête cylindrique M 3x6 Tornillo cilíndrico M 3x6
27	99-136 069-91	Zylinder, 4 Ø x 5 Hub Cylinder, 4 mm dia. 5 stroke Vérin, Ø 4 mm x course 5 Cilindro 4 mm Ø x 5 de carrera
28	95-748 081-25	Druckstück Thrust piece Pièce de pression Pieza de presión
29	91-169 262-05	Zylindrische Zugfeder Tension spring Ressort de rappel cylindrique Muelle de tracción cilíndrico
30	95-748 135-75 /995	Platte Plate Plaque Placa

Pos.-Nr. Item No. N° pos. Nº de pos.	Bestellnummer Part number N° de commande Nº de pedido	Teile-Benennung Description Nom de pièce Denominación
31	99-134 258-91	Zylinder, 8 mm Ø x 12,5 Hub Cylinder, 8 mm dia. 12,5 stroke Vérin, Ø 8 mm x course 12,5 Cilindro 8 mm Ø x 12,5 de carrera
32	95-720 627-05	Distanzbuchse Spacing bush Douille d'écartement Casquillo distanciador
33	12-024 121-15	Sechskantmutter M3 Hexagon nut M3 Ecrou six pans M3 Tuerca hexagonal M3
34	95-605 097-15	Bolzen Pin Boulon Perno
35	95-605 096-15	Gabelkopf Fork head Tête de fourche Cabeza horquillada
36	12-640 070-55	Sicherungsring 1,9 Circlip 1.9 Circlip 1,9 Anillo de retención 1,9
37	99-135 108-91	L-Verschraubung M5-PK4 L-union M5-PK4 Raccord en L M5-PK4 Racor en L M5-PK4
38	11-130 089-15	Zylinderschraube M3x5 Pan-head screw M3x5 Vis à tête cylindrique M3x5 Tornillo cilíndrico M3x5
39	95-720 625-15	Welle Shaft Arbre Eje
40	95-720 626-15	Hebel Lever Levier Palanca
41	11-130 095-15	Zylinderschraube M 3x8 Pan-head screw M 3x8 Vis à tête cylindrique M 3x8 Tornillo cilíndrico M 3x8
42	95-748 136-15	Führung Guide Guide Guía
43	14-720 030-05	Buchse Bush Douille Casquillo
44	91-700 113-25	Flachkopfschraube M4x5,5 Countersunk head screw M4x5,5 Vis à tête plate M4x5,5 Tornillo de cabeza plana M4x5,5
45	95-748 137-25	Hebel Lever Levier Palanca
46	91-701 344-25	Rändelschraube M 4x4 Knurled screw M 4x4 Vis à tête moletée M 4x4 Tornillo moleteado M 4x4
47	95-720 618-21	Niederhalter Retainer Serre-ouvrage Sujetatelas
48	11-108 102-05	Zylinderschraube M 3x12 Pan-head screw M 3x12 Vis à tête cylindrique M 3x12 Tornillo cilíndrico M 3x12
49	95-715 621-15	Leiste Strip Plaquette Plaquita
50	95-720 666-15	Buchse Bush Douille Casquillo

4

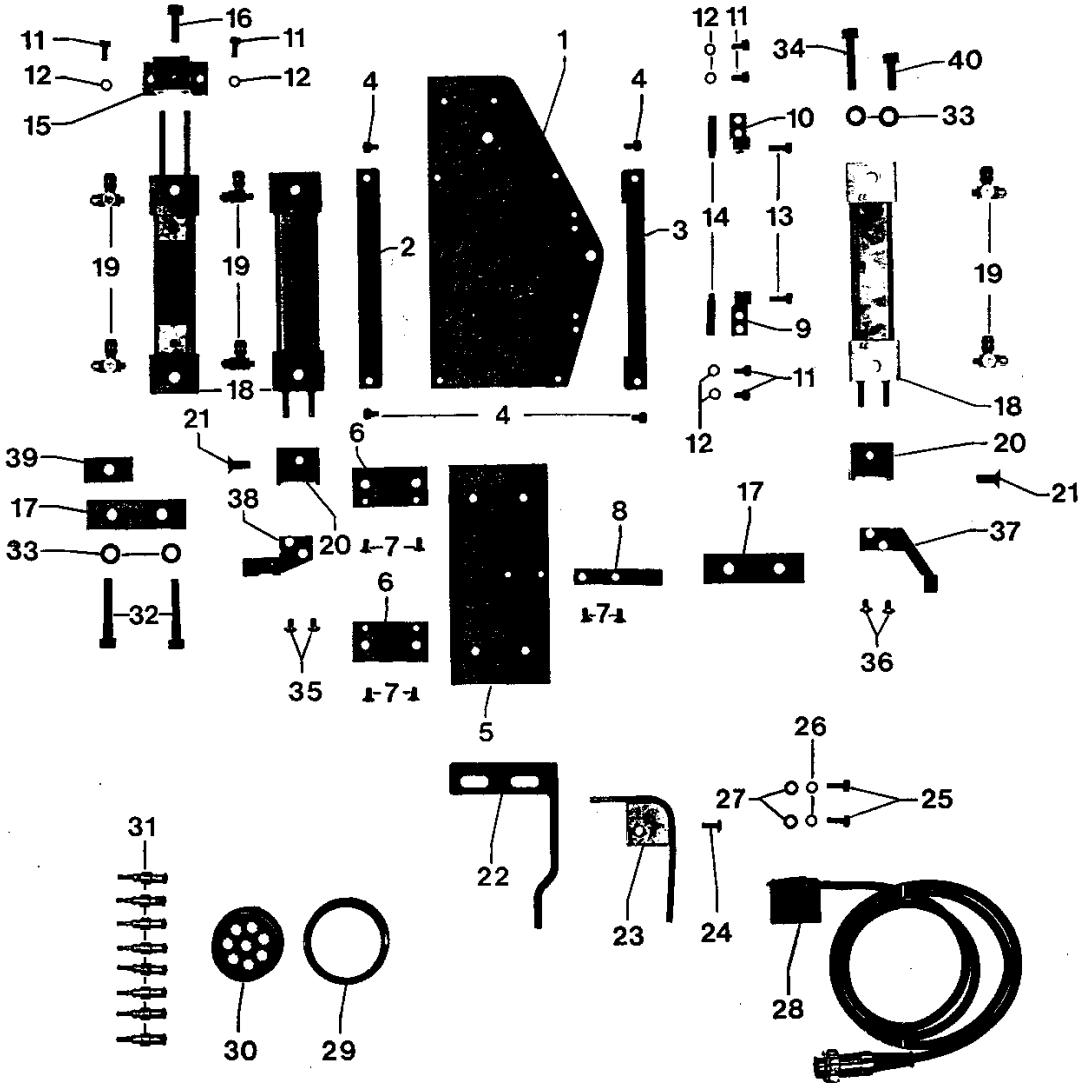

00-000 000-00 | 00-000 000-00 | 00-000 000-00 | 00-000 000-00 | siehe Register „0" see Section "0" | voir Registre «0» véase Registro "0"

Pos.-Nr. Item No. N° pos. Nº de pos.	Bestellnummer Part number N° de commande Nº de pedido	Teile-Benennung Description Nom de pièce Denominación
1	95-748 119-75 /995	Grundplatte Baseplate Plaque fondamentale Placa base
2	95-748 121-75 /995	Leiste Strip Plaquette Plaquita
3	95-748 120-75 /995	Leiste Plate Plaque Placa
4	11-130 170-25	Zylinderschraube M 4x6 Pan-head screw M 4x6 Vis à tête cylindrique M4x6 Tornillo cilíndrico M 4x6
5	95-748 122-75 /995	Platte Plate Plaque Placa
6	95-748 123-05	Platte Plate Plaque Placa
7	11-225 169-25	Senkschraube M 4x6 Countersunk screw M 4x6 Vis à tête noyée M 4x6 Tornillo avellanado M 4x6
8	95-748 124-75 /995	Anschlag Stop Butée Tope
9	95-748 132-75 /995	Winkel links Angular bracket left Equerre gauche Pieza angular izquierda
10	95-748 133-75 /995	Winkel rechts Angular bracket right Equerre droit Pieza angular derecho
11	11-132 169-15	Zylinderschraube M4x6 Pan-head screw M 4x6 Vis à tête cylindrique M4x6 Tornillo cilíndrico M 4x6
12	12-501 150-45	Federring A4 Spring washer A4 Rondelle élastique A4 Arandela elástica A4
13	11-105 176-15	Zylinderschraube M 4x10 Pan-head screw M 4x10 Vis à tête cylindrique M4x10 Tornillo cilíndrico M4x10
14	11-305 305-15	Gewindestift mit Zapfen Threaded stud with pin Vis sans tête avec tenon Tornillo prisionero con pivote
15	95-748 131-75 /995	Klemmstück Clamp Pièce de serrage Pieza presora
16	96-702 292-25	Flachkopfschraube M 6x7 Countersunk head screw M 6x7 Vis à tête plate M 6x7 Tornillo de cabeza plana M 6x7
17	95-748 125-05	Platte Plate Plaque Placa
18	99-136 340-91	Zylinder, doppeltwirkend Cylinder, double-acting Vérin à double effet Cilindro de doble efecto
19	99-134 850-91	L-Verschraubung M5-PK3 L-union M5-PK3 Raccord en L M5-PK3 Racor en L M5-PK3
20	95-748 126-15	Klemmstück Clamp Pièce de serrage Pieza presora
21	11-225 902-15	Senkschraube M 6x20 Countersunk screw M 6x20 Vis à tête noyée M 6x20 Tornillo avellanado M 6x20
22	95-748 127-75 /995	Fotozellenträger Sensor bracket Support de cellule photo Soporte de la fotocélula
23	95-720 685-25	Blasrohr Air-blast tube Soufflette Tubo soplador
24	91-100 270-25	Flachkopfschraube M 4x10 Countersunk head screw M 4x10 Vis à tête plate M 4x10 Tornillo de cabeza plana M 4x10
25	11-225 172-25	Zylinderschraube M 4x8 Pan-head screw M 4x8 Vis à tête cylindrique M 4x8 Tornillo cilíndrico M 4x8
26	12-500 150-45	Federring A4 Spring washer A4 Rondelle élastique A4 Arandela elástica A4
27	12-305 114-15	Scheibe 4,3 Washer 4.3 Rondelle 4,3 Arandela 4,3
28	71-8500-0054	Fotozelle Sensor Cellule photo-électrique Fotocélula

Pos.-Nr. Item No. N° pos. Nº de pos.	Bestellnummer Part number N° de commande Nº de pedido	Teile-Benennung Description Nom de pièce Denominación	Pos.-Nr. Item No. N° pos. Nº de pos.	Bestellnummer Part number N° de commande Nº de pedido	Teile-Benennung Description Nom de pièce Denominación
29	99-135 798-05	Schraubring Slide Bague moletée filetée Anillo roscado			
30	99-135 352-91	Vielfachdose KDVF 8 Multiple socket KDVF 8 Prise multiple KDVF 8 Caja de enchufe múltiple KDVF 8			
31	99-135 613-91	Stecknippel KSV-PK3 Plug-in nipple KSV-PK3 Raccord enfichable KSV-PK3 Oliveta enchufable KSV-PK3			
32	11-130 317-25	Zylinderschraube M6x40 Pan-head screw M6x40 Vis à tête cylindrique M6x40 Tornillo cilíndrico M6x40			
33	12-501 190-45	Federring A6 Spring washer A6 Rondelle élastique A6 Arandela elástica A6			
34	11-130 314-25	Zylinderschraube M 6x35 Pan-head screw M 6x35 Vis à tête cylindrique M6x35 Tornillo cilíndrico M 6x35			
35	91-701 344-25	Flachkopfschraube M 4x4 Countersunk head screw M 4x4 Vis à tête plate M 4x4 Tornillo de cabeza plana M 4x4			
36	91-100 270-25	Flachkopfschraube M 4x10 Countersunk head screw M4x10 Vis à tête plate M 4x10 Tornillo de cabeza plana M 4x4			
37	95-748 128-35	Anschlag, rechts Stop, right Butée droite Tope derecho			
38	95-748 148-35	Anschlag Stop Butée Tope			
39	95-748 150-05	Klotz Block Bloc Bloque			
40	11-130 245-15	Zylinderschraube M 6x25 Pan-head screw M 6x25 Vis à tête cylindrique M6x25 Tornillo cilíndrico M6x25			

5

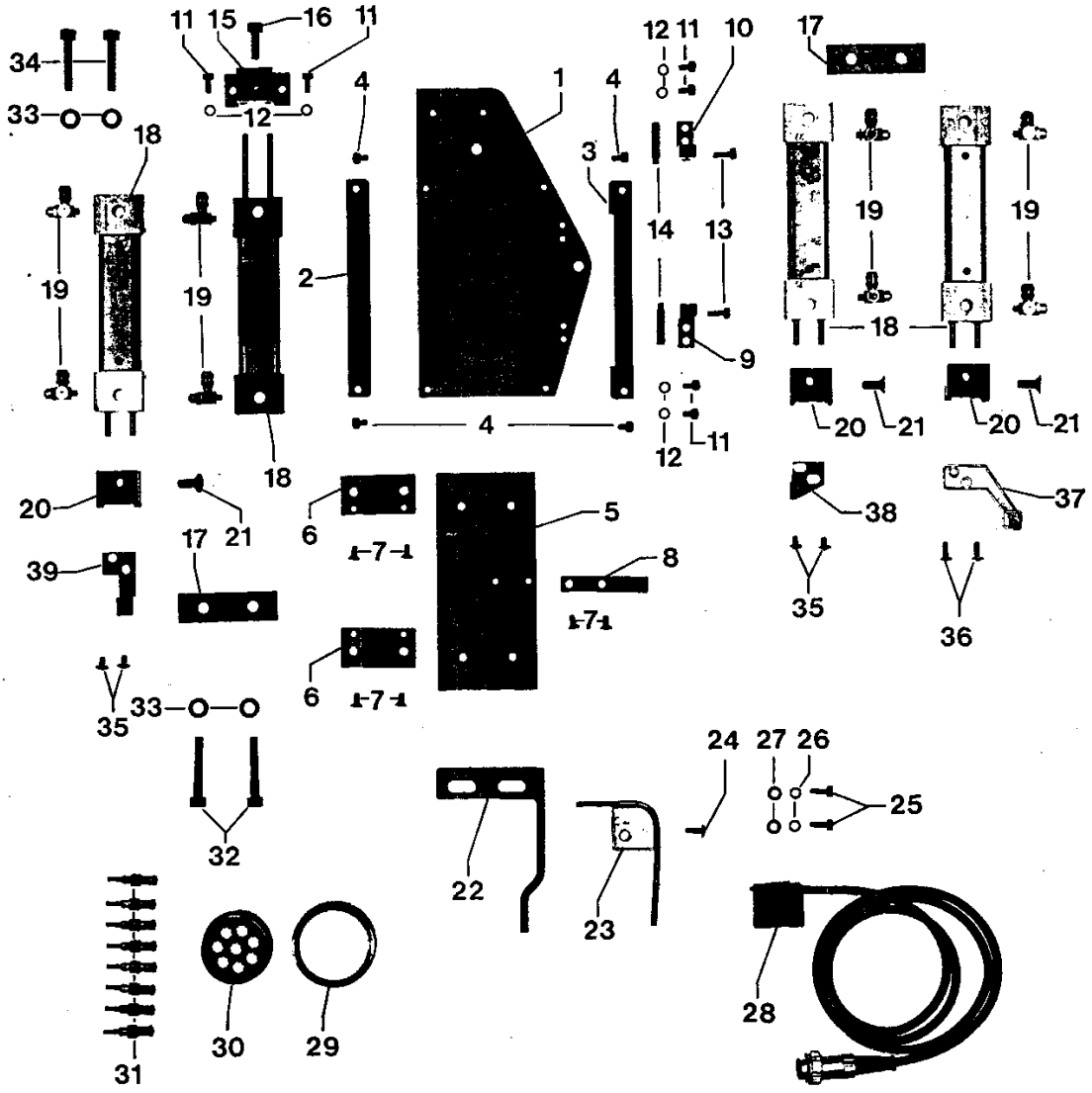
11 15 16 11
34
33
12
18
19
19
2
4
1
4
3
12 11 10
17
14
13
19
19
18
9
20
21
20
21
4
12
11
18
20
21
17
39
6
7
5
8
7
38
37
35
36
35
33
6
7
24 27 26
25
32
22
23
28
31
30
29

Pos.-Nr. Item No. N° pos. Nº de pos.	Bestellnummer Part number N° de commande Nº de pedido	Teile-Benennung Description Nom de pièce Denominación
1	95-748 119-75 /995	Grundplatte Baseplate Plaque fondamentale Placa base
2	95-748 121-75 /995	Leiste Strip Plaquette Plaquita
3	95-748 120-75 /995	Leiste Plate Plaque Placa
4	11-130 170-25	Zylinderschraube M 4x6 Pan-head screw M 4x6 Vis à tête cylindrique M4x6 Tornillo cilíndrico M 4x6
5	95-748 122-75 /995	Platte Plate Plaque Placa
6	95-748 123-05	Platte Plate Plaque Placa
7	11-225 169-25	Senkschraube M 4x6 Countersunk screw M 4x6 Vis à tête noyée M 4x6 Tornillo avellanado M 4x6
8	95-748 124-75 /995	Anschlag Stop Butée Tope
9	95-748 132-75 /995	Winkel links Angular bracket left Equerre gauche Pieza angular izquierda
10	95-748 133-75 /995	Winkel rechts Angular bracket right Equerre droit Pieza angular derecho
11	11-132 169-15	Zylinderschraube M4x6 Pan-head screw M 4x6 Vis à tête cylindrique M4x6 Tornillo cilíndrico M 4x6
12	12-501 150-45	Federring A4 Spring washer A4 Rondelle élastique A4 Arandela elástica A4
13	11-105 176-15	Zylinderschraube M 4x10 Pan-head screw M 4x10 Vis à tête cylindrique M4x10 Tornillo cilíndrico M4x10
14	11-305 305-15	Gewindestift mit Zapfen Threaded stud with pin Vis sans tête avec tenon Tornillo prisionero con pivote
15	95-748 131-75 /995	Klemmstück Clamp Pièce de serrage Pieza presora
16	96-702 292-25	Flachkopfschraube M 6x7 Countersunk head screw M 6x7 Vis à tête plate M 6x7 Tornillo de cabeza plana M 6x7
17	95-748 125-05	Platte Plate Plaque Placa
18	99-136 340-91	Zylinder, doppeltwirkend Cylinder, double-acting Vérin à double effet Cilindro de doble efecto
19	99-134 850-91	L-Verschraubung M5-PK3 L-union M5-PK3 Raccord en L M5-PK3 Racor en L M5-PK3
20	95-748 126-15	Klemmstück Clamp Pièce de serrage Pieza presora
21	11-225 902-15	Senkschraube M 6x20 Countersunk screw M 6x20 Vis à tête noyée M 6x20 Tornillo avellanado M 6x20
22	95-748 127-75 /995	Fotozellenträger Sensor bracket Support de cellule photo Soporte de la fotocélula
23	95-720 685-25	Blasrohr Air-blast tube Soufflette Tubo soplador
24	91-100 270-25	Flachkopfschraube M 4x10 Countersunk head screw M 4x10 Vis à tête plate M 4x10 Tornillo de cabeza plana M 4x10
25	11-225 172-25	Zylinderschraube M 4x8 Pan-head screw M 4x8 Vis à tête cylindrique M 4x8 Tornillo cilíndrico M 4x8
26	12-500 150-45	Federring A4 Spring washer A4 Rondelle élastique A4 Arandela elástica A4
27	12-305 114-15	Scheibe 4,3 Washer 4.3 Rondelle 4,3 Arandela 4,3
28	71-8500-0054	Fotozelle Sensor Cellule photo-électrique Fotocélula

Pos.-Nr. Item No. N° pos. Nº de pos.	Bestellnummer Part number N° de commande Nº de pedido	Teile-Benennung Description Nom de pièce Denominación	Pos.-Nr. Item No. N° pos. Nº de pos.	Bestellnummer Part number N° de commande Nº de pedido	Teile-Benennung Description Nom de pièce Denominación
29	99-135 798-05	Schraubring Slide Bague moletée filetée Anillo roscado			
30	99-135 352-91	Vielfachdose KDVF 8 Multiple socket KDVF 8 Prise multiple KDVF 8 Caja de enchufe múltiple KDVF 8			
31	99-135 613-91	Stecknippel KSV-PK3 Plug-in nipple KSV-PK3 Raccord enfichable KSV-PK3 Oliveta enchufable KSV-PK3			
32	11-130 317-25	Zylinderschraube M6x40 Pan-head screw M6x40 Vis à tête cylindrique M6x40 Tornillo cilíndrico M6x40			
33	12-501 190-45	Federring A6 Spring washer A6 Rondelle élastique A6 Arandela elástica A6			
34	11-130 314-25	Zylinderschraube M 6x35 Pan-head screw M 6x35 Vis à tête cylindrique M6x35 Tornillo cilíndrico M 6x35			
35	91-701 344-25	Flachkopfschraube M 4x4 Countersunk head screw M 4x4 Vis à tête plate M 4x4 Tornillo de cabeza plana M 4x4			
36	91-100 270-25	Flachkopfschraube M 4x10 Countersunk head screw M4x10 Vis à tête plate M 4x10 Tornillo de cabeza plana M 4x4			
37	95-748 128-35	Anschlag, rechts Stop, right Butée droite Tope derecho			
38	95-748 129-35	Anschlag Stop Butée Tope			
39	95-748 130-35	Anschlag Stop Butée Tope			

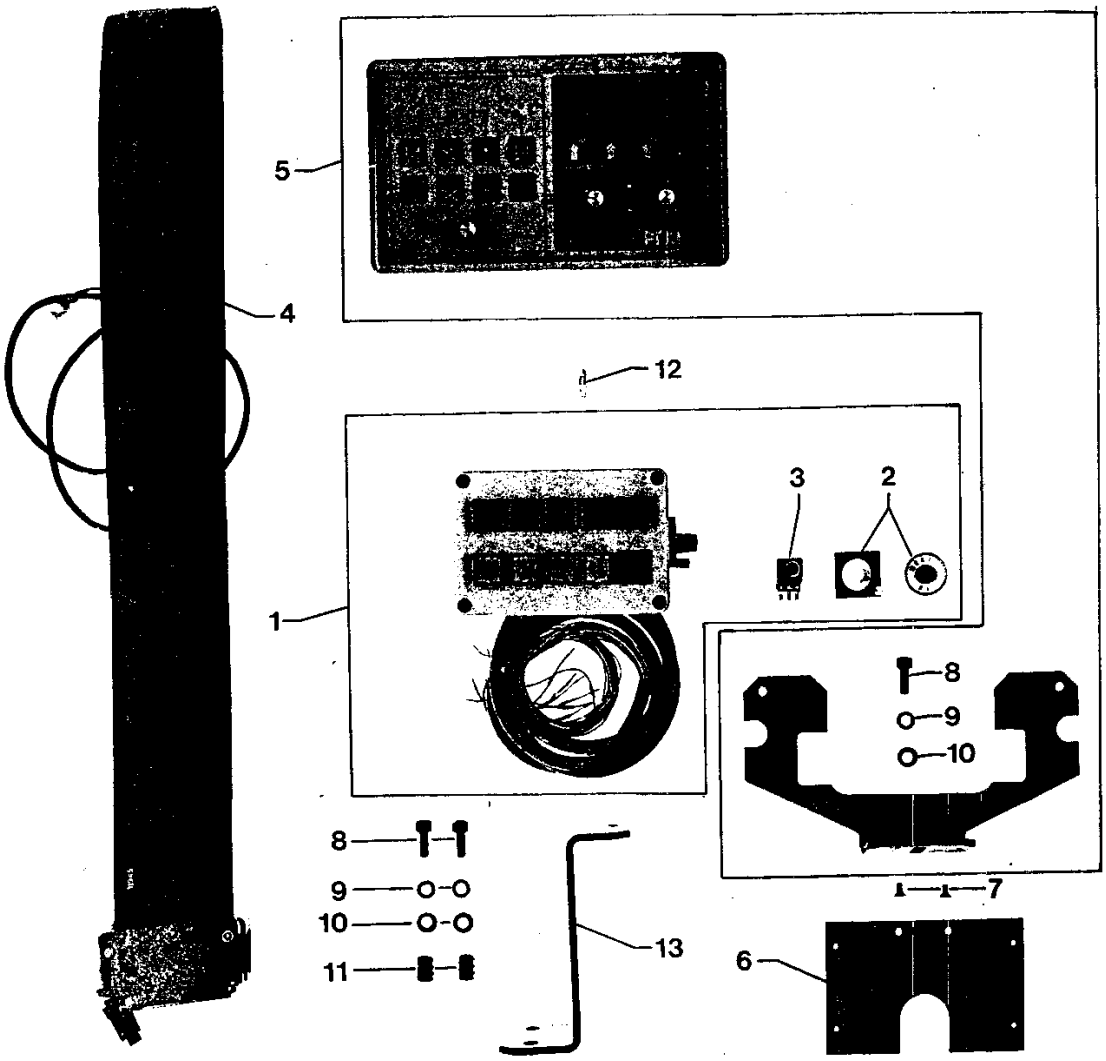
5
4
12
3
2
1
8
9
10
7
8
9
10
11
13
6

Pos.-Nr. Item No. N° pos. Nº de pos.	Bestellnummer Part number N° de commande Nº de pedido	Teile-Benennung Description Nom de pièce Denominación	Pos.-Nr. Item No. N° pos. Nº de pos.	Bestellnummer Part number N° de commande Nº de pedido	Teile-Benennung Description Nom de pièce Denominación
1	95-783 527-71 /995	Bedienfeld Control panel Pupitre de commande Cuadro de mando			
2	71-4600-0019	Skalenscheibe Graduated disc Disque gradué Disco graduado			
3	71-4600-0038	Potentiometer Potentiometer Potentiomètre Potenciómetro			
4	71-3100-0038	Kabel Lead Câble Cable			
5	71-7500-0052	Bedienpult Control panel Pupitre de commande Lupitre de mandos			
6	95-720 735-75 /993	Platte Plate Plaque Placa			
7	11-210 168-15	Senkschraube M 4x8 Countersunk screw M 4x8 Vis à tête noyée M 4x8 Tornillo avellanado M 4x8			
8	11-130 299-15	Zylinderschraube M 6x20 Pan-head screw M 6x20 Vis à tête cylindrique M6x20 Tornillo cilíndrico M 6x20			
9	12-501 190-45	Federring A6 Spring washer A6 Rondelle élastique A6 Arandela elástica A6			
10	12-305 174-15	Scheibe 6,4 Washer 6.4 Rondelle 6,4 Arandela 6,4			
11	12-177 106-05	Einschraubmutter M 6x20 Threaded anchor nut M 6x20 Ecrou à insertion M 6x20 Tornillo de rosca cortante M 6x20			
12	71-2500-0267	Glühlampe Bulb Lampe à incandescence Bombilla			
13	71-7600-0237	Winkel			

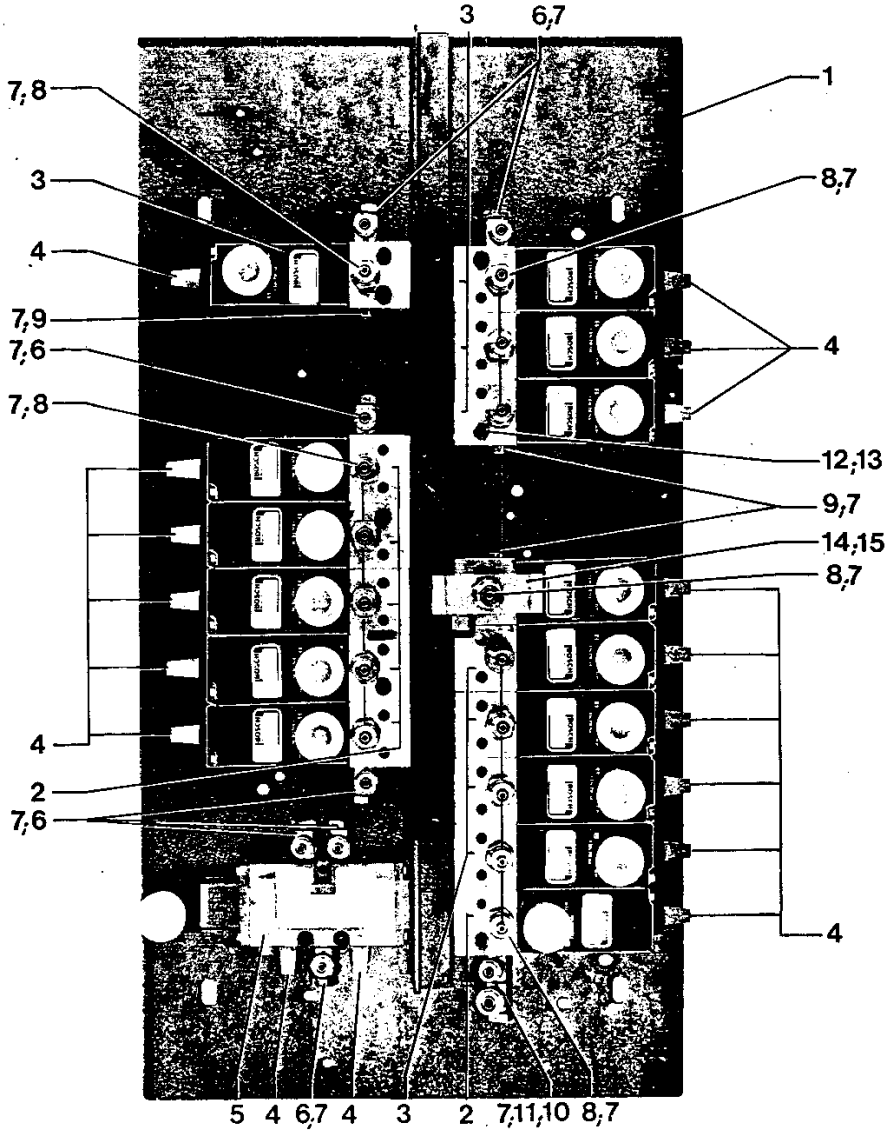
3
6,7
7,8
1
3
8,7
4
7,9
7,6
4
7,8
12,13
9,7
14,15
8,7
4
2
7,6
4
5 4 6,7 4 3 2 7,11,10 8,7

Pos.-Nr. Item No. N° pos. Nº de pos.	Bestellnummer Part number N° de commande Nº de pedido	Teile-Benennung Description Nom de pièce Denominación
1	95-720 730-71 /993	Montageplatte Mounting plate Plaque de montage Placa de montaje
2	99-136 341-91	3/2-Wege-Magnet-Ventil 24 V 3-port/2-way solenoid-operated, 24-volt valve Electrovanne 3 pos./2 orif., 24 V Válvula electromagnética de 3/2 pasos, 24 V
3	99-136 342-91	3/2-Wege-Magnet-Ventil 24 V 3-port/2-way solenoid-operated, 24-volt valve Electrovanne 3 pos./2 orif., 24 V Válvula electromagnética de 3/2 pasos, 24 V
4	99-134 452-91	Schalldämpfer Silencer Silencieux Silenciador
5	99-136 129-91	5/2-Wege-Magnet-Ventil 24 V 5-port/2-way solenoid-operated, 24-volt valve Electrovanne 5 pos./2 orif., 24 V Válvula electromagnética de 5/2 pasos, 24 V
6	18-378 001-61	L-Verschraubung R 1/8-PK4 L-union R 1/8-PK4 Raccord en L R 1/8-PK4 Racor en L R 1/8-PK4
7	15-032 001-45	Dichtring 1/8" O-ring 1/8" Bague d'étanchage 1/8" Anillo de junta 1/8"
8	18-372 001-91	Verschraubung R 1/8" PK4 Union R 1/8" PK4 Raccord R 1/8" PK4 Racor R 1/8" PK4
9	18-279 010-05	Verschlußschraube 1/8" Screw plug 1/8" Vis d'obturation 1/8" Tornillo de cierre 1/8"
10	18-050 010-91	Verteilerrohr Distributor tube Tube distributeur Tubo de distribución
11	18-378 001-91	L-Verschraubung 1/8" PK4 L-union 1/8" PK4 Raccord en L 1/8" PK 4 Racor en L 1/8" PK4
12	11-130 203-15	Zylinderschraube M 4x30 Pan-head screw M 4x30 Vis à tête cylindrique M4x30 Tornillo cilíndrico M 4x30
13	12-500 150-45	Federring A4 Spring washer A4 Rondelle élastique A4 Arandela elástica A4
14	99-133 127-91	Sperr-Ventil Non-return valve Valve d'arrêt Válvula de bloqueo
15	18-277 001-91	Doppelnippel Double union Raccord double Manguito doble

7.2

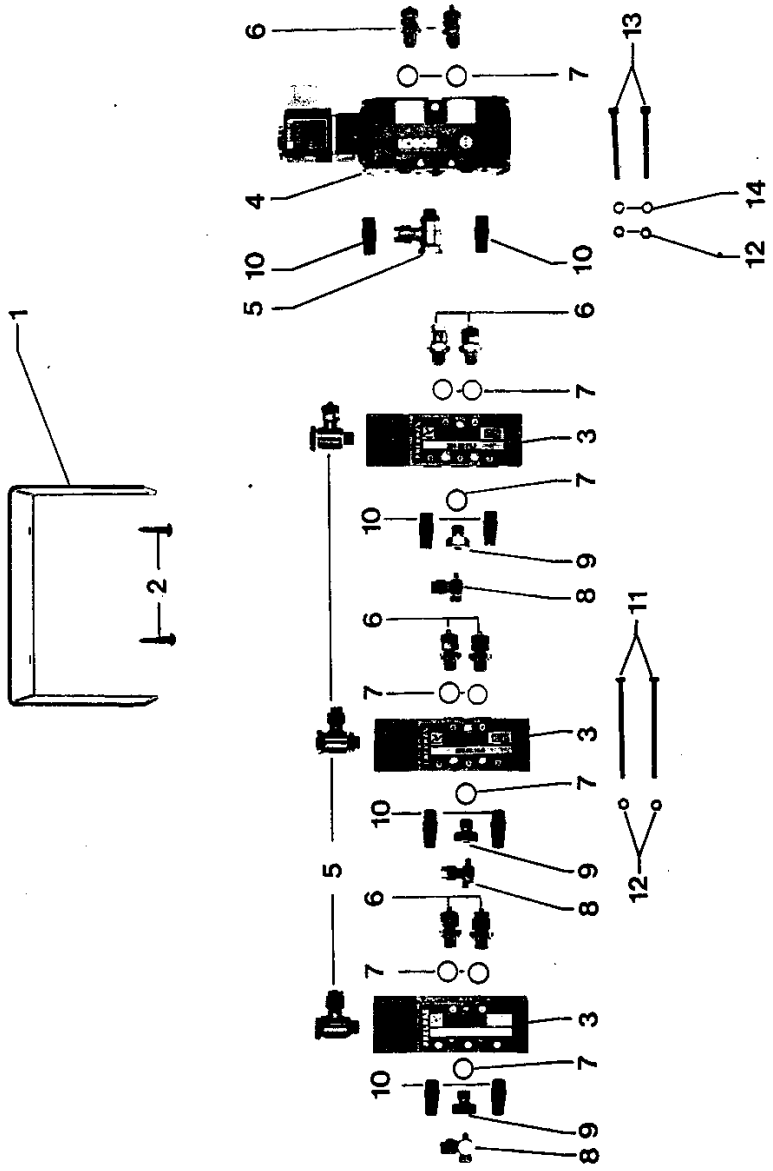

Pos.-Nr. Item No. N° pos. Nº de pos.	Bestellnummer Part number N° de commande Nº de pedido	Teile-Benennung Description Nom de pièce Denominación	Pos.-Nr. Item No. N° pos. Nº de pos.	Bestellnummer Part number N° de commande Nº de pedido	Teile-Benennung Description Nom de pièce Denominación
1	95-748 145-75 /993	Bügel Bracket Etrier Estribo			
2	11-460 310-15	Holzschraube 5x35 Wood screw 5x35 Vis à bois 5x35 Tirafondo 5x35			
3	99-133 122-91	5/2-Wege-Ventil (pneumatisch betätigt) 5-port/2-way valve (pneumatically operated) Distributeur 5 pos./2 orif. (à commande pneumatique) Válvula de 5/2 pasos (accionamiento neumático)			
4	99-136 129-91	5/2-Wege-Magnet-Ventil 24 V 5-port/2-way solenoid-operated, 24-volt valve Electrovanne 5 pos./2 orif., 24 V Válvula electromagnética de 5/2 pasos, 24 V			
5	18-378 001-91	L-Verschraubung 1/8"-PK4 L-union 1/8"-PK4 Raccord en L 1/8"-PK4 Racor en L 1/8"-PK4			
6	18-372 001-91	Verschraubung 1/8"-PK4 Union 1/8"-PK4 Raccord 1/8"-PK4 Racor 1/8"-PK4			
7	15-032 001-45	Dichtring 1/8" O-ring 1/8" Bague d'étanchage 1/8" Anillo de junta 1/8"			
8	99-135 108-91	L-Verschraubung M5-PK4 L-union M5-PK4 Raccord en L M5-PK4 Racor en L M5-PK4			
9	18-278 005-91	Reduziernippel 1/8"-M5 Adapter 1/8"-M5 Nipple de réduction 1/8"-M5 Racor de reducción 1/8"-M5			
10	99-134 452-91	Schalldämpfer Silencer Silencieux Silenciador			
11	11-106 923-25	Zylinderschraube M 3x35 Pan-head screw M 3x35 Vis à tête cylindrique M3x35 Tornillo cilíndrico M 3x35			
12	12-024 121-15	Sechskantmutter M3 Hexagon nut M3 Ecrou six pans M3 Tuerca hexagonal M3			
13	11-106 119-15	Zylinderschraube M 3x25 Pan-head screw M 3x25 Vis à tête cylindrique M3x25 Tornillo cilíndrico M 3x25			
14	12-500 121-45	Federring A3 Spring washer A3 Rondelle élastique A3 Arandela elástica A3			

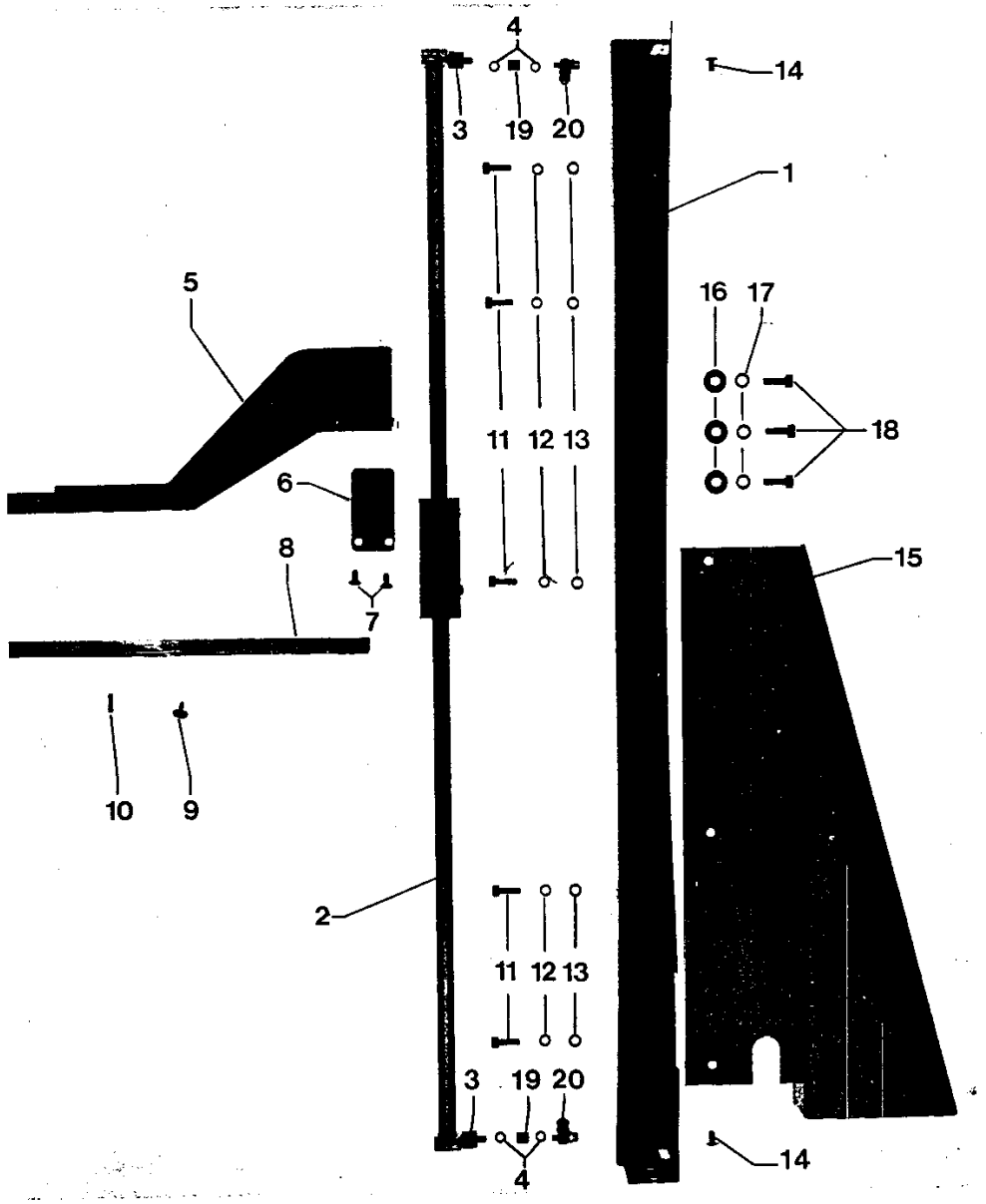
4
3
19
20
14
1
5
16
17
11
12
13
18
6
8
15
7
10
9
2
11
12
13
3
19
20
4
14

Pos.-Nr. Item No. N° pos. Nº de pos.	Bestellnummer Part number N° de commande Nº de pedido	Teile-Benennung Description Nom de pièce Denominación
1	95-720 884-71 /995	Schutz Guard Plaque de garde Protección
2	95-720 886-71	Pneumatischer Linearantrieb Pneumatic linear drive Entraînement linéaire pneumatique Accionamiento lineal neumático
3	95-720 895-15	Bolzen Pin Boulon Perno
4	15-032 006-45	Dichtring O - M5 O-ring Bague d'étanchage O -M5 Anillo de junta O - M5
5	95-748 093-71 /995	Abstreifer Wiper Racleur Brazo de evacuación
6	95-748 096-75 /995	Platte Plate Plaque Placa
7	11-225 226-15	Senkschraube M 5x12 Countersunk screw M 5x12 Vis à tête noyée M 5x12 Tornillo avellanado M 5x12
8	95-720 784-25	Leiste Strip Plaquette Plaquita
9	11-178 172-15	Flachkopfschraube M 4x8 Countersunk head screw M 4x8 Vis à tête plate M 4x8 Tornillo de cabeza plana M 4x8
10	13-033 247-05	Zylinderstift 4x12 Pin, 4x12 Pige 4x12 Pasador cilíndrico 4x12
11	11-108 233-05	Zylinderschraube M 5x16 Pan-head screw M 5x16 Vis à tête cylindrique M5x16 Tornillo cilíndrico M 5x16
12	12-501 170-45	Federring A3 Spring washer A3 Rondelle élastique A3 Arandela elástica A3
13	12-305 144-15	Scheibe 5,2 Washer 5.2 Rondelle 5,2 Arandela 5,2
14	91-100 270-25	Flachkopfschraube M 4x10 Countersunk head screw M4x10 Vis à tête plate M 4x10 Tornillo de cabeza plana M 4x10
15	95-720 885-75 /995	Abweiser Deflector Déflecteur Deflector
16	12-305 174-25	Scheibe 6,4 Washer 6.4 Rondelle 6,4 Arandela 6,4
17	12-500 190-45	Federring A6 Spring washer A6 Rondelle élastique A6 Arandela elástica A6
18	11-130 299-15	Zylinderschraube M 6x16 Pan-head screw M 6x16 Vis à tête cylindrique M 6x16 Tornillo cilíndrico M 6x16
19	99-134 206-05	Muffe M5 - M5 Sleeve M5 - M5 Manchon M5 - M5 Manguito M5 - M5
20	99-135 298-91	L-Verschraubung mit Drosselventil M5 - PK4 L union with valve M5 - PK4 Raccord en L av. clapet à étrangl. M5 - PK4 Racor en L con válvula estranguladora M5 - PK4

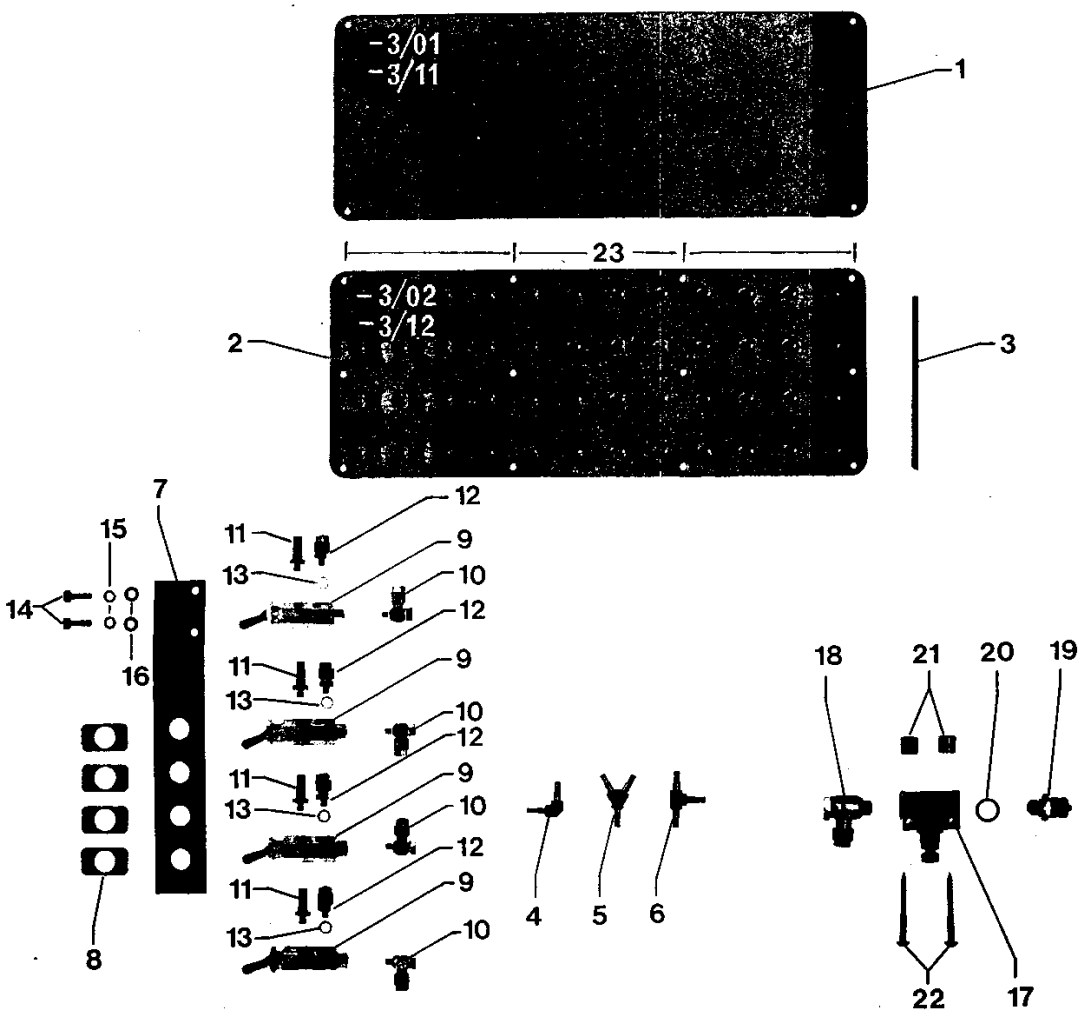
-3/01
-3/11
1
23
-3/02
-3/12
2
3
7
15
14
16
8
11
13
12
9
10
4
5
6
18
21
20
19
22
17

Pos.-Nr. Item No. N° pos. Nº de pos.	Bestellnummer Part number N° de commande Nº de pedido	Teile-Benennung Description Nom de pièce Denominación
1	95-748 118-75 /995	Platte Plate Plaque Placa
2	95-748 117-75 /995	Platte Plate Plaque Placa
3	95-727 537-05	Rohr Tube Tube Tubo
4	99-136 072-95	Schlauchverbindung L-PK4 Tube connection L-PK4 Raccord de flexible L-PK4 Racor para tubo flexible L-PK4
5	99-135 496-95	Schlauchverbindung Y-PK4 Tube connection Y-PK4 Raccord de flexible Y-PK4 Racor para tubo flexible Y-PK4
6	99-135 617-95	Schlauchverbindung T-PK4 Tube connection T-PK4 Raccord de flexible T-PK4 Racor para tubo flexible T-PK4
7	95-748 144-75 /995	Leiste Strip Plaquette Plaquita
8	71-010 000-25	Schild (EIN-AUS) Plate " Plaque " Placa "
8	71-010 000-84	Schild (ON-OFF) Plate " Plaque " Placa "
9	99-135 029-91	3/2-Wege-Ventil (von Hand betätigt) 3-port/2-way valve (manually operated) Distributeur 3 pos./2 orif. (à commande manuelle) Válvula de 3/2 pasos (accion. manual)
10	99-133 905-91	L-Verschraubung M5 PK4 L-union M5 PK4 Raccord en L M5 PK4 Racor en L M5 PK4
11	99-134 299-91	Schalldämpfer M5 Silencer M5 Silencieux M5 Silenciador M5
12	18-372 008-91	Verschraubung M5-PK4 Union M5-PK4 Raccord M5-PK4 Racor M5-PK4
13	15-032 006-45	Dichtring O-M5 O-ring O-M5 Bague d'étanchage O-M5 Anillo de junta O-M5
14	11-130 176-25	Zylinderschraube M 4x10 Pan-head screw M 4x10 Vis à tête cylindrique M 4x10 Tornillo cilíndrico M 4x10
15	12-500 150-45	Federring A4 Spring washer A4 Rondelle élastique A4 Arandela elástica A4
16	12-305 114-15	Scheibe 4,3 Washer 4.3 Rondelle 4,3 Arandela 4,3
17	99-115 505-91	Drosselrückschlagventil Check-return valve Clapet anti-retour av. étranglement Válvula estranguladora de retroceso
18	18-378 001-61	L-Verschraubung 1/8"-PK4 L-union 1/8"-PK4 Raccord en L 1/8"-PK4 Racor en L 1/8"-PK4
19	18-372 001-61	Verschraubung 1/8"-PK4 Union 1/8"-PK4 Raccord 1/8"-PK4 Racor 1/8"-PK4
20	15-032 001-45	Dichtring O - 1/8" O-ring O - 1/8" Bague d'étanchage O - 1/8" Anillo de junta O - 1/8"
21	91-053 563-15	Distanzbuchse Spacing bush Douille d'écartement Casquillo distanciador
22	11-460 163-15	Holzschraube Wood screw Vis à bois Tirafondo
23	11-470 055-25	Holzschraube Wood screw Vis à bois Tirafondo

10.1

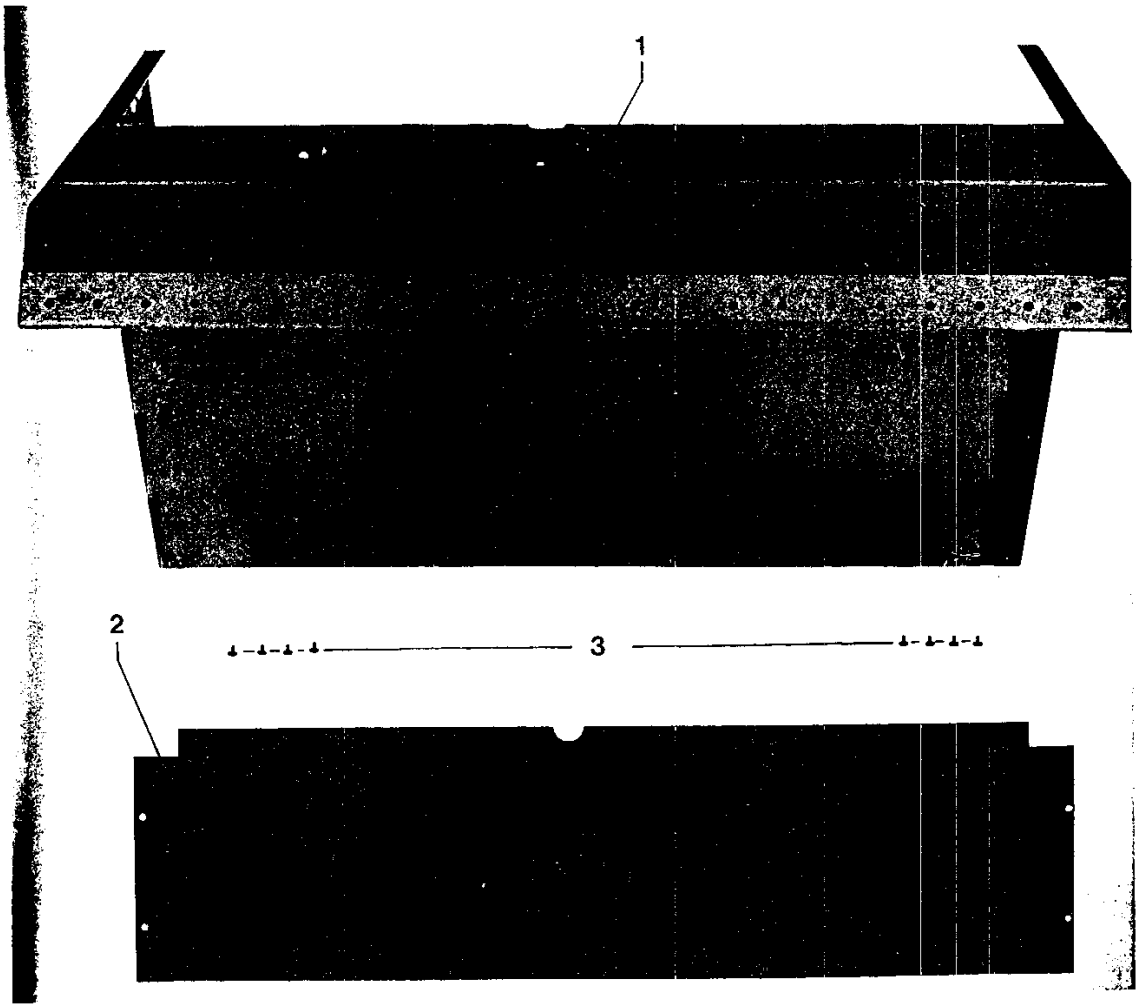

Pos.-Nr. Item No. N° pos. Nº de pos.	Bestellnummer Part number N° de commande Nº de pedido	Teile-Benennung Description Nom de pièce Denominación	Pos.-Nr. Item No. N° pos. Nº de pos.	Bestellnummer Part number N° de commande Nº de pedido	Teile-Benennung Description Nom de pièce Denominación
1	95-720 806-71 /995	Auflage Rest Support Soporte			
2	95-720 954-75 /993	Deckel Cover Couvercle Tapa			
3	95-721 200-15	Linsenschraube M 3x3 Raised-head screw M 3x3 Vis à tête bombée M 3x3 Tornillo alomado M 3x3			

10.2

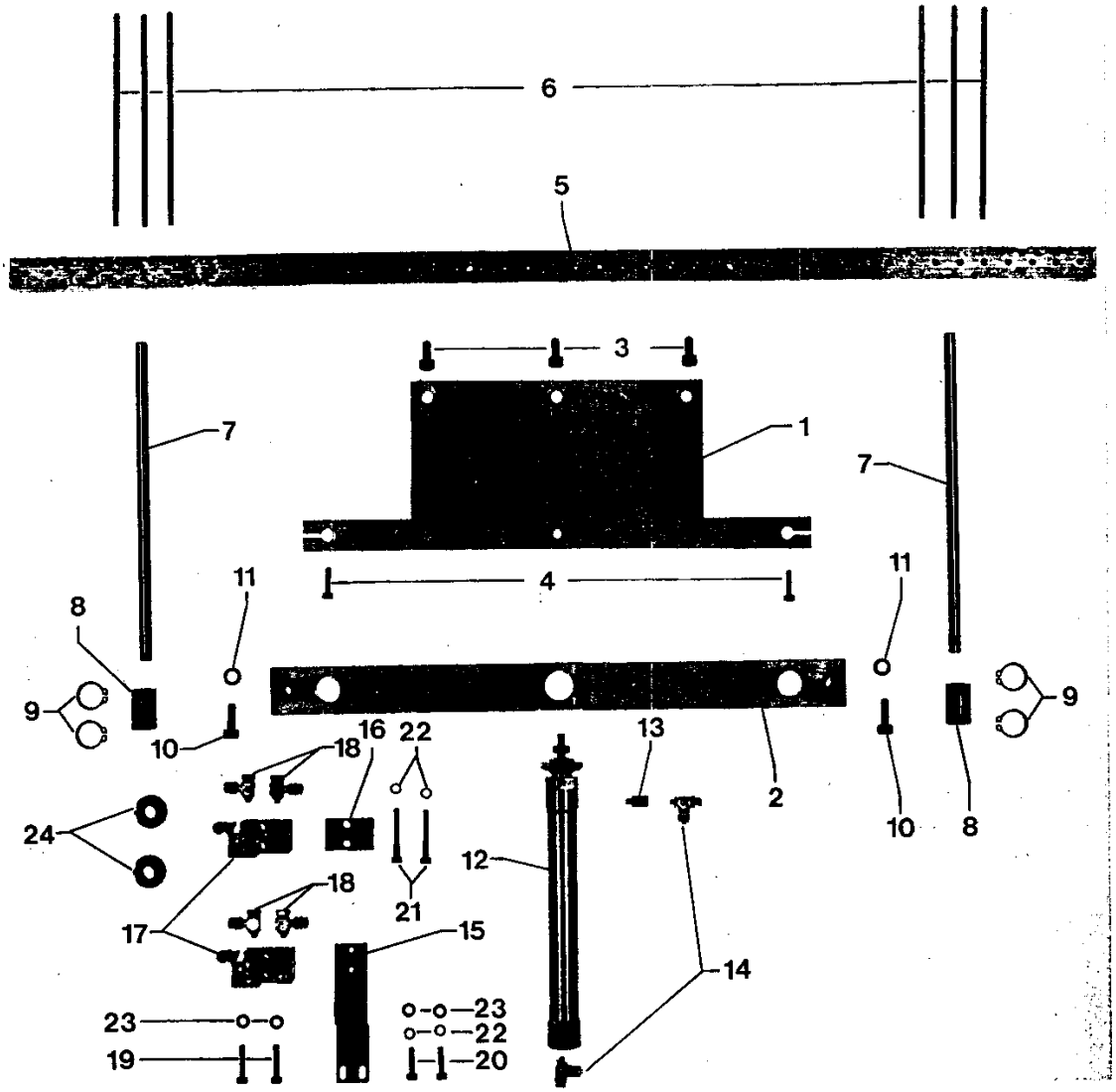

00-000 000-00	00-000 000-00	00-000 000-00	00-000 000-00	☐	siehe Register „0" / see Section "0" / voir Registre «0» / véase Registro "0"

Pos.-Nr. Item No. N° pos. Nº de pos.	Bestellnummer Part number N° de commande Nº de pedido	Teile-Benennung Description Nom de pièce Denominación
1	95-720 956-05	Platte Plate Plaque Placa
2	95-720 955-05	Leiste Strip Plaquette Plaquita
3	11-130 299-25	Zylinderschraube M 6x20 Pan-head screw M 6x20 Vis à tête cylindrique M6x20 Tornillo cilíndrico M 6x20
4	11-130 185-15	Zylinderschraube M 4x16 Pan-head screw M 4x16 Vis à tête cylindrique M4x16 Tornillo cilíndrico M 4x16
5	95-720 804-05	Leiste Strip Plaquette Plaquita
6	95-720 987-25	Stift Pin Pige Pasador
7	95-720 809-05	Welle Shaft Arbre Eje
8	99-133 359-01	Kugelbuchse KB8 N2D Ball guide KB8 N2D Douille à bille KB8 N2D Casquillo esférico KB8 N2D
9	12-610 290-45	Sicherungsring 16 x 1 Circlip 16 x 1 Circlip 16 x 1 Anillo de retención 16 x 1
10	11-130 305-15	Zylinderschraube M 6x25 Pan-head screw M 6x25 Vis à tête cylindrique M6x25 Tornillo cilíndrico M 6x25
11	12-501 170-45	Federring A6 Spring washer A6 Rondelle élastique A6 Arandela elástica A6
12	99-136 320-91	Pneumatikzylinder Pneumatic cylinder Vérin pneumatique Cilindro neumático
13	99-134 207-05	Verbindungsstück Link Raccord Pieza de unión
14	99-135 233-91	L-Verschraubung M5-PK3 L-union M5-PK3 Raccord en L M5-PK3 Racor en L M5-PK3
15	95-720 981-75 /993	Halter Bracket Support Soporte
16	95-720 974-75 /993	Platte Plate Plaque Placa
17	99-133 968-91	3/2-Wege-Rollenhebel-Ventil 3-port/2-way roller lever valve Distributeur 3 pos./2 orif. à levier à galet Válvula de palanca de rodillo de 3/2 pasos
18	18-378 008-61	Verschraubung M5 PK3 LCK Union M5 PK3 LCK Raccord M5 PK3 LCK Racor M5 PK3 LCK
19	11-130 191-15	Zylinderschraube M 4x20 Pan-head screw M 4x20 Vis à tête cylindrique M 4x20 Tornillo cilíndrico M 4x20
20	11-130 179-15	Zylinderschraube M 4x12 Pan-head screw M 4x12 Vis à tête cylindrique M 4x12 Tornillo cilíndrico M 4x12
21	11-130 203-15	Zylinderschraube M 4x30 Pan-head screw M 4x30 Vis à tête cylindrique M 4x30 Tornillo cilíndrico M 4x30
22	12-500 150-45	Federring A4 Spring washer A4 Rondelle élastique A4 Arandela elástica A4
23	12-305 114-25	Scheibe A 4,3 Washer A 4.3 Rondelle A 4,3 Arandela A 4,3
24	95-612 963-15	Nocken Trip Came Leva

10.3

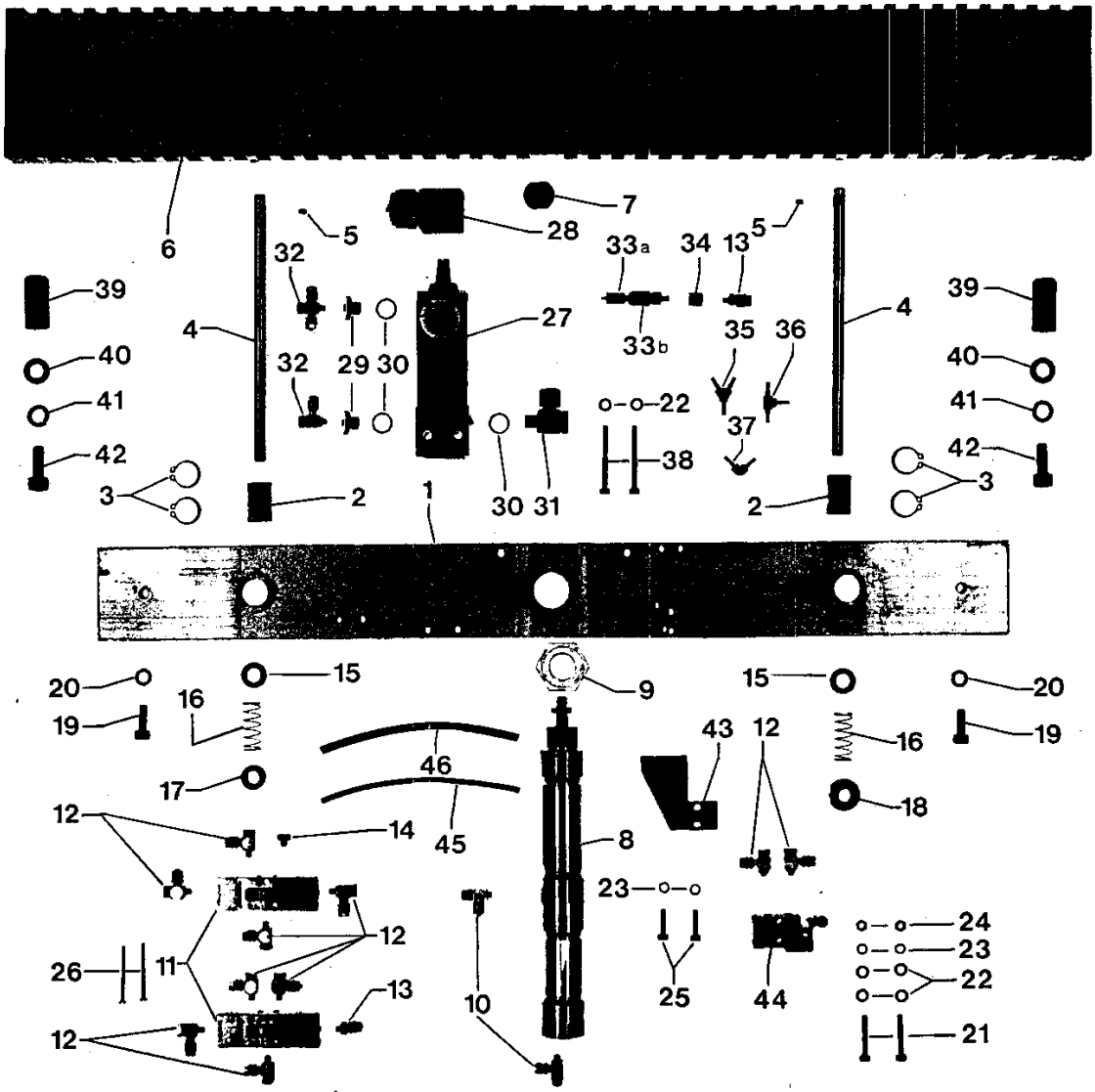

00-000 000-00 | 00-000 000-00 | 00-000 000-00 | 00-000 000-00 | ☐ siehe Register „0" see Section "0" voir Registre «0» véase Registro "0"

Pos.-Nr. Item No. N° pos. Nº de pos.	Bestellnummer Part number N° de commande Nº de pedido	Teile-Benennung Description Nom de pièce Denominación
1	95-720 803-01	Führung Guide Guide Guía
2	99-133 359-01	Kugelbuchse Ball guide Douille à bille Casquillo esférico
3	12-610 290-45	Sicherungsring 16 x 1 Circlip 16 x 1 Circlip 16 x 1 Anillo de retención 16 x 1
4	95-730 364-05	Welle Shaft Arbre Eje
5	11-341 169-25	Gewindestift M 4x6 Threaded stud M 4x6 Vis sans tête M 4x6 Tornillo prisionero M 4x6
6	95-720 801-75 /993	Drücker Pressure plate Poussoir Placa presora
7	95-720 972-15	Buchse Bush Douille Casquillo
8	99-136 321-91	Pneumatikzylinder Pneumatic cylinder Vérin pneumatique Cilindro neumático
9	12-005 916-05	Sechskantmutter M 22 x 1,5 Hexagon nut M 22 x 1.5 Ecrou six pans M 22 x 1,5 Tuerca hexagonal M 22 x 1,5
10	99-135 233-91	L-Verschraubung mit Drosselventil M5-PK3 L union with valve M5-PK3 Raccord en L av. clapet à étrangl. M5-PK3 Racor en L con válvula estranguladora M5-PK3
11	99-136 114-91	5/2-Wege-Ventil (pneumatisch betätigt) 5-port/2-way valve (pneumatically operated) Distributeur 5 pos./2 orif. (à commande pneumatique) Válvula de 5/2 pasos (accionamiento neumático)
12	18-378 008-91	L-Verschraubung M5-PK3 L-union M5-PK3 Raccord en L M5-PK3 Racor en L M5-PK3
13	99-135 911-91	Verschraubung M5-PK3 Union M5-PK3 Raccord M5-PK3 Racor M5-PK3

Pos.-Nr. Item No. N° pos. Nº de pos.	Bestellnummer Part number N° de commande Nº de pedido	Teile-Benennung Description Nom de pièce Denominación
14	11-039 222-15	Sechskantschraube M 5x8 Hexagon screw M 5x8 Vis six pans M 5x8 Tornillo hexagonal M 5x8
15	12-325 210-15	Scheibe 8,4 Washer 8.4 Rondelle 8,4 Arandela 8,4
16	91-122 912-05	Zylindrische Druckfeder Compression spring Ressort de pression cylindrique Muelle de presión cilíndrico
17	12-710 901-22	Stellring Fixing collar Bague de réglage Anillo de retención
18	95-612 963-15	Nocken Trip Came Leva
19	11-130 299-25	Zylinderschraube Pan-head screw Vis à tête cylindrique Tornillo cilíndrico
20	12-500 190-45	Federring A6 Spring washer A6 Rondelle élastique A6 Arandela elástica A6
21	11-130 198-15	Zylinderschraube M 4x25 Pan-head screw M 4x25 Vis à tête cylindrique M4x25 Tornillo cilíndrico M 4x25
22	12-305 114-25	Scheibe 4,3 Washer 4.3 Rondelle 4,3 Arandela 4,3
23	12-500 150-45	Federring A4 Spring washer A4 Rondelle élastique A4 Arandela elástica A4
24	12-024 151-15	Sechskantmutter M4 Hexagon nut M4 Ecrou six pans M4 Tuerca hexagonal M4
25	11-130 191-15	Zylinderschraube M 4x20 Pan-head screw M 4x20 Vis à tête cylindrique M 4x20 Tornillo cilíndrico M 4x20
26	11-106 923-25	Zylinderschraube M 3x35 Pan-head screw M 3x35 Vis à tête cylindrique M 3x35 Tornillo cilíndrico M 3x35

Pos.-Nr. Item No. N° pos. Nº de pos.	Bestellnummer Part number N° de commande Nº de pedido	Teile-Benennung Description Nom de pièce Denominación
27	99-136 342-91	3/2-Wege-Magnet-Ventil 24 V 3-port/2-way solenoid-operated, 24-volt valve Electrovanne 3 pos./2 orif., 24 V Válvula electromagnética de 3/2 pasos, 24 V
28	99-134 008-91	Kupplungsdose Coupling socket Boîte-raccord Caja de acoplamiento
29	18-278 005-91	Reduziernippel 1/8"-M5 Adapter 1/8"-M5 Nipple de réduction 1/8"-M5 Racor de reducción 1/8"-M5
30	15-032 001-91	Dichtring O - 1/8" O-ring Bague d'étanchage O -1/8" Anillo de junta O - 1/8"
31	18-378 001-91	L-Verschraubung 1/8"-PK3 L-union 1/8"-PK3 Raccord en L 1/8"-PK3 Racor en L 1/8"-PK3
32	99-135 608-91	T-Verschraubung M5-PK3 T union M5-PK3 Raccord à vis en T M5-PK3 Racor en T M5-PK3
33a	99-135 547-91	Kupplungsstecker Coupler plug Raccord mâle Acoplamiento macho
33b	99-134 255-91	Buchse KDM 5 Bush KDM 5 Douille KDM 5 Casquillo KDM 5
34	99-134 206-05	Muffe M5-M5 Sleeve M5-M5 Manchon M5-M5 Manguito M5-M5
35	99-135 002-95	Schlauchverbindung Y-PK3 Tube connection Y-PK3 Raccord de flexible Y-PK3 Racor para tubo flexible Y-PK3
36	99-135 001-95	Schlauchverbindung T-PK3 Tube connection T-PK3 Raccord de flexible T-PK3 Racor para tubo flexible T-PK3
37	99-136 071-95	Schlauchverbindung L-PK3 Tube connection L-PK3 Raccord de flexible L-PK3 Racor para tubo flexible L-PK3
38	11-130 209-15	Zylinderschraube M 4x40 Pan-head screw M 4x40 Vis à tête cylindrique M4x40 Tornillo cilíndrico M 4x40
39	95-625 745-91	Anschlag Stop Butée Tope

Pos.-Nr. Item No. N° pos. Nº de pos.	Bestellnummer Part number N° de commande Nº de pedido	Teile-Benennung Description Nom de pièce Denominación
40	12-305 224-15	Scheibe 8,4 Washer 8.4 Rondelle 8,4 Arandela 8,4
41	12-500 210-45	Federring A8 Spring washer A8 Rondelle élastique A8 Arandela elástica A8
42	11-130 365-15	Zylinderschraube M 8x20 Pan-head screw M 8x20 Vis à tête cylindrique M8x20 Tornillo cilíndrico M 8x20
43	95-720 976-75 /995	Winkel Angular bracket Equerre Pieza angular
44	99-133 968-91	3/2-Wege-Rollenhebel-Ventil 3-port/2-way roller lever valve Distributeur 3 pos./2 orif. à levier à galet Válvula de palanca de rodillo de 3/2 pasos
45	25-308-8.203-0	Schlauch PK-3 Tubing PK-3 Flexible PK-3 Tubo flexible PK-3
46	25-308-8.204-0	Schlauch PK-4 Tubing PK-4 Flexible PK-4 Tubo flexible PK-4

10.4

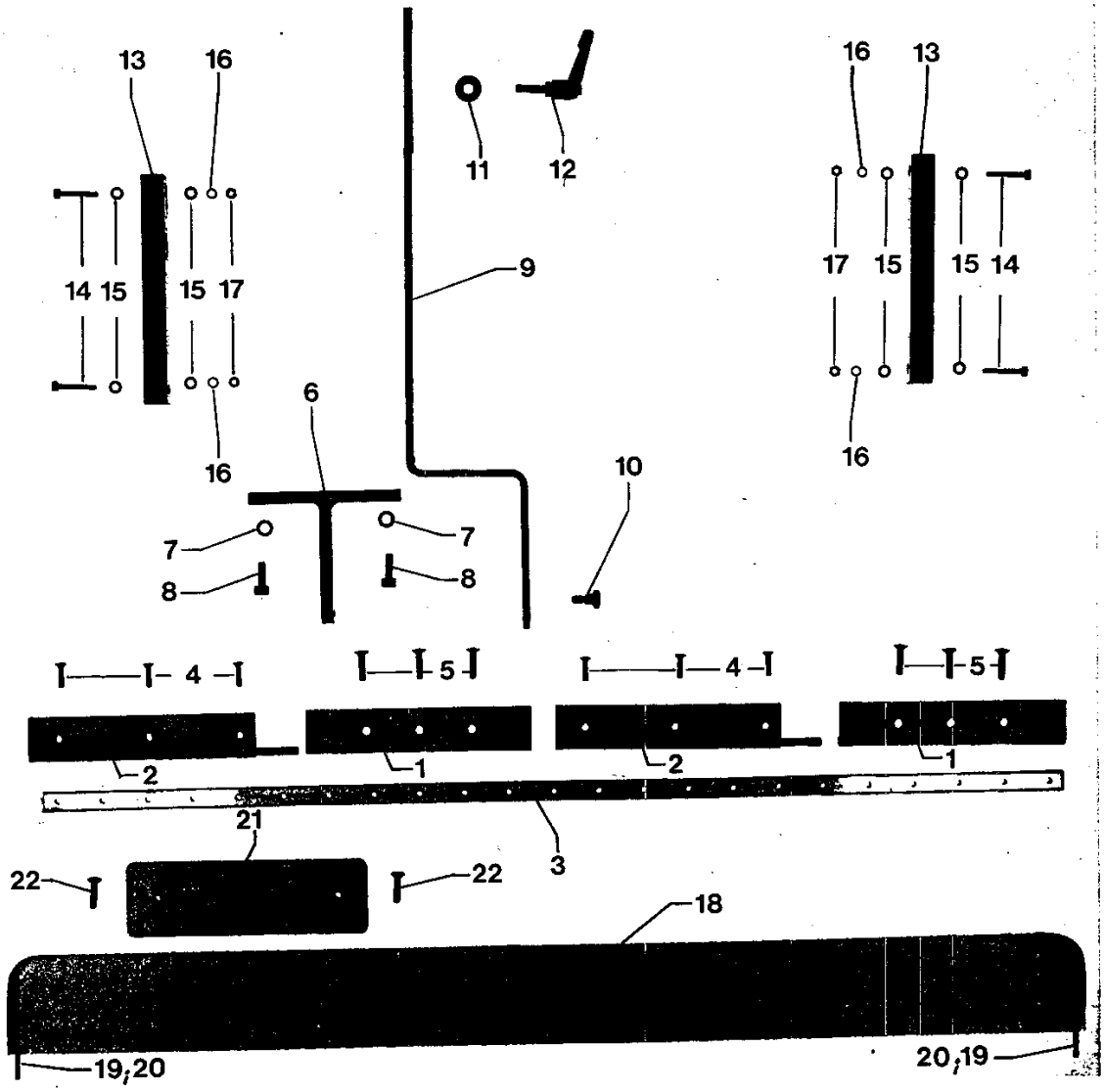

00-000 000-00 | 00-000 000-00 | 00-000 000-00 | 00-000 000-00 | ☐ siehe Register „0" see Section "0" voir Registre «0» véase Registro "0"

Pos.-Nr. Item No. N° pos. Nº de pos.	Bestellnummer Part number N° de commande Nº de pedido	Teile-Benennung Description Nom de pièce Denominación
1	95-720 860-75 /993	Platte Plate Plaque Placa
2	95-720 859-75 /993	Platte Plate Plaque Placa
3	95-720 807-05	Leiste Strip Plaquette Plaquita
4	11-225 184-15	Senkschraube M 4x16 Countersunk screw M 4x16 Vis à tête noyée M 4x16 Tornillo avellanado M 4x16
5	11-225 238-15	Senkschraube M 5x20 Countersunk screw M 5x20 Vis à tête noyée M 5x20 Tornillo avellanado M 5x20
6	95-720 865-71 /993	Träger Bracket Support Soporte
7	12-501 170-45	Federring A6 Spring washer A6 Rondelle élastique A6 Arandela elástica A6
8	11-130 233-25	Zylinderschraube M 6x16 Pan-head screw M 6x16 Vis à tête cylindrique M6x16 Tornillo cilíndrico M 6x16
9	95-720 866-75 /993	Leiste Strip Plaquette Plaquita
10	11-187 019-15	Flachkopfschraube M 6x6 Countersunk head screw M 6x6 Vis à tête plate M 6x6 Tornillo de cabeza plana M6x6
11	12-305 174-15	Scheibe 6,4 Washer 6.4 Rondelle 6,4 Arandela 6,4
12	17-019 028-91	Klemmhebel Clamp lever Levier de serrage Palanca de fricción
13	95-720 684-05	Leiste Strip Plaquette Plaquita
14	11-108 198-15	Zylinderschraube M 4x25 Pan-head screw M 4x25 Vis à tête cylindrique M 4x25 Tornillo cilíndrico M 4x25
15	12-305 114-15	Scheibe 4,3 Washer 4.3 Rondelle 4,3 Arandela 4,3
16	12-501 150-45	Federring A4 Spring washer A4 Rondelle élastique A4 Arandela elástica A4
17	12-024 151-15	Sechskantmutter M4 Hexagon nut M4 Ecrou six pans M4 Tuerca hexagonal M4
18	95-720 985-05	Platte Plate Plaque Placa
19	13-052 217-15	Spiralspannstift Spiral tensioning pin Goupille spiralée Pasador elástico espiral
20	95-720 986-05	Rohr Tube Tube Tubo
21	95-748 143-75 /995	Platte Plate Plaque Placa
22	11-225 232-25	Senkschraube M 5x16 Countersunk screw M 5x16 Vis à tête noyée M 5x16 Tornillo avellanado M 5x16

Öl Oil Huile Aceite	Viskosität bei: Viscosity of: Viscosité à: Viscosidad a:		Dichte bei: Density of: Densité à: Densidad a:		Bestellnummer für Behälter mit: Ordering number for can containing: Numéro de commande pour récipients avec: Número de pedido para recipientes con:			
	°C	mm²/s	°C	g/cm³ (g/ml)	Liter Litre Litros			
280-1-120 144	50	15,0	15	0,865	0,09	91-129 138-91		
					0,25		91-129 916-91	
					1		91-129 917-91	
					5			91-129 919-91
					10			91-129 920-91
					0,09			
					0,25			
					1			
					5			
					10			
					0,09			
					0,25			
					1			
					5			
					10			

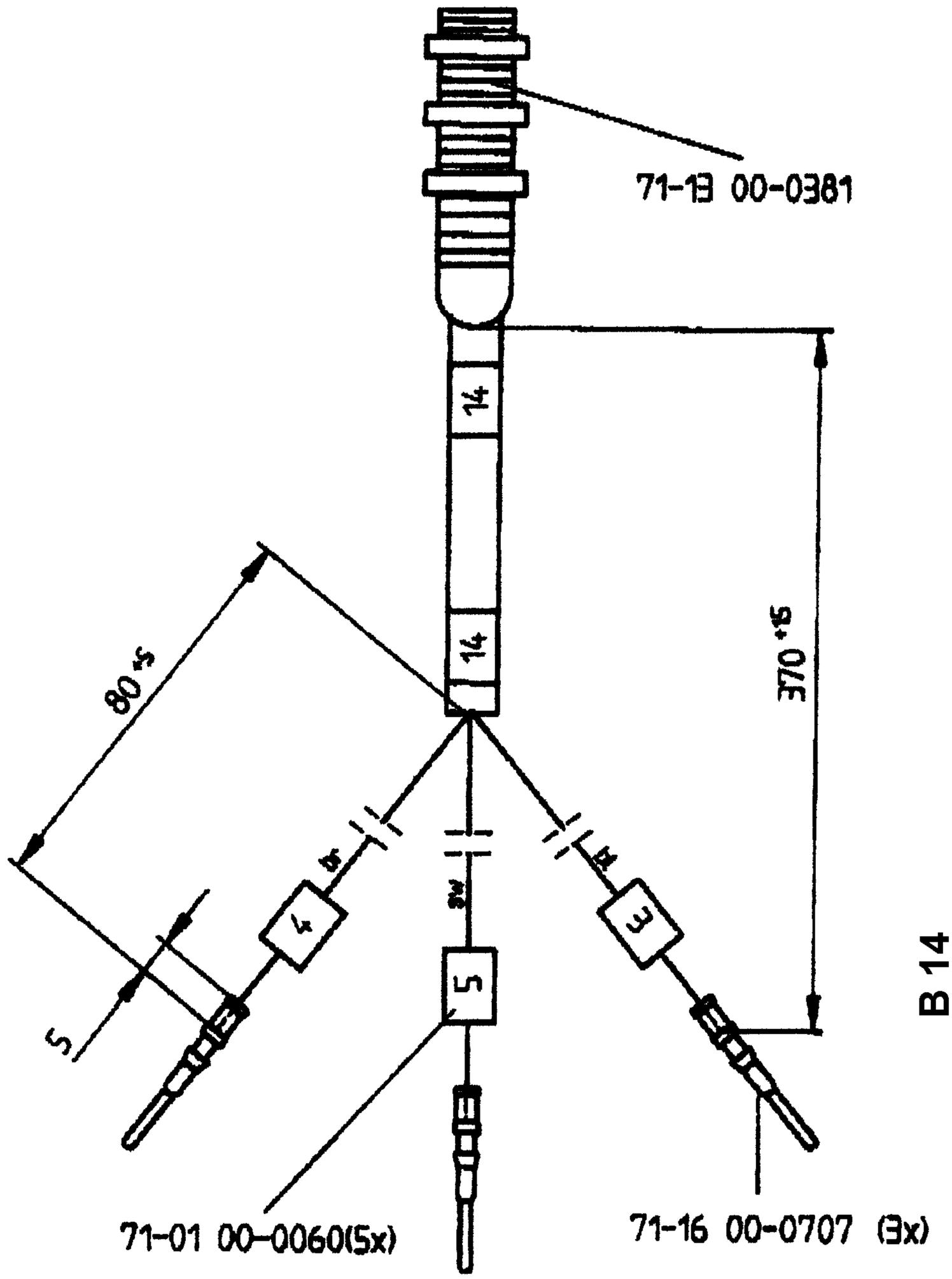

B 14
Feeder stacker to the right position.
(wiper blade)

		4							
		3							
		2							
		1							
		0	Eingef. lt.					Farbkombination	9
Paßmaß	Abmaße	Nr.	Zeichnung korrekt vgr.	Änderung Nr.	Datum	Bearb.		Oberflächenzustand	Schl.-zahl x

Ähnlich

Allgemeintoleranzen: +10%					Typ: 3557-3/22
19 91	Datum	Name	Oberflächen DIN ISO 1302	Werkstoff:	PFAFF
Gezeichnet	25.09	Schmitz			
Geprüft			Werkstückkanten:		
Fkt. gepr.				Hergestellt aus:	Ersatz für:
Normgepr.					Ersetzt durch:
Genehmigt	14.09.92	AK.	DIN 6784		Ausf. lt. Änd.-Nr.
Maßstab 1:1			Benennung: Näherungsinitiator		Zeichnungs-Nr. 95-783 944-X1

Schutzvermerke nach DIN 34 beachten. Copyright reserved. CAD Blattzahl: Blatt

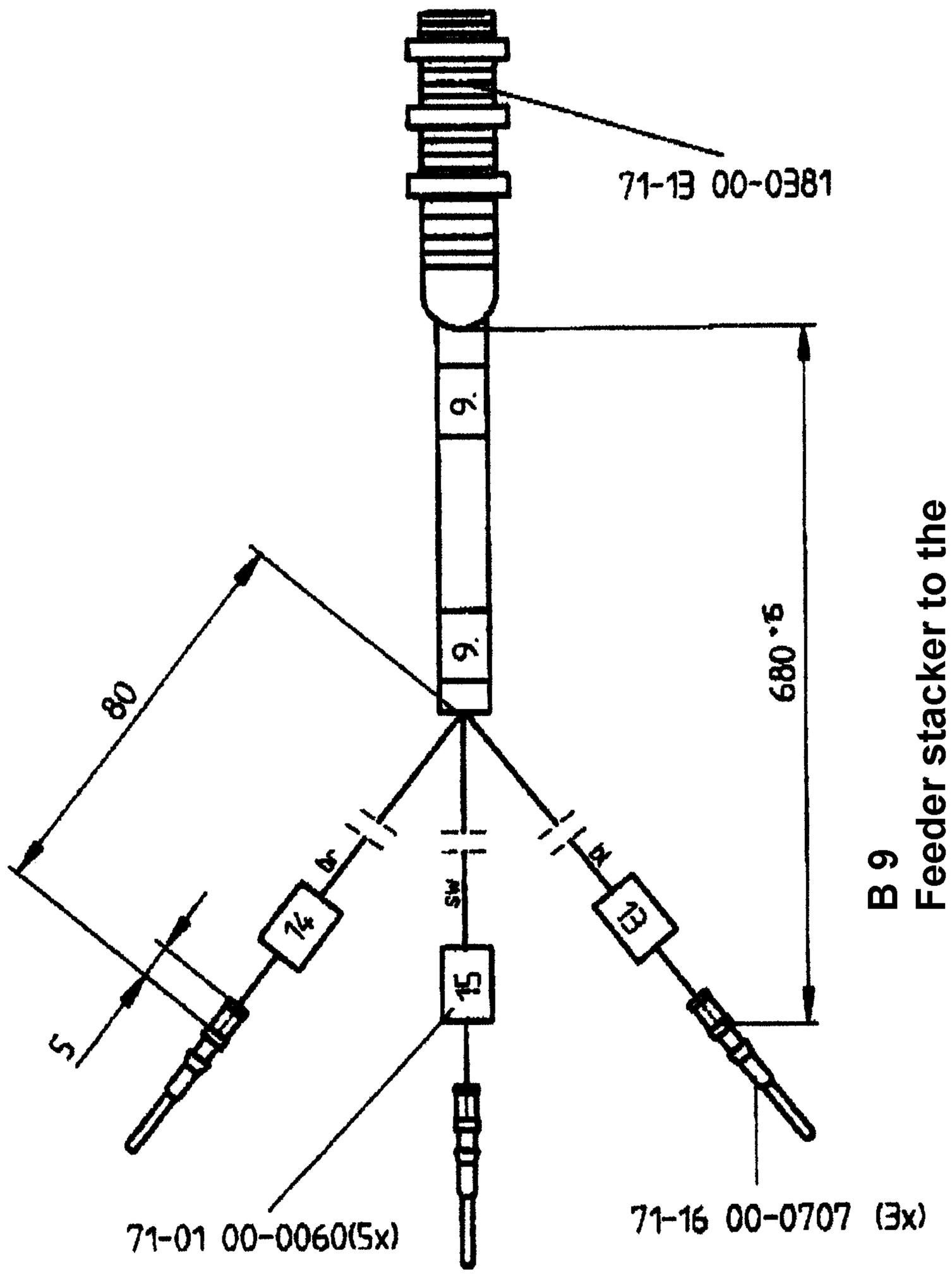

B 9
Feeder stacker to the
left position.
(Wiper blade)

		4						
		3						
		2						
		1					Farbkombination	9
		0	Eingef. lt.					
Paßmaß	Abmaße	Nr.	Zeit kommt vor	Änderung Nr.	Datum	Bearb.	Oberflächenzustand	Schl.-zahl x

ähnlich

Allgemeintoleranzen: +10%					Typ: 3557-3/22
19 92	Datum	Name	Oberflächen DIN ISO 1302	Werkstoff:	PFAFF
Gezeichnet	6.04.	Sx/mh			
Geprüft			Werkstückkanten:	Hergestellt aus:	Ersatz für:
Fkt. gepr.					Ersetzt durch:
Normgepr.					Ausf. lt. Änd.-Nr.
Genehmigt	06.09.	PK.	DIN 6784		
Maßstab 1:1			Benennung: Näherungsinitiator		Zeichnungs-Nr. 95-783 940-X1

Schutzvermerke nach DIN 34 beachten. Copyright reserved. CAD Blattzahl: Blatt:

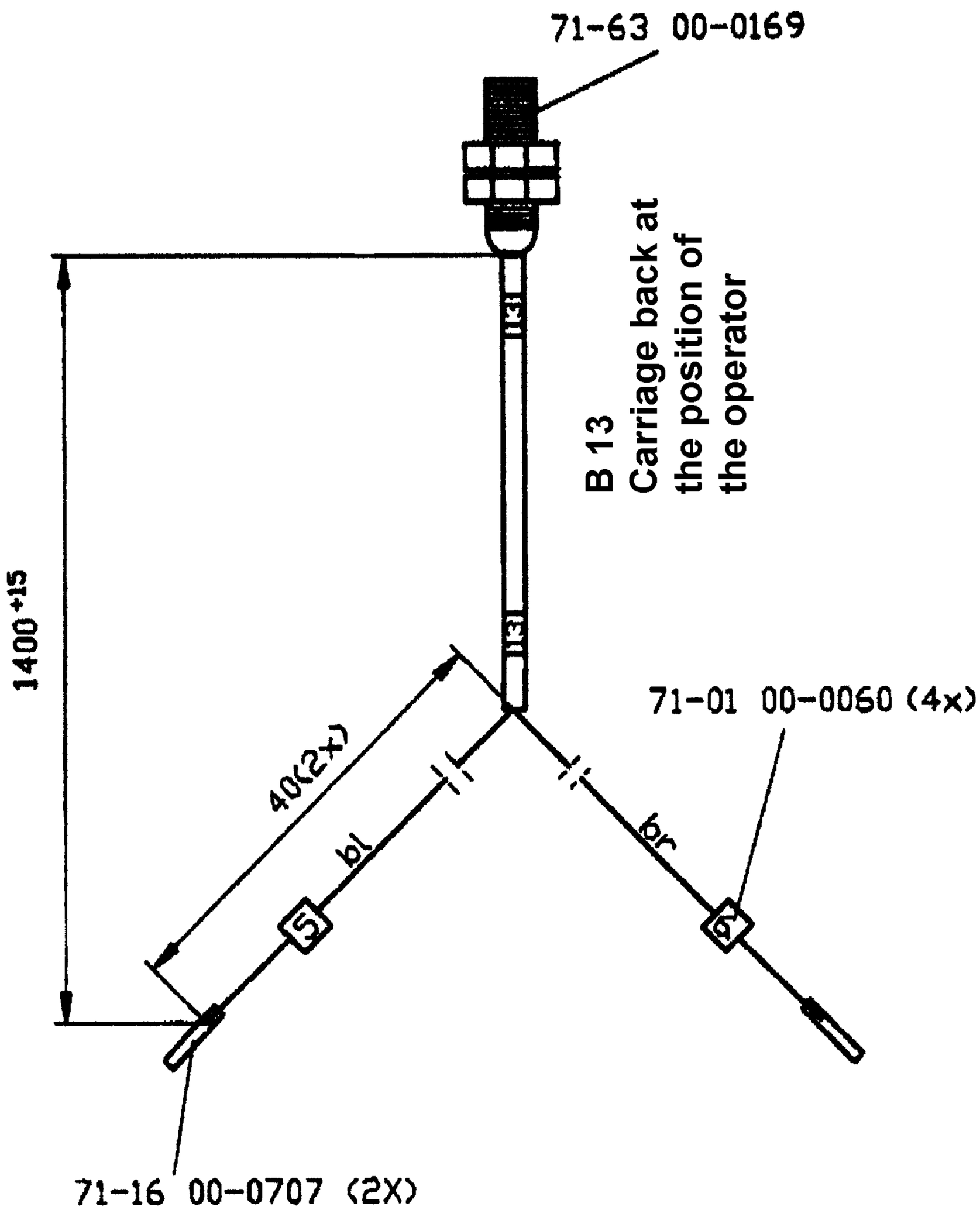

		4						
		3						
		2						
		1						
		0	Eingef. lt.				Farbkombination	9
Passmass	Abmasse	Nr.	Zahl kommt vor	Aenderung Nr.	Datum	Bearb.	Oberflaechenzustand	Schl-zahl x

Allgemeintoleranzen: +10% | Tolerierung DIN ISO 8015 | Typ: 3557-3/22

19 92	Datum	Name	Oberflaechen: DIN ISO 1302	Werkstoff:	PFAFF
Gezeichnet	2.04	Spinn			
Geprueft			Werkstueckkanten:		
Fkt. gepr.				Hergestellt aus	Ersatz fuer:
Normgepr.					Ersetzt durch:
Genehmigt	08.09.	PK.	DIN 6784		Ausf. lt. Aend.-Nr.

Massstab 1:1	Benennung: Naeherungsinitiator	Zeichnungs-Nr. 95-784 052-X1	
	Schutzvermerke nach DIN 34 beachten Copyright reserved. CAD	Blattzahl 1	Blatt 1

erhalten

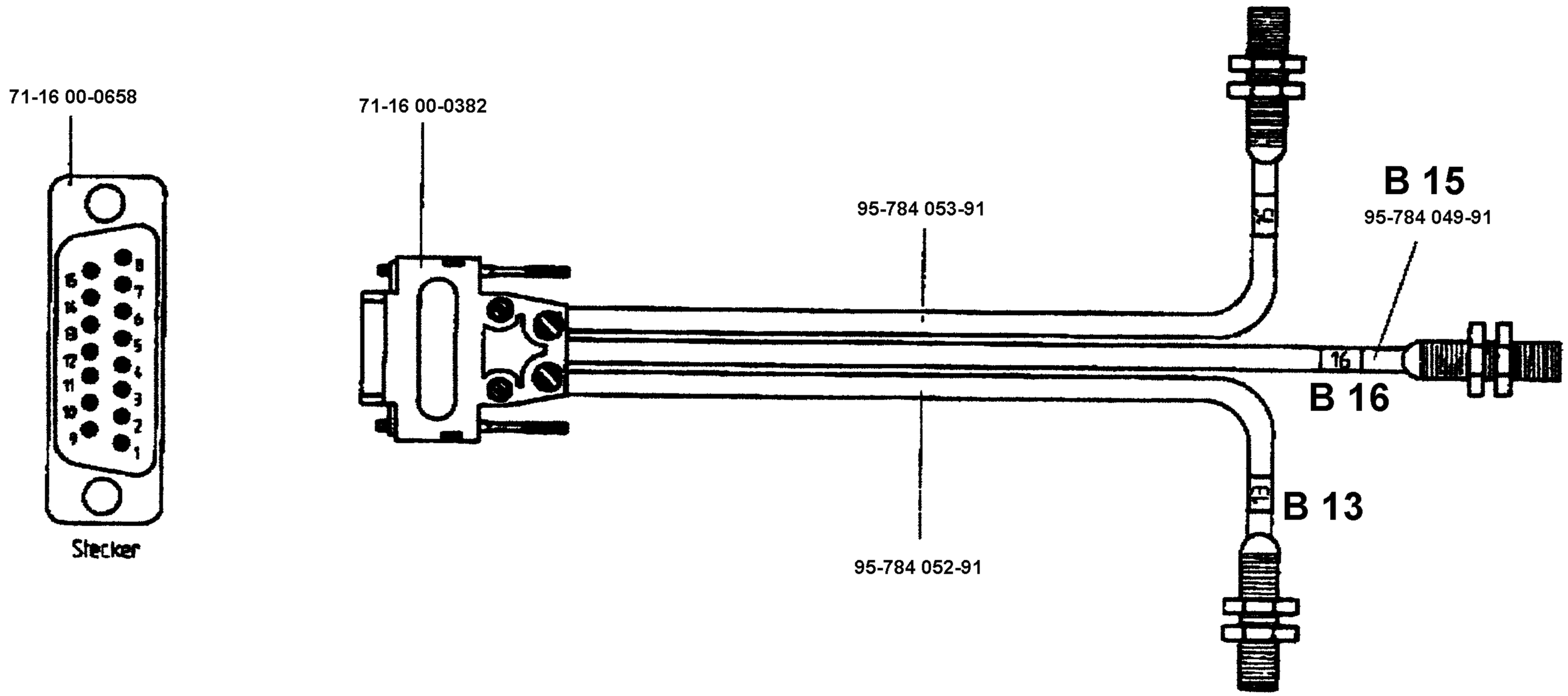

Zuführung

		4						
		3						
		2						
		1						
		0	Eingef. lt.				Farbkombination	9
Paßmaß	Abmaße	Nr.	Zeichn. kontrol. vgr	Änderung Nr.	Datum	Bearb.	Oberflächenzustand	Schl.-zeichn. x

Allgemeintoleranzen: +10%				Tolerierung DIN ISO 8015	Typ: 3557-3/22
19 92	Datum	Name	Oberflächen DIN ISO 1302	Werkstoff:	PFAFF
Gezeichnet	2.04.	Schmidt			
Geprüft			Werkstückkanten:		
Fkt. gepr.				Hergestellt aus	Ersatz für:
Normgepr.					Ersetzt durch:
Genehmigt	08.05.	K.	DIN 6784		Ausf. lt. Änd.-Nr.
Maßstab 1:1			Benennung Leitung		Zeichnungs-Nr. 95-784 050-X1

Schutzvermerke nach DIN 34 beachten. Copyright reserved. CAD

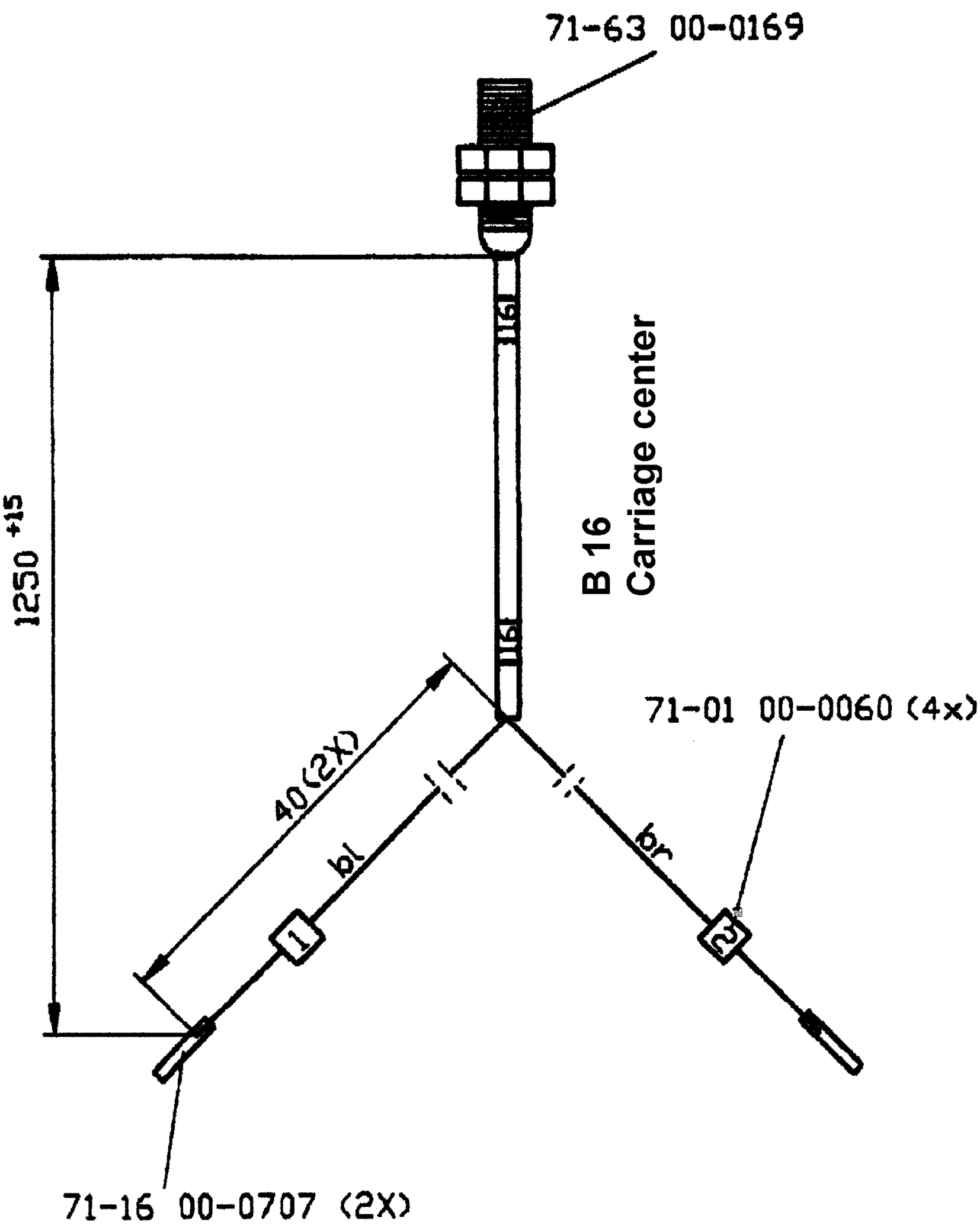

		4						
		3						
		2						
		1						
		0	Eingef. lt.				Farbkombination	9
Passmass	Abmasse	Nr.	Zahl kommt vor	Aenderung Nr.	Datum	Bearb.	Oberflaechenzustand	Schl-zahl x

aehnlich

Allgemeintoleranzen: +10%				Tolerierung DIN ISO 8015	Typ: 3557-3/22
19 92	Datum	Name	Oberflaechen: DIN ISO 1302	Werkstoff:	PFAFF
Gezeichnet	2.04	[illegible]			
Geprueft			Werkstueckkanten:		
Fkt. gepr.				Hergestellt aus	Ersatz fuer:
Norngepr.					Ersetzt durch:
Genehmigt	01.08.	[illegible]	DIN 6784		Ausf. lt. Aend.-Nr.
Massstab 1:1			Benennung: Naeherungsinitiator		Zeichnungs-Nr. 95-784 049-X1

Schutzvermerke nach DIN 34 beachten Copyright reserved. | CAD | Blattzahl: 1 | Blatt: 1

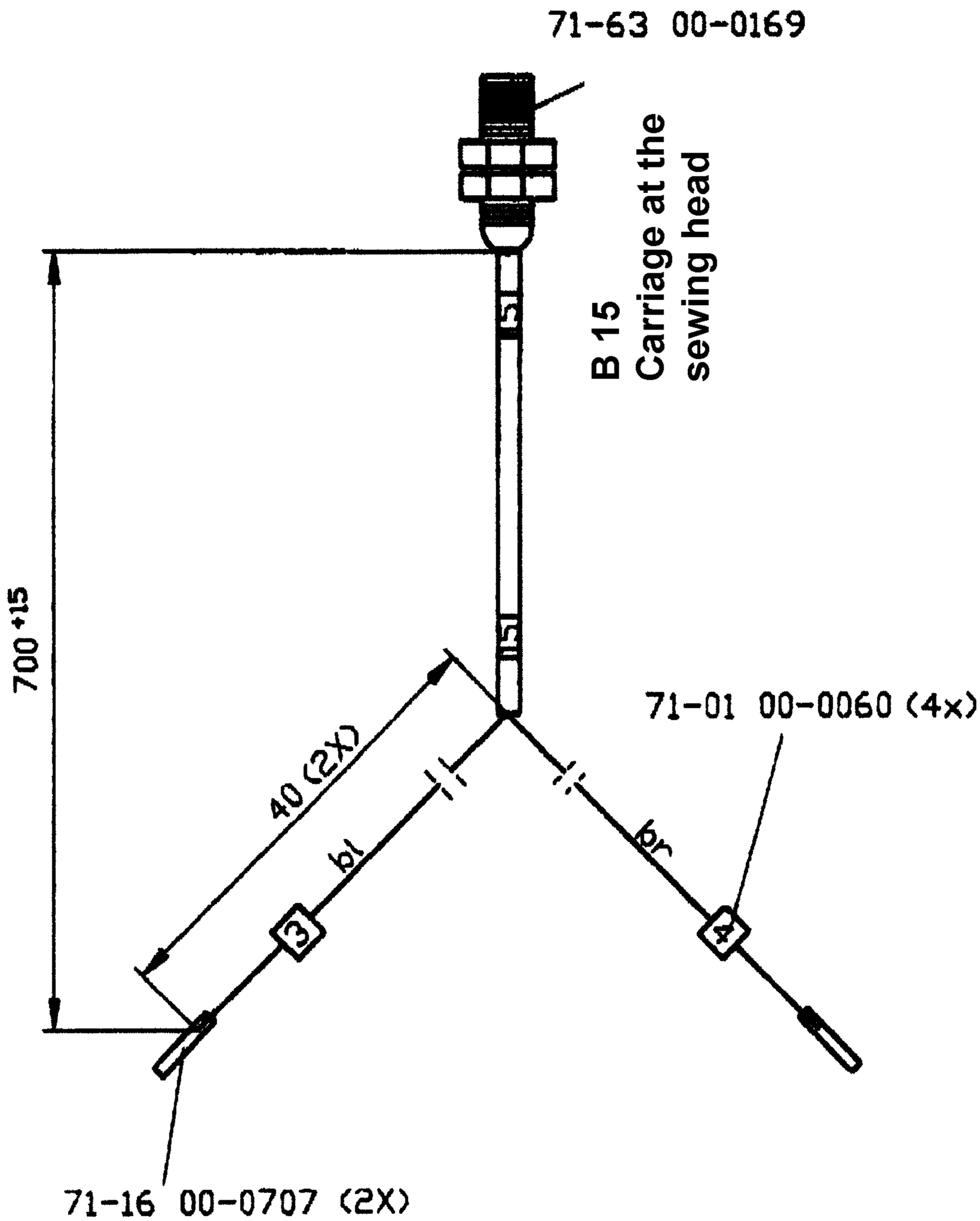

		4						
		3						
		2						
		1						
		0	Eingef. lt.				Farbkombination	9
Passmass	Abmasse	Nr.	Zahl konnt vor	Aenderung Nr.	Datum	Bearb.	Oberflaechenzustand	Schl.-zahl x

ähnlich

Allgemeintoleranzen: +10%				Tolerierung DIN ISO 8015	Typ: 3557-3/22
19 92	Datum	Name	Oberflaechen: DIN ISO 1302	Werkstoff:	PFAFF
Gezeichnet	2.04	Schwa			
Geprueft			Verkstueckkanten:		
Fkt. gepr:				Hergestellt aus	Ersatz fuer:
Norngepr.					Ersetzt durch:
Genehmigt	02.02.	AK.	DIN 6784		Ausf. lt. Aend.-Nr.
Massstab 1:1			Benennung: Naeherungsinitiator		Zeichnungs-Nr. 95-784 053-X1

Schutzvermerke nach DIN 34 beachten.Copyright reserved. | CAD | Blattzahl 1 | Blatt 1